FCC / IC

En

This device complies with Part 15 of the FCC and Industry Canada license-exempt RSS standard(s). Operation is subject to the following two conditions:
(1) this device may not cause harmful interference, and (2) this device must accept any interference received, including interference that may cause undesired operation.

FCC NOTE: The manufacturer is not responsible for any radio or TV interference caused by unauthorized modifications to this equipment. Such modifications could void the user's authority to operate the equipment.

NOTE: This equipment has been tested and found to comply with the limits for a Class B digital device, pursuant to Part 15 of the FCC Rules. These limits are designed to provide reasonable protection against harmful interference in a residential installation. This equipment generates, uses and can radiate radio frequency energy and, if not installed and used in accordance with the instructions, may cause harmful interference to radio communications. However, there is no guarantee that interference will not occur in a particular installation. If this equipment does cause harmful interference to radio or television reception, which can be determined by turning the equipment off and on, the user is encouraged to try to correct the interference by one or more of the following measures:

— Reorient or relocate the receiving antenna.
— Increase the separation between the equipment and receiver.
— Connect the equipment into an outlet on a circuit different from that to which the receiver is connected.
— Consult the dealer or an experienced radio/TV technician for help.

Important note: To comply with the FCC RF exposure compliance requirements, no change to the antenna or the device is permitted. Any change to the antenna or the device could result in the device exceeding the RF exposure requirements and void user's authority to operate the device.

Fr

Cet appareil est conforme au paragraphe 15 des normes FCC et au CNR pour les appareils exempts de licence d'Industrie Canada. Son utilisation est sujette aux deux conditions suivantes : 1) cet appareil ne doit pas occasionner de brouillage préjudiciable et 2) cet appareil doit accepter toutes les interférences reçues, notamment les interférences qui peuvent provoquer un fonctionnement non désiré.

NOTE DE LA FCC : Le fabricant n'est pas responsable des interférences sur les fréquences radioélectriques ou télévisuelles pouvant être causées par des modifications non autorisées de ce matériel. De telles modifications peuvent annuler le droit de l'utilisateur à utiliser cet appareil.

REMARQUE : Cet appareil a été testé et certifié conforme aux limites relatives aux appareils numériques de catégorie B définies dans le paragraphe 15 des normes FCC. Ces limites ont été définies afin de fournir une protection raisonnable contre le brouillage préjudiciable en milieu résidentiel. Cet appareil produit, utilise et peut émettre des ondes de fréquence radio et, s'il n'est pas installé et utilisé conformément aux instructions, il peut provoquer un brouillage préjudiciable aux communications radio. Il n'existe toutefois aucune garantie que des interférences ne se produiront pas au sein d'une installation donnée. Si cet appareil occasionne un brouillage préjudiciable à la réception radiophonique ou télévisuelle, il suffit d'allumer et d'éteindre l'appareil pour déterminer sa responsabilité. Nous encourageons l'utilisateur à essayer de corriger ces interférences en appliquant une ou plusieurs des mesures suivantes :

— Réorienter ou déplacer l'antenne de réception.
— Augmenter la distance entre l'appareil et le récepteur.
— Brancher l'appareil à une prise secteur différente de celle du récepteur.
— Consulter le revendeur ou un technicien spécialisé en postes radio ou téléviseurs.

Remarque importante : Pour se conformer aux exigences de conformité de la FCC concernant l'exposition aux RF, aucune modification apportée à l'antenne ou au dispositif n'est autorisée. Toute modification apportée à l'antenne ou au dispositif pourrait faire en sorte que le dispositif dépasse les exigences d'exposition aux RF et pourrait annuler le droit de l'utilisateur à utiliser ce dispositif.

Es

Este dispositivo cumple con las Especificaciones del apartado 15 de las normas de la FCC y con las especificaciones de las normas radioeléctricas (RSS) del Ministerio de Industria de Canadá aplicables a aparatos exentos de licencia. El funcionamiento está sujeto a las siguientes dos condiciones: (1) este dispositivo no debe provocar interferencia perjudicial, y (2) este dispositivo debe aceptar toda interferencia que reciba, incluso la que pudiera causar un funcionamiento no deseado.

NOTA DE LA FCC: El fabricante no se hace responsable de ninguna interferencia de radio o TV ocasionada por modificaciones no autorizadas efectuadas a este equipo. Dichas modificaciones podrían anular la autoridad del usuario para utilizar el equipo.

NOTA: Este equipo ha sido probado y cumple con los límites para aparatos digitales de Clase B, de conformidad con el apartado 15 de las normas de la FCC. Estos límites están diseñados para proveer protección razonable contra interferencias perjudiciales en una instalación residencial. Este equipo genera, usa y puede irradiar energía de radiofrecuencias y, si no se instala y usa según las instrucciones, puede provocar interferencia perjudicial a las radiocomunicaciones. No obstante, no hay garantías de que no ocurrirá interferencia en una instalación en particular. Si este equipo provoca interferencia perjudicial a la recepción de radio o televisión, lo que puede determinarse encendiendo y apagando el equipo, se recomienda que el usuario intente corregir la interferencia por medio de la implementación de una o más de las siguientes medidas:

— Reorientar o reubicar la antena receptora.
— Incrementar la separación entre el equipo y el receptor.
— Conectar el equipo a un tomacorriente de un circuito diferente del circuito al que está conectado el receptor.
— Consultar al distribuidor o a un técnico con experiencia en radio/televisión para solicitar asistencia.

Nota importante: Para cumplir con los requisitos de cumplimiento de exposición de radiofrecuencia de la FCC, no se permiten cambios a la antena o el dispositivo. Cualquier cambio a la antena o dispositivo podría hacer que el dispositivo supere los requerimientos de exposición de radiofrecuencia y anular la autoridad del usuario para operar el dispositivo.

FCC — U2ZZW4002A | IC: 6924A-ZW4002A
Jasco Products Company | Model: ZW4002 / 14287
CAN ICES-3(B) / NMB-3(B)

All brand names shown are trademarks of their respective owners.
Tous les noms de marque illustrés sont des marques de commerce de leurs propriétaires respectifs.
Todas las marcas que aparecen aquí son marcas registradas de sus respectivos dueños.

MADE IN CHINA/FABRIQUÉ EN CHINE/HECHO EN CHINA

GE IS A TRADEMARK OF GENERAL ELECTRIC COMPANY AND IS UNDER LICENSE BY JASCO PRODUCTS COMPANY LLC, 10 E. MEMORIAL RD., OKLAHOMA CITY, OK 73114.

©JASCO 2016 | ZW4002 | 14287 | rev. 12/20/16 RT v1

MANUAL • MANUEL • MANUAL

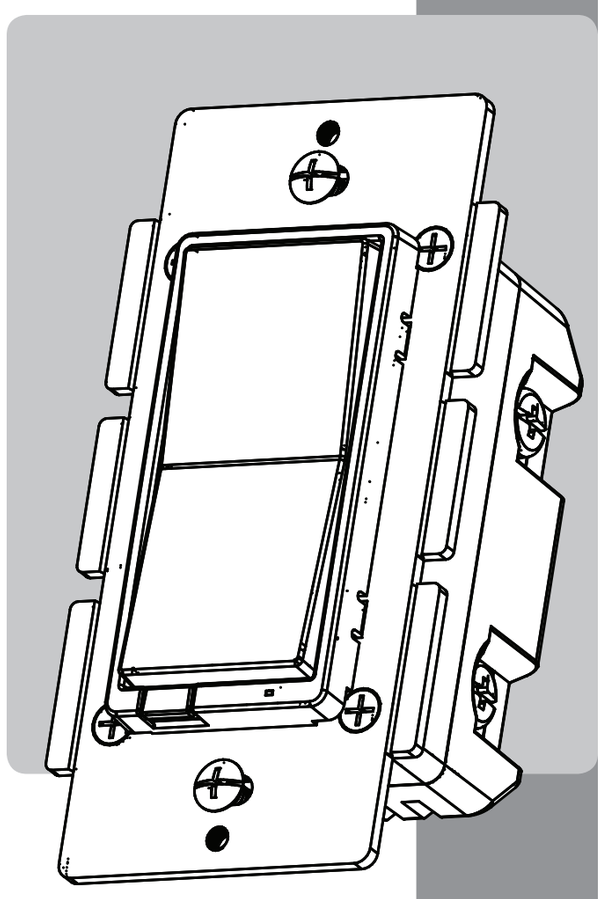

In-wall Smart Fan Control

Montage mural Intelligent Commande de Ventilateur

Interruptor de pared inteligente para el control de ventiladores

Scan to view installation guide

Balayez ce code pour consulter le guide d'installation.

Escanear para ver la guía de instalación

14287
ZW4002

ezzwave.com

Z-Wave® Certified Wireless Lighting Control
Certifié Z-Wave® Commande d'éclairage sans fil
Control inalámbrico para iluminación certificado por Z-Wave®

STOP

DO NOT RETURN THIS PRODUCT TO THE STORE
NE RETOURNEZ PAS CE PRODUIT AU MAGASIN
NO DEVUELVA ESTE PRODUCTO A LA TIENDA

If you have any problems or questions, contact our tech support team at 1-800-654-8483, (option 1) Monday–Friday, 7AM–8PM CST.

For the most up-to-date product support, accessories, electronic (PDF) format manuals and more, visit www.byjasco.com/support.

• No user serviceable parts in this unit.

Si vous avez des problèmes ou des questions, communiquez avec notre équipe de soutien technique au 1-800-654-8483, option 1, du lundi au vendredi, de 7 h à 20 h (HNC).

Pour le soutien relatif aux produits le plus à jour, les accessoires, les manuels en format électronique (PDF) et plus encore, visitez le site www.byjasco.com/support.

• Aucune des pièces de ce dispositif ne peut être réparée par l'utilisateur.

Si tiene problemas o dudas, comuníquese con nuestro equipo técnico al número: 1-800-654-8483, opción 1 de lunes a viernes, de 7 a.m. a 8 p.m., hora estándar del centro (CST).

Para recibir el soporte técnico más actualizado sobre productos, accesorios, manuales en formato digital (PDF), entre otros, visite www.byjasco.com/support.

• Esta unidad no contiene piezas que el usuario pueda reparar.

WARNING

RISK OF FIRE
RISK OF ELECTRICAL SHOCK
RISK OF BURNS

CONTROLLING APPLIANCES:
EXERCISE EXTREME CAUTION WHEN USING Z-WAVE DEVICES TO CONTROL APPLIANCES. OPERATION OF THE Z-WAVE DEVICE MAY BE IN A DIFFERENT ROOM THAN THE CONTROLLED APPLIANCE, ALSO AN UNINTENTIONAL ACTIVATION MAY OCCUR IF THE WRONG BUTTON ON THE REMOTE IS PRESSED. Z-WAVE DEVICES MAY AUTOMATICALLY BE POWERED ON DUE TO TIMED EVENT PROGRAMMING. DEPENDING UPON THE APPLIANCE, THESE UNATTENDED OR UNINTENTIONAL OPERATIONS COULD POSSIBLY RESULT IN A HAZARDOUS CONDITION. FOR THESE REASONS, WE RECOMMEND THE FOLLOWING:

• DO NOT USE Z-WAVE DEVICES TO CONTROL ELECTRIC HEATERS OR ANY OTHER APPLIANCES WHICH MAY PRESENT A HAZARDOUS CONDITION DUE TO UNATTENDED OR UNINTENTIONAL OR AUTOMATIC POWER ON CONTROL.

ADVERTENCIA

RIESGO DE INCENDIO
RIESGO DE DESCARGA ELÉCTRICA
RIESGO DE QUEMADURAS

CONTROL DE APARATOS:
PROCEDA CON SUMA PRECAUCIÓN AL USAR LOS DISPOSITIVOS Z-WAVE PARA CONTROLAR EQUIPOS ELECTRODOMÉSTICOS. EL DISPOSITIVO Z-WAVE PUEDE FUNCIONAR EN UNA HABITACIÓN DIFERENTE A LA DEL EQUIPO CONTROLADO. ADEMÁS, PODRÍA PRODUCIRSE UNA ACTIVACIÓN ACCIDENTAL SI SE OPRIME EL BOTÓN INCORRECTO EN EL CONTROL REMOTO. LOS DISPOSITIVOS Z-WAVE PUEDEN ENCENDERSE AUTOMÁTICAMENTE DEBIDO A EVENTOS CRONOMETRADOS PROGRAMADOS. SEGÚN EL EQUIPO DEL QUE SE TRATE, ESTE FUNCIONAMIENTO ACCIDENTAL O SIN SUPERVISIÓN PODRÍA CREAR UNA SITUACIÓN PELIGROSA. POR TALES MOTIVOS, RECOMENDAMOS LO SIGUIENTE:

• NO USAR LOS DISPOSITIVOS Z-WAVE PARA CONTROLAR CALENTADORES ELÉCTRICOS U OTROS APARATOS ELECTRODOMÉSTICOS QUE PUDIERAN IMPLICAR UN PELIGRO DEBIDO A UN ENCENDIDO SIN SUPERVISIÓN, ACCIDENTAL O AUTOMÁTICO.

AVERTISSEMENT

RISQUE D'INCENDIE
RISQUE DE CHOC ÉLECTRIQUE
RISQUE DE BRÛLURES

COMMANDE DES APPAREILS :
SOYEZ TRÈS PRUDENT LORSQUE VOUS UTILISEZ LES DISPOSITIFS Z-WAVE POUR COMMANDER LES APPAREILS. LE DISPOSITIF Z-WAVE PEUT ÊTRE UTILISÉ DANS UNE SALLE DIFFÉRENTE DE CELLE DANS LAQUELLE SE TROUVE L'APPAREIL COMMANDÉ ET UNE ACTIVATION INVOLONTAIRE PEUT AUSSI SE PRODUIRE SI LE MAUVAIS BOUTON EST ACTIVÉ SUR LA TÉLÉCOMMANDE. LES DISPOSITIFS Z-WAVE POURRAIENT ÊTRE ACTIVÉS AUTOMATIQUEMENT À CAUSE D'UN ÉVÉNEMENT PROGRAMMÉ. SELON L'APPAREIL, CES UTILISATIONS INVOLONTAIRES ET SANS SUPERVISION PEUVENT ENGENDRER UN RISQUE. POUR CES RAISONS, NOUS RECOMMANDONS CE QUI SUIT :

• N'UTILISEZ PAS LES DISPOSITIFS Z-WAVE POUR COMMANDER LES RADIATEURS ÉLECTRIQUES OU D'AUTRES APPAREILS QUI POURRAIENT PRÉSENTER UN DANGER EN CAS DE COMMANDE D'ACTIVATION IMPRÉVUE, INVOLONTAIRE OU AUTOMATIQUE.

NOT FOR USE WITH MEDICAL OR LIFE SUPPORT EQUIPMENT
Z-WAVE ENABLED DEVICES SHOULD NEVER BE USED TO SUPPLY POWER TO, OR CONTROL THE ON/OFF STATUS OF MEDICAL AND/OR LIFE SUPPORT EQUIPMENT.

NE PAS UTILISER AVEC UN ÉQUIPEMENT MÉDICAL OU DE SURVIE
LES DISPOSITIFS COMPATIBLES AVEC LA TECHNOLOGIE Z-WAVE NE DEVRAIENT JAMAIS ÊTRE UTILISÉS POUR ALIMENTER OU COMMANDER LA MISE EN MARCHE OU L'ARRÊT DE L'ÉQUIPEMENT MÉDICAL OU DE SURVIE.

SE PROHÍBE SU EMPLEO EN EQUIPO MÉDICO O EQUIPO PARA EL MANTENIMIENTO DE LAS FUNCIONES VITALES
LOS DISPOSITIVOS Z-WAVE NUNCA SE DEBEN USAR PARA SUMINISTRAR ENERGÍA ELÉCTRICA AL EQUIPO MÉDICO O AL EQUIPO PARA EL MANTENIMIENTO DE FUNCIONES VITALES, NI PARA CONTROLAR EL ESTADO DE ENCENDIDO O APAGADO DE DICHOS EQUIPOS.

WARRANTY
JASCO Products warrants this product to be free from manufacturing defects for a period of two years from the original date of consumer purchase. This warranty is limited to the repair or replacement of this product only and does not extend to consequential or incidental damage to other products that may be used with this product. This warranty is in lieu of all other warranties, expressed or implied. Some states do not allow limitations on how long an implied warranty lasts or permit the exclusion or limitation of incidental or consequential damage, so the above limitations may not apply to you. This warranty gives you specific rights, and you may also have other rights which vary from state to state. Please contact Customer Service at 800-654-8483 (option 1) between 7AM – 8PM CST or via our website (www.byjasco.com) if the unit should prove defective within the warranty period.

GARANTIE
JASCO Products garantit que ce produit est exempt de tout défaut de fabrication pour une période de deux ans à compter de la date de l'achat original par l'acheteur. Cette garantie se limite exclusivement à la réparation ou au remplacement de ce produit et n'est pas applicable aux dommages indirects ou accessoires survenus sur d'autres produits utilisés avec ce produit. Cette garantie se substitue à toute autre garantie expresse ou implicite. Certains États ne permettent pas de restrictions quant à la durée d'une garantie implicite ou permettent l'exclusion ou la limitation des dommages indirects et accessoires; il se peut, par conséquent, que cette garantie ne s'applique pas dans votre cas. Cette garantie vous confère des droits juridiques précis; vous pouvez jouir d'autres droits qui peuvent varier d'un État à l'autre. Veuillez communiquer avec le service à la clientèle au 1-800-654-8483 (option 1) entre 7 h et 20 h (heure normale du Centre) ou par l'intermédiaire de notre site web (www.byjasco.com) si l'appareil s'avère défaillant au cours de la période de garantie.

GARANTÍA
JASCO Products garantiza que este producto está libre de defectos de fabricación durante un periodo de dos años a partir de la fecha original de compra por parte del consumidor. Esta garantía se limita a la reparación o sustitución de este producto solamente y no se extiende a daños derivados o accidentales causados a otros productos que se usen con esta unidad. Esa garantía remplaza a todas las demás garantías expresas o implícitas. Algunos estados no autorizan limitaciones en cuanto a la duración de una garantía implícita ni permiten la exclusión o limitación por daños accidentales o derivados; por lo tanto, puede que las anteriores limitaciones no apliquen en su caso. Esta garantía le da a usted derechos específicos, y otros que usted puede tener y que varían según el estado en el que usted reside. Si la unidad resultare defectuosa dentro del periodo de garantía, comuníquese por favor con Atención al Cliente en el 800-654-8483 (opción 1) entre 7 y 20 h, Hora del Centro, o a través de nuestro sitio de internet (www.byjasco.com).

JASCO Products Company LLC, Building B
10 E. Memorial Rd. Oklahoma City, OK 73114.

SPECIFICATIONS
ZW4002
Power: 120 VAC, 60 Hz. | Signal (Frequency): 908.4/916 MHz.
Maximum Loads: 1.5A No more than two identical fans to the switch. Not to exceed 1.5 Amp resistive load. CONTROLS FAN MOTOR ONLY. For use only with split capacitor or shaded pole ceiling fan motors.
Range: Up to 150 feet line of sight between the Wireless Controller and the closest Z-Wave receiver module.
Operating Temperature Range: 32-104° F (0-40° C)
For indoor use only.
Specifications subject to change without notice due to continuing product improvement

SPÉCIFICATIONS
ZW4002
Tension : 120 V c.a., 60 Hz. | Signal (fréquence) : 908,4/916 MHz.
Charges maximales : 1,5 A Pas plus de deux ventilateurs identiques pour l'interrupteur. La charge résistive ne doit pas dépasser 1,5 ampère. COMMANDES DU MOTEUR DU VENTILATEUR UNIQUEMENT. À utiliser uniquement avec un condensateur auxiliaire ou des moteurs à bague de déphasage pour ventilateurs.
Portée : Distance à vue entre la télécommande et le module de réception Z-Wave le plus proche allant jusqu'à 150 pi.
Plage de températures de fonctionnement : de 32 à 104 °F (de 0 à 40 °C).
Utilisation intérieure uniquement.
En raison d'améliorations continues du produit, les spécifications peuvent faire l'objet de changements sans préavis.

ESPECIFICACIONES:
ZW4002
Alimentación: 120 VCA, 60 Hz. | Señal (Frecuencia): 908.4/916 MHz.
Cargas máximas: 1.5 A No más de dos ventiladores idénticos por interruptor. No deberá superar 1.5 Amp de carga resistiva. CONTROLA SOLAMENTE EL MOTOR DEL VENTILADOR. Para uso exclusivo con ventiladores de cielo raso que usen motores con condensador auxiliar o de polos sombreados.
Alcance: Hasta 150 pies (45.7m) en línea recta entre el controlador inalámbrico y el módulo receptor Z-Wave más cercano.
Rango de temperatura de funcionamiento: 32-104 °F (0-40 °C).
Para uso en espacios interiores solamente.
Especificaciones sujetas a cambio sin aviso debido a continuas mejoras del producto.

1.

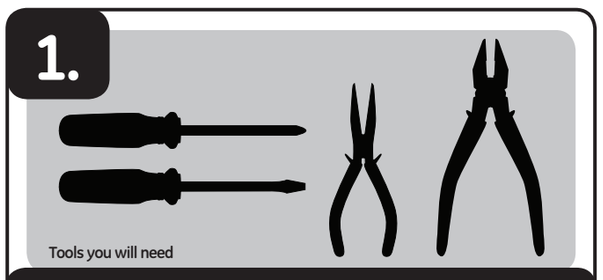

Tools you will need

IMPORTANT!
No more than two identical fans to the smart switch. Not to exceed 1.5 Amp resistive load. CONTROLS FAN MOTOR ONLY. For use only with split capacitor or shaded pole ceiling fan motors.

Getting to know your new Z-Wave device

- Turn ON/OFF and adjust fan speed levels manually or remotely via the Z-Wave controller
- Can be Included in multiple groups and scenes
- May be used in single pole installation or with up to two GE-branded add-on switches in 3-way or 4-way wiring configurations
- Interchangeable paddle switch — white & light almond paddle in package
- Uses a standard, decorative-size wallplate for single gang installations (wallplate not included)
- Blue LED indicates switch location in a dark room
- Z-Wave certified for simple pairing and integrated home automation
- Screw terminal installation — requires wiring connections for Line (Hot), Load, Neutral, and Ground. Traveler wire required for 3-way or 4-way installation
- This Z-Wave device has advanced features that allow you to customize your experience. These features can only be adjusted by a Z-Wave enabled controller that support the Z-Wave Configuration command class. For a complete list of adjustable configurations, visit: www.byjasco.com/z-waveconfig

2.

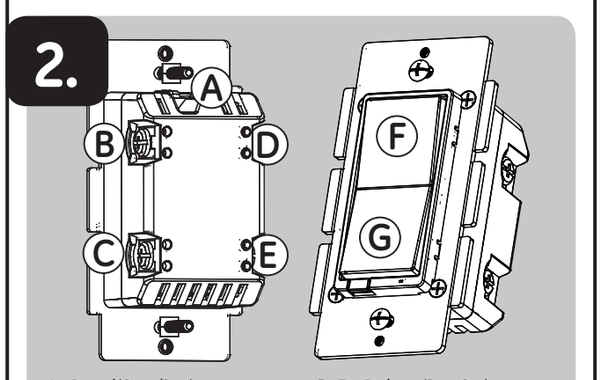

A. **Ground** (Green/Bare)
B. **Load** (Black)
C. **Line** (Black)
D. **Traveler** (Red/Other)
E. **Neutral** (White)
F. **Top Rocker** — (Press & release to turn fan control on, press & hold increases speed)
G. **Bottom Rocker** — (Press & release to turn fan control off, press & hold to decrease speed)

Single, dual and triple gang boxes
When installing the In-Wall Smart Fan Control in multiple gang boxes it may be necessary to break off one or both sides of the scored tabs on the front yoke. This does not affect the electrical rating of the switch (see specifications for details).

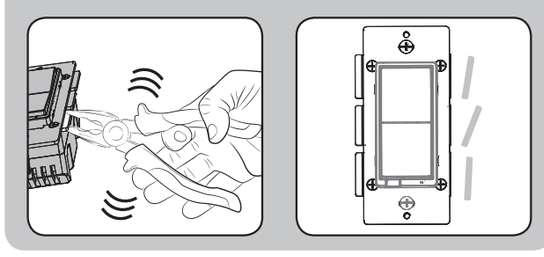

3.

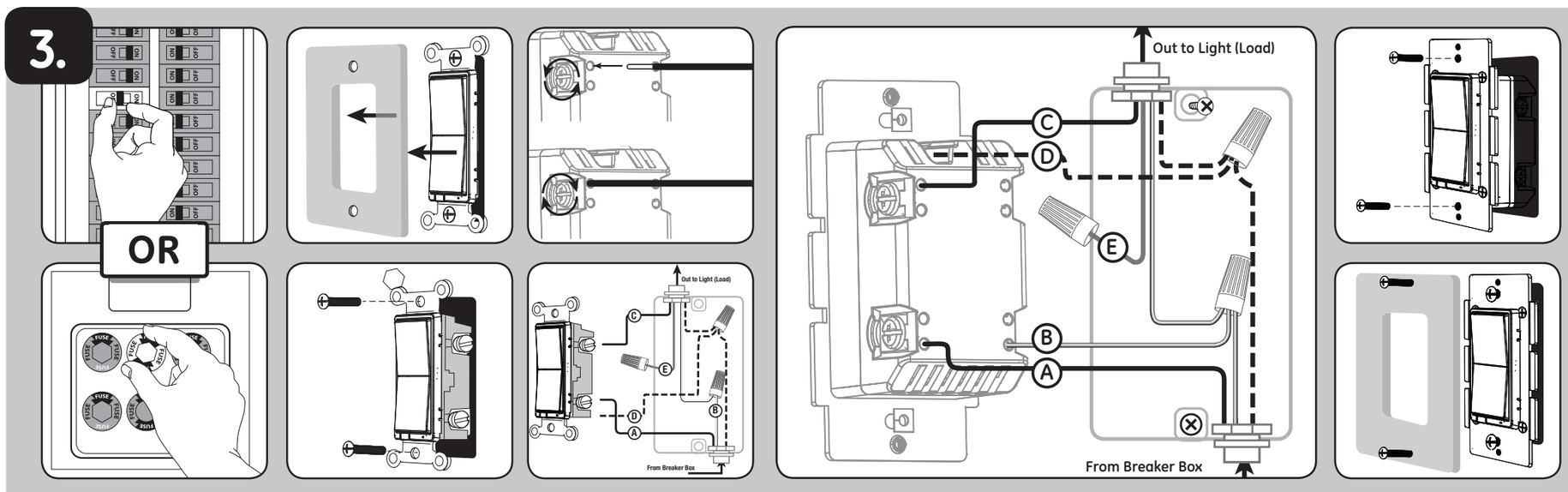

WARNING — SHOCK HAZARD
Turn OFF the power to the branch circuit for the switch and fixture at the service panel. All wiring connections must be made with the POWER OFF to avoid personal injury and/or damage to the switch. This device is intended for installation in accordance with the National Electric Code and local regulations in the United States, or the Canadian Electrical Code and local regulations in Canada. If you are unsure or uncomfortable about performing this installation consult a qualified electrician.

Multi-switch wiring
For 3-way installations, please refer to Add-on Switch manual

Single switch wiring
Before you start; you may wish to change the paddle color to match your wallplate or decor. Please proceed to Section 5.

1. Shut off power to the circuit at circuit breaker or fuse box.

IMPORTANT! ***Verify power is OFF to switch box before continuing.***

2. Remove wallplate.
3. Remove the switch mounting screws.
4. Carefully remove the switch from the switch box. DO NOT disconnect the wires.
5. There are up to five screw terminals on the Switch; these are marked:
   A. LINE (Hot) — Black (connected to power)
   B. NEUTRAL — White
   C. LOAD — Black (connected to fan)
   D. GROUND — Green/Bare
   E. TRAVELER — Red/Other (only in 3-way installations)

Match these screw terminals to the wires connected to the existing switch.

6. Disconnect the wires from the existing switch. Be careful to label wires according to the previous terminal connection.

Observe important wiring information
IMPORTANT! ***This Fan Control is rated for and intended to only be used with copper wire.***

Wire gauge requirements
Use 14 AWG or larger wires suitable for at least 80° C for supplying Line (HOT), Load, Neutral, Ground and Traveler connections.

Wire strip length

1. For attachment to screw terminals: Strip insulation 1" (25mm)
2. For attachment using the enclosure's holes: Strip insulation 5/8" (16mm)

UL specifies that the tightening torque for the screws is 14 Kgf-cm (12 lbf-in).

3. Connect the green or bare copper ground wire to the GROUND terminal.
4. Connect the black wire that goes to the light to the terminal marked LOAD.
5. Connect the black wire that comes from the electrical service panel (Hot) to the terminal marked LINE.
6. Connect the white wire to the neutral terminal (use included jumper wire if needed).

NOTE: *The Traveler terminal is only used for 3-way or 4-way wiring and should remain insulated if the Fan Control is being installed in a 2-way system (one switch & one load).*

7. Insert Fan Control into the switch box being careful not to pinch or crush wires.
8. Secure the Fan Control to the box using the supplied screws.
9. Mount the wallplate.
10. Reapply power to the circuit at fuse box or circuit breaker and test the system.

Basic operation
Note: Before starting, fan must be set to 'HIGH' position using pull chain.
The connected fan can then be turned ON/OFF and adjust speed levels in two ways:

1. Manually from the front panel rocker of the In-Wall Fan Control.
2. Remotely with a Z-Wave controller.

Manual control

1. To turn the connected fan ON: Press and release the top of the rocker.

NOTE: Fan will return to last speed setting of Fan Control. Default setting – HIGH.

2. To turn the fan OFF: Press and release the bottom of the rocker.

Adjust fan speed
The LED indicator confirms fan speed settings by flashing patterns
LOW – LED will blink every 2 seconds for 10 seconds
MEDIUM – LED will blink every second for 10 seconds
HIGH – LED will blink every half second for 10 seconds

1. To decrease fan speed: Press and hold lower rocker.
2. To increase fan speed: Press and hold upper rocker.

NOTE: *This switch only controls the fan motor and does not control any lighting that may be part of the fan control. If your fan has an integrated light, a second light switch will need to be installed separately to control the lighting load directly. No more than two identical fans should be controlled by one switch. The total load of the fan(s) should not exceed 1.5A maximum.*

4.

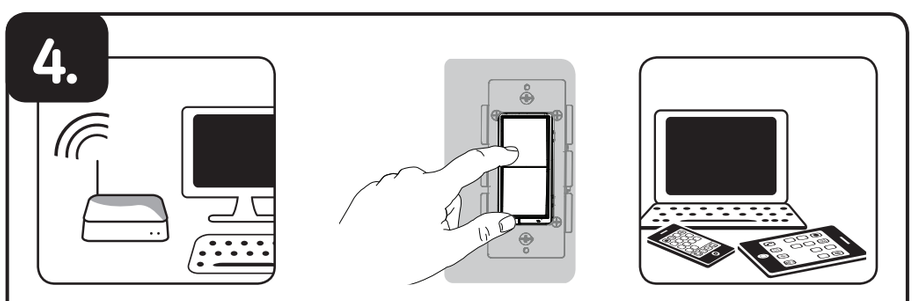

Adding your device to a Z-Wave network

1. Follow the instructions for your Z-Wave certified controller to add a device to the Z-Wave network.
2. Once the controller is ready to add your device, press and release the top or bottom of the smart fan control switch (rocker) to add it in the network.

Please reference the controller's manual for instructions.

Now you have complete control to turn your fixture ON/OFF and adjust fan speed levels according to groups, scenes, schedules and interactive automations programmed by your controller.
If your Z-Wave certified controller features Remote Access, you can now control your fixture from your mobile devices.

To remove and reset the device

1. Follow the instructions for your Z-Wave certified controller to remove a device from the Z-Wave network.
2. Once the controller is ready to remove your device, press and release the top or bottom of the wireless smart switch (rocker) to remove it from the network.

To return your switch to factory defaults
Quickly press ON (Top) button three (3) times then immediately press the OFF (Bottom) button three (3) times. The LED will flash ON/OFF 5 times when completed successfully.

NOTE: *This should only be used in the event your network's primary controller is missing or otherwise inoperable*

5.

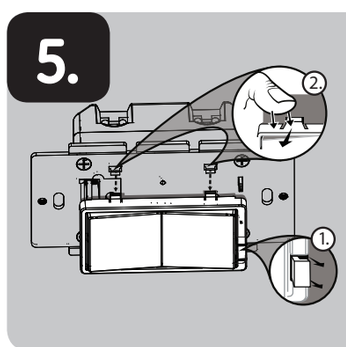

To change color of the paddle
This step is optional. Before you start you may want to change the color of the paddle to match your wallplate or decor.

1. Lift the Air Gap tab at the base of the paddle.
2. Push side tabs in on one side and then the other to release paddle. Lift the cover up and off.
3. Simply put the new paddle onto the Fan Control by inserting the air gap and side tabs and snapping securely into place.

Once this step has been completed please return to Section 3.

The GE-branded Add-on switch is required for Multi-Switch 3-way or 4-way installations.
Connecting the traveler terminal of this switch to a standard, non-GE-branded switch will cause damage or result in improper function. If this switch is a part of a 3-way or 4-way multi-switch installation, do not connect the traveler wire or apply power until GE-branded Add-on switches are correctly installed. For more information on 3-Way or 4-Way installations, view the manual or quick-start guide that comes with the GE Add-on switch.

Z-WAVE INTEROPERABILITY
This product can be included and operated in any Z-Wave network with other Z-Wave certified devices from other manufacturers and/or other applications. All non-battery operated nodes within the network will act as repeaters regardless of vendor to increase reliability of the network.

This device supports Association Command Class (3 Groups)

- Association Group 1 supports Lifeline, Switch Multilevel Report
- Association Group 2 supports Basic Set and is controlled by pressing the On or Off button with the local load
- Association Group 3 supports Basic Set and is controlled by double pressing the On or Off button
- Each Association Group supports 5 total nodes

1.

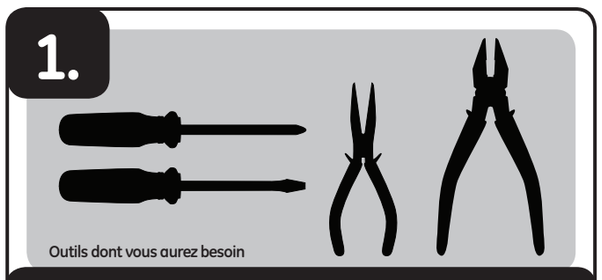

Outils dont vous aurez besoin

IMPORTANT!
Pas plus de deux ventilateurs identiques pour un interrupteur intelligent. La charge résistive ne doit pas dépasser 1,5 ampère. COMMANDES DU MOTEUR DU VENTILATEUR UNIQUEMENT À utiliser uniquement avec un condensateur auxiliaire ou des moteurs à bague de déphasage pour ventilateurs.

Familiarisez-vous avec l'utilisation de votre nouveau dispositif Z-Wave

- Mise en marche ou arrêt et ajustement de la vitesse de ventilation manuellement ou à distance au moyen de la télécommande Z-Wave.
- Peut être inclus dans de nombreux groupes et de nombreuses scènes.
- Peut être utilisé en installation unipolaire ou avec un ou deux interrupteurs supplémentaires GEdans des configurations de câblage à trois ou quatre voies.
- Palette d'interrupteur interchangeable – livré avec une palette blanche et une palette amande pâle
- Se fixe sur une plaque murale décorative de taille standard pour des installations à compartiment unique (plaque murale non incluse).
- La DEL bleue indique l'emplacement de l'interrupteur dans une pièce sombre.
- Le Z-Wave est certifié pour un pairage simple et une domotique intégrée.
- Borne à vis — Nécessite des raccordements de câblage pour le fil sous tension, le fil à la charge, le fil neutre et le fil de mise à la terre. Un fil pendentif est requis pour une installation à trois ou quatre voies.
- Cet appareil Z-Wave possède des fonctions avancées qui vous permettent de personnaliser votre expérience. Ces fonctions ne peuvent être réglées que par une télécommande compatible avec la technologie Z-Wave qui prend en charge la classe de commandes de configuration Z-Wave. Pour accéder à une liste complète des configurations, visitez le site suivant : www.byjasco.com/z-waveconfig.

2.

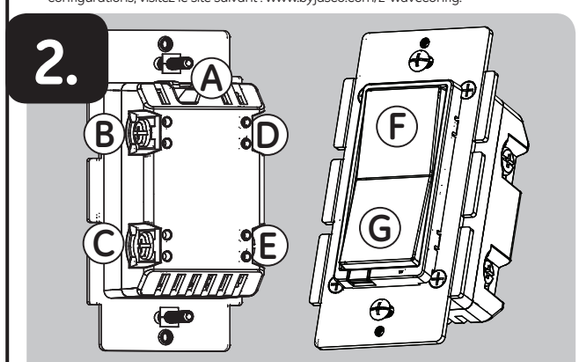

A. **Terre** (nert/nu)
B. **Charge** (noir)
C. **Ligne** (noir)
D. **Pendentif** (Rogue/autre couleur)
E. **Neutre** (blanc)
F. **Partie supérieure de l'interrupteur basculant** — (Appuyez et relâchez pour mettre en marche le ventilateur; appuyez et maintenez enfoncée pour augmenter la vitesse)
G. **Partie inférieure de l'interrupteur basculant** — (Appuyez et relâchez pour arrêter le ventilateur; appuyez et maintenez enfoncée pour diminuer la vitesse)

Boîtiers à un, deux et trois compartiments
Au moment d'installer l'interrupteur mural du ventilateur sans fil dans des boîtiers constitués de plusieurs compartiments, il peut s'avérer nécessaire de rompre les languettes pointillées sur un côté de la bride avant ou les deux.
Cela n'aura aucune incidence sur la valeur électrique nominale de l'interrupteur (voir les spécifications pour obtenir des détails).

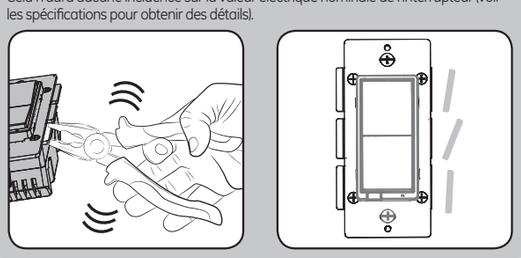

3.

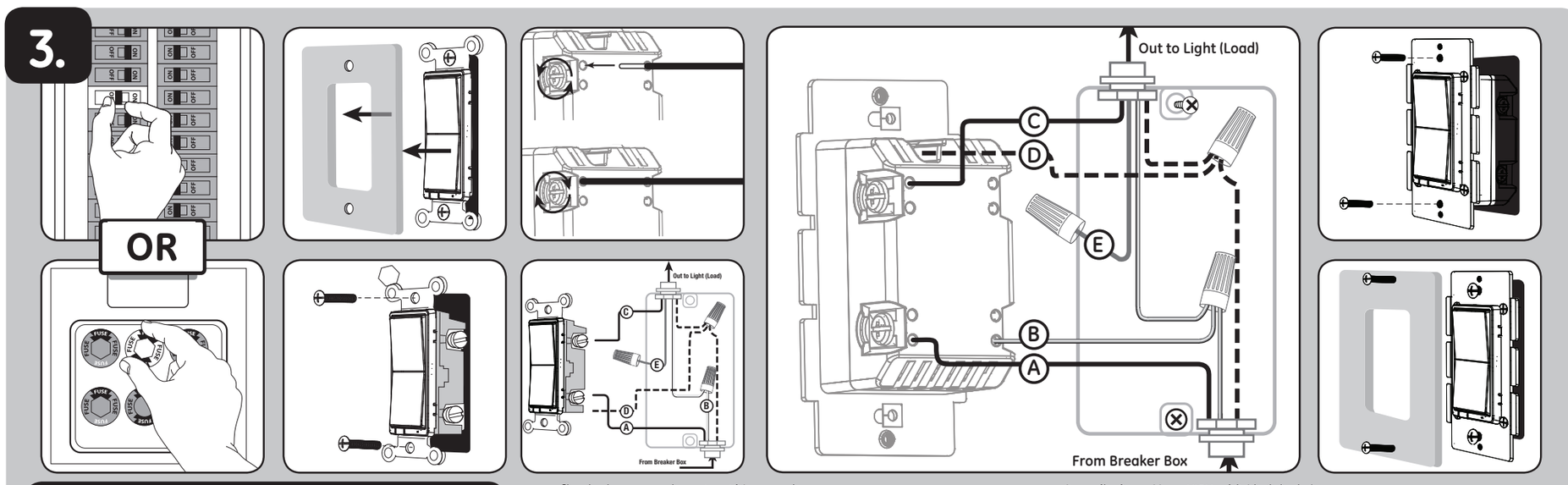

AVERTISSEMENT — RISQUE D'ÉLECTROCUTION
Coupez l'alimentation dans le circuit de dérivation relatif à l'interrupteur et à l'appareil sur le panneau de branchement. Tous les branchements de câblage doivent être effectués HORS TENSION pour éviter de vous blesser ou d'endommager le dispositif. Ce dispositif est prévu pour une installation conforme au Code national de l'électricité et aux règlements locaux des États-Unis ou au Code canadien de l'électricité et aux règlements locaux du Canada. Si vous n'êtes pas certain de la façon d'effectuer cette installation ou si vous ne vous sentez pas à l'aise pour l'accomplir, veuillez consulter un électricien qualifié.

Câblage des installations multi-interrupteurs
Pour les installations à trois voies, veuillez consulter le manuel des interrupteurs supplémentaires.

Câblage avec un seul interrupteur
Avant de commencer, vous pourriez vouloir changer la couleur de la palette pour l'harmoniser à votre plaque murale ou à la décoration. Veuillez passer à la section 5.

1. Coupez l'alimentation au disjoncteur ou au coffret à fusibles.

IMPORTANT! ***Avant de poursuivre, assurez-vous que l'alimentation est COUPÉE au boîtier d'interrupteur.***

2. Retirez la plaque murale.
3. Retirez les vis de montage de l'interrupteur.
4. Retirez avec soin l'interrupteur de la boîte de jonction. NE débranchez PAS les fils.
5. Il y a cinq bornes à vis sur l'interrupteur. Celles-ci sont indiquées.
   A. LIGNE (LINE) (sous tension) — Fil noir (relié à l'alimentation)
   B. NEUTRE (NEUTRAL) — Fil blanc
   C. CHARGE (LOAD) — Fil noir (relié au ventilateur)
   D. TERRE (GROUND) — Fil vert/Fil nu
   E. PENDENTIF (TRAVELER) — Fil rouge ou d'une autre couleur (uniquement pour les installations à trois voies)

Faites correspondre ces bornes à vis avec les fils reliés à l'interrupteur existant.

6. Retirez les fils de l'interrupteur existant. Prenez soin de marquer les fils selon leurs raccordements antérieurs aux bornes.

Notez les renseignements importants relatifs au câblage
IMPORTANT! ***! Cette commande de ventilateur est conçue pour et doit être utilisé uniquement avec du fil en cuivre.***

Exigences en matière de calibre de fil
Utilisez des fils de calibre 14 AWG ou de calibre supérieur, adaptés à des températures d'au moins 80 °C, pour les raccordements du fil sous tension, du fil à la charge, du fil neutre, du fil de mise à la terre et du fil pendentif.

Longueur de fil à dénuder

1. Pour les fixations aux bornes à vis, dénudez l'isolant sur 1 po (25 mm).
2. Pour les fixations utilisant les orifices du boîtier, dénudez l'isolant sur 5/8 po (16 mm).

UL précise que le couple de serrage des vis est de 14 kgf/cm (12 lbf/po).

3. Raccordez le fil de mise à la terre vert ou en cuivre nu à la borne de mise à la terre (GROUND).
4. Raccordez le fil noir relié à l'appareil d'éclairage à la borne marquée CHARGE (LOAD).
5. Raccordez le fil noir relié au panneau de branchement électrique (sous tension) à la borne marquée LIGNE (LINE).
6. Raccordez le fil blanc à la borne neutre (NEUTRAL) (utilisez le fil de connexion inclus au besoin).

REMARQUE: *La borne du fil pendentif est seulement utilisée pour le câblage à trois ou quatre voies et doit rester isolée si la commande de ventilateur est installée dans un système à deux voies (un interrupteur et une charge).*

7. Insérez la commande de ventilateur dans la boîte de jonction en prenant soin de ne pas pincer ou écraser les fils.
8. Fixez la commande de ventilateur sur la boîte à l'aide des vis fournies.
9. Installez la plaque murale.
10. Rétablissez l'alimentation dans le circuit, au coffret à fusibles ou au disjoncteur, et mettez le système à l'essai.

Fonctionnement de base
Remarque: Avant de commencer, le ventilateur doit être réglé à la vitesse élevée, position « HIGH », à l'aide de la chaîne.

Le ventilateur branché peut alors être mis à la position marche ou arrêt et la vitesse ajustée de deux façons différentes :

1. Manuellement, à partir de l'interrupteur basculant du panneau avant de la commande de ventilateur.
2. À distance, à l'aide de la télécommande Z-Wave.

Commande manuelle

1. Pour mettre le ventilateur branché à la position MARCHE : Appuyez sur la partie supérieure de l'interrupteur basculant, et relâchez-la.

REMARQUE : Le ventilateur retourne à la dernière vitesse réglée par la commande de ventilateur. Réglage par défaut – Élevé [High]

2. Pour mettre le ventilateur branché à la position ARRÊT : Appuyez sur la partie inférieure de l'interrupteur basculant, et relâchez-la.

Réglage de la vitesse du ventilateur
Le voyant à DEL confirme les réglages du ventilateur en respectant une série de clignotements.
Vitesse faible (LOW) – La DEL clignote toutes les deux secondes pendant 10 secondes.
Vitesse moyenne (MEDIUM) – La DEL clignotant toutes les secondes pendant 10 secondes.
Vitesse élevée (HIGH) – La DEL clignote toutes les demi-secondes pendant 10 secondes.

1. Pour diminuer la vitesse du ventilateur : Appuyez sur la partie inférieure de l'interrupteur basculant, et maintenez-la enfoncée.
2. Pour augmenter la vitesse du ventilateur : Appuyez sur la partie supérieure de l'interrupteur basculant, et maintenez-la enfoncée.

REMARQUE: *Cet interrupteur commande le moteur du ventilateur uniquement; il ne commande pas le module d'éclairage qui pourrait faire partie de la commande de l'appareil. Dans le cas des ventilateurs avec module d'éclairage intégré, un second interrupteur doit être installé séparément pour assurer la commande directe de la charge d'éclairage. Pas plus de deux ventilateurs identiques pour un interrupteur. Assurez-vous que la charge totale du ou des ventilateurs branchés n'excède pas 1,5 ampère.*

4.

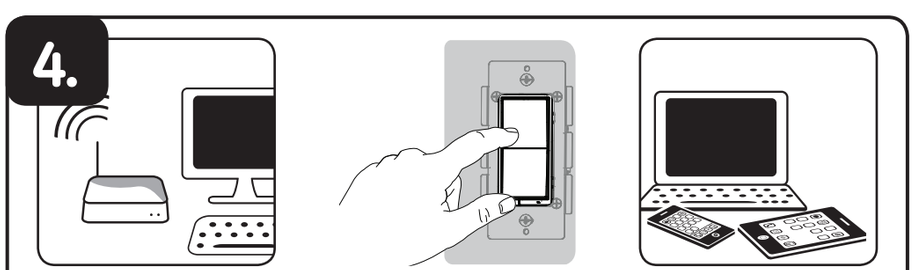

Ajoutez votre appareil à un réseau Z-Wave

1. Suivez les instructions relatives à votre contrôleur certifié Z-Wave pour ajouter l'appareil au réseau Z-Wave.
2. Une fois que le contrôleur est prêt à ajouter votre appareil, appuyez sur la partie supérieure ou inférieure de l'interrupteur intelligent de commande du ventilateur et relâchez-la afin d'ajouter votre appareil au réseau.

Veuillez consulter le manuel du contrôleur pour obtenir des instructions.

Vous avez maintenant le contrôle absolu sur la mise en marche, l'arrêt ou le réglage de la vitesse de votre ventilateur en fonction des groupes, des scènes, des horaires et des automatisations interactives programmés par votre contrôleur.

Si votre contrôleur certifié Z-Wave a une fonction d'accès à distance, vous pouvez maintenant contrôler votre appareil d'éclairage à l'aide de vos appareils mobiles.

Pour retirer ou réinitialiser un appareil

1. Suivez les instructions relatives à votre contrôleur certifié Z-Wave pour retirer un appareil du réseau Z-Wave.
2. Une fois que le contrôleur est prêt à retirer votre appareil, appuyez sur la partie supérieure ou inférieure de l'interrupteur basculant intelligent sans fil et relâchez-la afin de retirer votre appareil du réseau.

Pour rétablir les configurations usine de votre interrupteur :
Appuyez rapidement trois (3) fois sur le bouton de mise en marche (partie supérieure), puis appuyez immédiatement trois (3) fois sur le bouton d'arrêt (partie inférieure). Le témoin DEL clignotera marche/arrêt 5 fois lorsque l'opération est effectuée avec succès.

REMARQUE: *Cette étape ne doit être effectuée qu'en cas de perte du contrôleur principal du réseau ou s'il est rendu inutilisable.*

5.

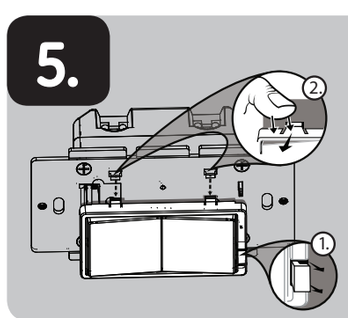

Pour changer la couleur de la palette
Cette étape est facultative. Avant de commencer, vous pourriez vouloir changer la couleur de la palette pour l'harmoniser à votre plaque murale ou à la décoration.

1. Soulevez la languette à la base de la palette.
2. Enfoncez les languettes latérales une après l'autre pour libérer la palette. Soulevez le couvercle et retirez-le.
3. Placez simplement la nouvelle palette sur la commande de ventilateur et insérez la languette à la base de la palette et les languettes latérales dans les fentes, puis enclenchez la palette.

Une fois cette étape terminée, revenez à la section 3.

Le détecteur supplémentaire GE est nécessaire pour les installations multi-interrupteurs à trois ou quatre voies.
Raccorder la borne du fil pendentif de ce détecteur à un détecteur standard qui n'est pas de marque GE entraînera des dommages ou altérera son fonctionnement. Dans le cas où ce détecteur fait partie d'une installation multi-interrupteurs à trois ou quatre voies, ne raccordez pas le fil pendentif ou ne le mettez pas sous tension tant que les détecteurs complémentaires GE ne sont pas correctement installés. Pour plus de renseignements sur les installations à trois ou quatre voies, consultez le manuel ou le guide d'installation rapide livré avec le détecteur supplémentaire GE.

INTEROPÉRABILITÉ ENTRE LES DISPOSITIFS Z-WAVE
Ce produit peut être utilisé dans un réseau Z-Wave avec d'autres appareils certifiés Z-Wave produits par d'autres fabricants et d'autres applications. Tous les nœuds fonctionnant sans pile au sein du réseau joueront le rôle de répétiteurs, quel que soit le fournisseur, afin de rehausser la fiabilité du réseau.

Ce dispositif prend en charge la classe de commandes Association (trois groupes)

- Association Group 1 supports Lifeline, Switch Multilevel Report
- Le groupe d'association 2 prend en charge le réglage de base et son commandés par une pression du bouton de marche et d'arrêt par la charge locale
- Le groupe d'association 3 prend en charge le réglage de base et est commandé par une double pression du bouton ON ou OFF (marche ou arrêt)
- Chaque groupe d'association prend en charge un total de cinq (5) noeuds

1.

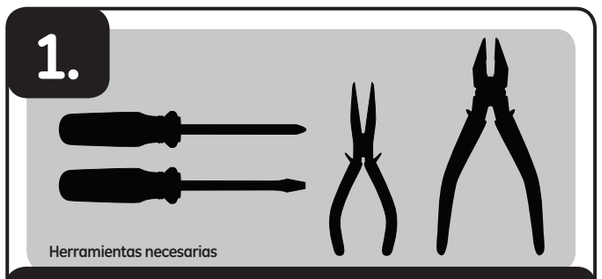

Herramientas necesarias

¡IMPORTANTE!
No más de dos ventiladores idénticos por interruptor inteligente. No deberá superar los 1,5 Amp de carga resistiva. CONTROLA SOLAMENTE EL MOTOR DEL VENTILADOR. Usar únicamente en ventiladores de techo con motores con capacitores divididos o de polos sombreados.

Características principales de su nuevo dispositivo Z-Wave

- ENCENDIDO/APAGADO y regulador de velocidad, manual o remoto, a través del controlador Z-Wave.
- Se puede incluir en varios grupos y escenas.
- Se puede utilizar en una instalación monofásica o hasta con dos interruptores auxiliares GEen configuraciones de cableado de 3 o 4 vías.
- Interruptor de paleta intercambiable: el paquete incluye paleta blanca y marrón claro
- .Se requiere una placa de pared decorativa estándar para instalaciones de conexión simple (placa de pared no incluida).
- Un LED azul indica la ubicación del interruptor en habitaciones oscuras.
- Z-Wave está homologado para sincronización simple y automatización integrada del hogar.
- Instalación de terminales de tornillo: se requiere de conexiones de cables para Line (Hot) (línea [con corriente]), Load (carga), Neutral (neutro) y Ground (tierra). Se requiere un cable puente para instalaciones de 3 o 4 vías.
- Este dispositivo Z-Wave cuenta con características avanzadas que le permiten personalizar su experiencia. Estas características solo pueden ser ajustadas por medio de un controlador habilitado por Z-Wave que sea compatible con la clase de comandos de configuración de Z-Wave. Consulte la lista integral de configuraciones ajustables en: www.byjasco.com/z-waveconfig

2.

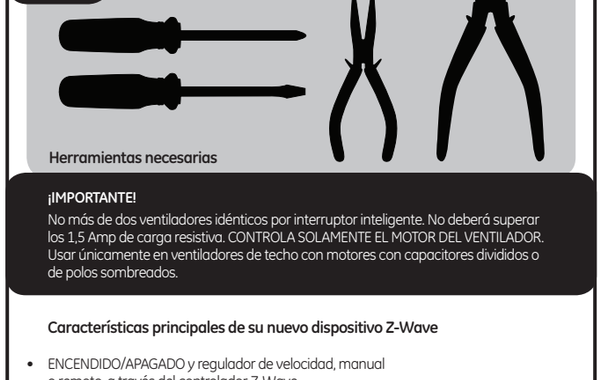

A. **Ground** (tierra, verde/pelado)
B. **Load** (carga, negro)
C. **Line** (línea, negro)
D. **Traveler** (puente, rojo/otro)
E. **Neutral** (blanco)
F. **Botón superior basculante**: presione y suelte para encender el control del ventilador y presione sin soltar para aumentar la velocidad.
G. **Botón inferior basculante** : presione y suelte para apagar el control del ventilador y presione sin soltar para disminuir la velocidad.

Cajas para conexión simple, doble y triple
Al instalar el control de pared para ventiladores inteligente en cajas para conexión múltiple, puede que sea necesario quitar uno o ambos lados de las presillas con muescas de la horquilla frontal. Esta acción no afectará la especificación eléctrica del interruptor (lea las especificaciones para obtener más detalles).

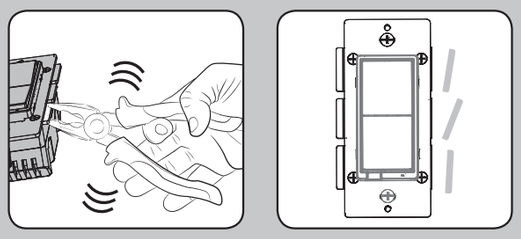

3.

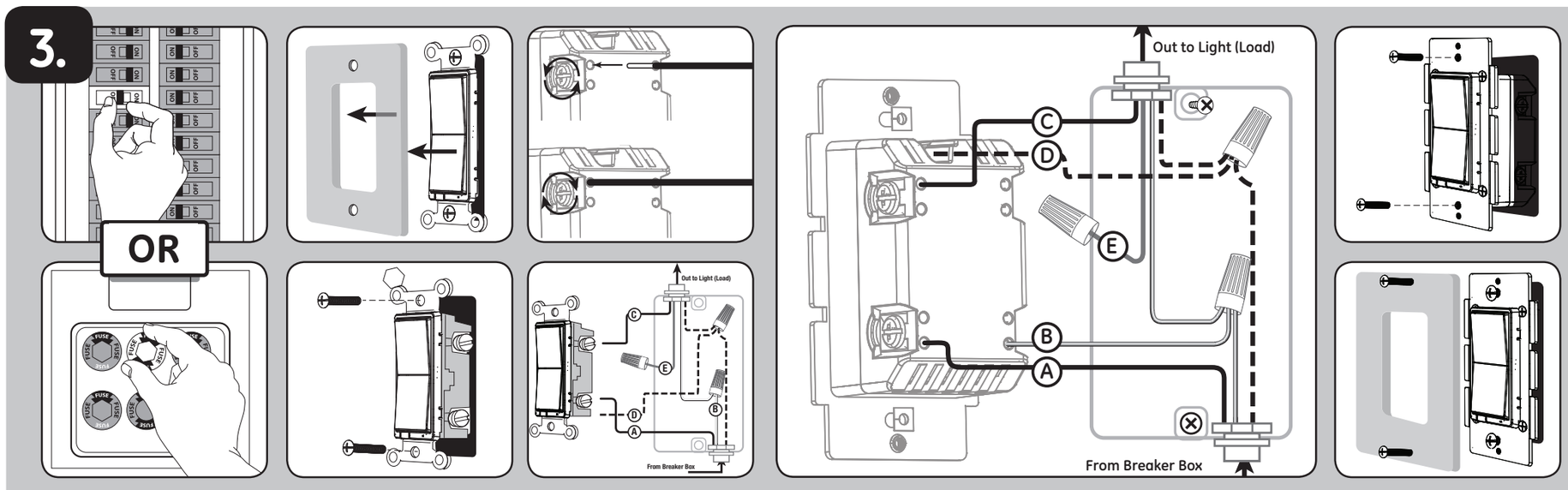

ADVERTENCIA: DESCARGA ELÉCTRICA
Interrumpa el suministro de corriente del circuito de derivación del interruptor y del artefacto en el panel de servicio. Todas las conexiones de cableados deben realizarse con el SUMINISTRO DE CORRIENTE INTERRUMPIDO para evitar lesiones personales o provocar daños al interruptor. Este dispositivo está diseñado para la instalación conforme al Código de Normas de Electricidad y las reglamentaciones locales en EE. UU. o el Código de Normas de Electricidad y las reglamentaciones locales en Canadá. Si no está seguro o tiene dudas sobre cómo realizar la instalación, contacte a un electricista profesional.

Cableado de interruptores múltiples
Para instalaciones de 3 vías, consulte el manual sobre interruptores auxiliares.

Cableado del interruptor monofásico
Antes de comenzar, tal vez necesite cambiar el color de la paleta para que combine con la placa o la decoración de la pared. Continúe con la sección 5.

1. Interrumpa el suministro de energía al circuito desde el panel de fusibles o el de cortacircuitos.

¡IMPORTANTE! ***Antes de continuar, compruebe que se haya INTERRUMPIDO la alimentación eléctrica a la caja del interruptor.***

2. Quite la placa de pared.
3. Quite los tornillos de montaje del interruptor.
4. Retire el interruptor de la caja. NO desconecte los cables.

Hay hasta cinco terminales de tornillo en el interruptor; están marcados de la siguiente manera:
A. LINE (Hot) (Línea [con corriente]): negro (conectado al suministro eléctrico)
B. NEUTRAL: blanco
C. LOAD (Carga): negro (conectado al ventilador)
D. GROUND (Tierra): verde/pelado
E. TRAVELER (Puente): rojo/otro (solo en instalaciones de 3 vías)

Haga corresponder estos terminales de tornillo con los cables conectados al interruptor existente.

5. Desconecte los cables del interruptor existente. Tome la precaución de rotular los cables según la conexión anterior al terminal.

Observe la siguiente información importante sobre el cableado
¡IMPORTANTE! ***Este control de ventilador ha sido clasificado para uso exclusivo con cables de cobre y está diseñado específicamente para ese tipo de cable.***

Requisitos de calibre del cableado
Use cables de 14 AWG o superior que sean adecuados para una temperatura de al menos 80 °C para suministro de las conexiones Line (Hot) (Línea [con corriente]), Load (carga), Neutral (neutro), Ground (tierra) y Traveler (puente).

Longitud de cable sin aislación

1. Para conectar en terminales de tornillo: pelar 1 pulgada (25 mm) del aislamiento.
2. Para conectar utilizando los orificios del recinto: pelar 5/8 de pulgada (16 mm) del aislamiento.

La norma de UL especifica que el par de apriete de los tornillos debe ser de 14 Kgf-cm (12 lbf-in).

3. Conecte el cable de cobre verde o pelado de conexión a tierra al terminal GROUND (tierra).
4. Conecte el cable negro que va al dispositivo de iluminación al terminal marcado LOAD (carga).
5. Conecte el cable negro que viene del panel de servicio eléctrico (Hot) (con corriente) al terminal marcado LINE (línea).
6. Conecte el cable blanco al terminal neutral (use el cable del puente incluido, de ser necesario), de ser necesario).

NOTA: *el terminal puente solo se usa para el cableado de 3 o 4 vías y deberá permanecer aislado si el control del ventilador se instala en un sistema de 2 vías (un interruptor y una carga).*

7. Introduzca el control del ventilador en la caja del interruptor, teniendo cuidado de no comprimir o presionar los cables.
8. Asegure bien el control del ventilador a la caja por medio de los tornillos provistos.
9. Instale la placa de pared.
10. Reanude el suministro de energía al circuito desde el panel de fusibles o el de cortacircuitos y pruebe el sistema.

Funcionamiento básico
Nota: Antes de comenzar, debe colocar el ventilador en la posición "VELOCIDAD ALTA" por medio de la cadena de cambio de velocidades del ventilador.

El ventilador conectado se puede encender o apagar y regular las velocidades de dos formas:

1. De manera manual, desde el panel frontal del control del ventilador incorporado en la pared
2. De manera remota, con el controlador Z-Wave.

Control manual

1. Para ENCENDER el ventilador conectado: pulse y suelte la parte superior del interruptor basculante.

NOTA: el ventilador regresará al último ajuste de velocidad del control del ventilador. Configuración predeterminada: ALTA.

2. Para APAGAR el ventilador: pulse y suelte la parte inferior del interruptor basculante.

Ajuste de la velocidad del ventilador
El indicador LED confirma cuál es la velocidad del ventilador según el tipo de parpadeo.
BAJA: la luz LED parpadeará cada 2 segundos durante 10 segundos
MEDIA: la luz LED parpadeará cada segundo durante 10 segundos
ALTA: la luz LED parpadeará cada medio segundo durante 10 segundos

1. Para disminuir la velocidad del ventilador: presione sin soltar el interruptor basculante inferior.
2. Para aumentar la velocidad del ventilador: presione sin soltar el interruptor basculante superior.

NOTA: *el interruptor solo controla el motor del ventilador, no los dispositivos de iluminación que puedan ser parte de dicho control. Si el ventilador cuenta con una lámpara integrada, será necesario instalar un segundo interruptor por separado para controlar la carga de la luz directamente. Un interruptor solo podrá controlar un máximo de dos ventiladores idénticos. La carga total del ventilador o ventiladores no deberá ser superior a 1,5 A.*

4.

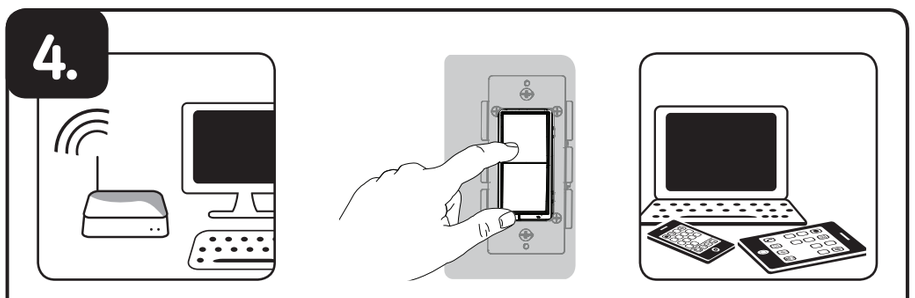

Agregar su dispositivo a una red Z-Wave

1. Siga las instrucciones provistas para su controlador Z-Wave homologado para agregar un dispositivo a la red Z-Wave.
2. Una vez que el controlador esté listo para agregar su dispositivo, presione y suelte la parte superior o inferior del interruptor de control del ventilador inteligente (basculante) para agregarlo a la red.

Consulte el manual de referencia del controlador para obtener instrucciones.

Ahora tiene control total para ENCENDER/APAGAR el aparato y regular la velocidad del ventilador según los grupos, escenas, horarios y automatizaciones interactivas que su controlador programó.

Si su controlador Z-Wave homologado cuenta con acceso remoto, ahora podrá controlar el accesorio desde dispositivos móviles.

Quitar y restablecer el dispositivo

1. Siga las instrucciones provistas para su controlador Z-Wave homologado para quitar un dispositivo de la red Z-Wave.
2. Una vez que el controlador esté listo para quitar su dispositivo, presione y suelte la parte superior o inferior del interruptor inalámbrico inteligente (basculante) para quitarlo de la red.

Restablecer los ajustes de fábrica del interruptor
Presione rápidamente el botón superior ON tres (3) veces y luego presione de inmediato el botón inferior OFF tres (3) veces. La luz LED parpadeará ON/OFF 5 veces cuando se haya completado el proceso de forma exitosa.

NOTA: *realice esta acción solo en caso de que falte el controlador principal de su red o que no funcione.*

5.

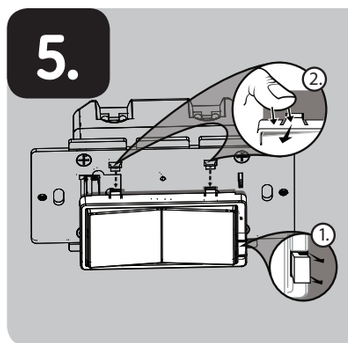

Para cambiar el color de la paleta
Este paso es opcional. Antes de comenzar, tal vez desee cambiar el color de la paleta para que combine con la placa o la decoración de pared.

1. Levante la presilla del entrehierro en la base de la paleta.
2. Presione las presillas laterales primero de un lado y luego del otro para aflojar la paleta. Levántela y sáquela.
3. Simplemente coloque la nueva paleta sobre el control del ventilador al insertar el entrehierro y las presillas laterales encajándolas bien en su lugar.

Una vez completado este paso, regrese a la Sección 3.

Para instalaciones de varios interruptores de 3 o 4 vías se requieren interruptores auxiliares GE.
La conexión del terminal puente de este interruptor a un interruptor estándar que no sea de GE producirá daños o un mal funcionamiento. Si este interruptor es parte de una instalación de varios interruptores de 3 o 4 vías, no conecte el cable puente ni suministre electricidad hasta que los interruptores auxiliares GE estén instalados correctamente. Para obtener más información sobre instalaciones de 3 o 4 vías, consulte el manual o la guía rápida que viene con el interruptor auxiliar GE.

INTEROPERABILIDAD Z-WAVE
Este producto se puede incluir y puede funcionar en cualquier red Z-Wave con dispositivos de otros fabricantes y otras aplicaciones que cuenten con la certificación Z-Wave. Todos los nodos que formen parte de la red y que funcionen sin pilas actuarán de repetidores independientemente del proveedor con el fin de aumentar la fiabilidad de la red.

Este dispositivo es compatible con la Clase de comandos de asociación (3 grupos)

- Grupo de asociación 1: es compatible con la red vital (Lifeline), informe de conmutador de varios niveles
- Grupo de asociación 2: es compatible con el conjunto básico (Basic Set) y se controla presionando el botón de encendido o apagado con la carga local.
- Grupo de asociación 3: es compatible con la configuración básica y, para controlarlo, se presiona dos veces el botón de encendido/apagado
- Cada grupo de asociación es compatible con un total de 5 nodos

Advanced Parameters

14287

Invert Switch

If the switch is accidentally installed upside down with “On” at the bottom and “Off” at the top, the default On/Off

rocker settings can be reversed by changing parameter 4’s value to “1”.

• Parameter No: 4

• Length: 1 Byte

• Valid Values = 0 or 1 (default 0)