## FCC/IC

### En

This device complies with Part 15 of the FCC and Industry Canada license-exempt RSS standards. Operation is subject to the following two conditions:
(1) this device may not cause harmful interference, and (2) this device must accept any interference received, including interference that may cause undesired operation.

**FCC NOTE:** The manufacturer is not responsible for any radio or TV interference caused by unauthorized modifications to this equipment. Such modifications could void the user's authority to operate the equipment.

**NOTE:** This equipment has been tested and found to comply with the limits for a Class B digital device, pursuant to Part 15 of the FCC Rules. These limits are designed to provide reasonable protection against harmful interference in a residential installation. This equipment generates, uses and can radiate radio frequency energy, and if not installed and used in accordance with the instructions, may cause harmful interference to radio communications. However, there is no guarantee interference will not occur in a particular installation. If this equipment does cause harmful interference to radio or television reception, which can be determined by turning the equipment off and on, the user is encouraged to try to correct the interference by one or more of the following measures:

— Reorient or relocate the receiving antenna.
— Increase the separation between the equipment and receiver.
— Connect the equipment into an outlet on a circuit different from which the receiver is connected.
— Consult the dealer or an experienced radio/TV technician for help.

Important note: To comply with the FCC RF exposure compliance requirements, no change to the antenna or the device is permitted. Any change to the antenna or the device could result in the device exceeding the RF exposure requirements and void user's authority to operate the device.

### Fr

Cet appareil est conforme au paragraphe 15 des normes FCC et au CNR pour les appareils exempts de licence d'Industrie Canada. Son utilisation est sujette aux deux conditions suivantes : (1) cet appareil ne doit pas occasionner de brouillage préjudiciable et (2) cet appareil doit accepter toutes les interférences reçues, notamment les interférences qui peuvent provoquer un fonctionnement non désiré.

**NOTE DE LA FCC :** Le fabricant n'est pas responsable des interférences sur les fréquences radioélectriques ou télévisuelles pouvant être causées par des modifications non autorisées de ce matériel. De telles modifications peuvent annuler le droit de l'utilisateur à utiliser cet appareil.

**REMARQUE :** Cet appareil a été testé et certifié conforme aux limites relatives aux appareils numériques de catégorie B définies dans le paragraphe 15 des normes FCC. Ces limites ont été définies afin de fournir une protection raisonnable contre le brouillage préjudiciable en milieu résidentiel. Cet appareil produit, utilise et peut émettre des ondes de fréquence radio et, s'il n'est pas installé et utilisé conformément aux instructions, il peut provoquer un brouillage préjudiciable aux communications radio. Il n'existe toutefois aucune garantie que des interférences ne se produiront pas au sein d'une installation donnée. Si cet appareil occasionne un brouillage préjudiciable à la réception radiophonique ou télévisuelle, il suffit d'allumer et d'éteindre l'appareil pour déterminer sa responsabilité. Nous encourageons l'utilisateur à essayer de corriger ces interférences en appliquant une ou plusieurs des mesures suivantes :

— Réorienter ou déplacer l'antenne de réception.
— Augmenter la distance entre l'appareil et le récepteur.
— Brancher l'appareil à une prise secteur différente de celle du récepteur.
— Consulter le revendeur ou un technicien spécialisé en postes radio ou téléviseurs.

Remarque importante : Pour se conformer aux exigences de conformité de la FCC concernant l'exposition aux RF, aucune modification apportée à l'antenne ou au dispositif n'est autorisée. Toute modification apportée à l'antenne ou au dispositif pourrait faire en sorte que le dispositif dépasse les exigences d'exposition aux RF et pourrait annuler le droit de l'utilisateur à utiliser ce dispositif.

### Es

Este dispositivo cumple con las Especificaciones del apartado 15 de las normas de la FCC y con las especificaciones de las normas radioeléctricas (RSS) del Ministerio de Industria de Canadá aplicables a aparatos exentos de licencia. El funcionamiento está sujeto a las siguientes dos condiciones: (1) este dispositivo no debe provocar interferencia perjudicial, y (2) este dispositivo debe aceptar toda interferencia que reciba, incluso la que pudiera causar un funcionamiento no deseado.

**NOTA DE LA FCC:** El fabricante no se hace responsable de ninguna interferencia de radio o TV ocasionada por modificaciones no autorizadas efectuadas a este equipo. Dichas modificaciones podrían anular la autoridad del usuario para utilizar el equipo.

**NOTA:** Este equipo ha sido probado y cumple con los límites para aparatos digitales de Clase B, de conformidad con el apartado 15 de las normas de la FCC. Estos límites están diseñados para proveer protección razonable contra interferencias perjudiciales en una instalación residencial. Este equipo genera, usa y puede irradiar energía de radiofrecuencias y, si no se instala y usa según las instrucciones, puede provocar interferencia perjudicial a las radiocomunicaciones. No obstante, no hay garantías de que no ocurrirá interferencia en una instalación en particular. Si este equipo provoca interferencia perjudicial a la recepción de radio o televisión, lo que puede determinarse encendiendo y apagando el equipo, se recomienda que el usuario intente corregir la interferencia por medio de la implementación de una o más de las siguientes medidas:

—Reorientar o reubicar la antena receptora.
—Incrementar la separación entre el equipo y el receptor.
—Conectar el equipo a un tomacorriente de un circuito diferente del circuito al que está conectado el receptor.
—Consultar al distribuidor o a un técnico con experiencia en radio/televisión para solicitar asistencia.

**Nota importante:** Para cumplir con los requisitos de cumplimiento de exposición de radiofrecuencia de la FCC, no se permiten cambios a la antena o el dispositivo. Cualquier cambio a la antena o dispositivo podría hacer que el dispositivo supere los requerimientos de exposición de radiofrecuencia y anular la autoridad del usuario para operar el dispositivo.

**Responsible Party - US Contact Information | Parte responsable - Información de contacto de los Estados Unidos | Partie responsable - Coordonnées des États-Unis**
ZW4009DV:
FCC ID — U2ZZW4009DV | IC: 6924A-ZW4009DV
10 E. Memorial Rd., Oklahoma City, OK 73114 | 1-800-654-8483
CAN ICES-3(B)/NMB-3(B)

All brand names shown are trademarks of their respective owners.
Tous les noms de marque illustrés sont des marques de commerce de leurs propriétaires respectifs.
Todas las marcas que aparecen aquí son marcas registradas de sus respectivos dueños.

MADE IN CHINA/FABRIQUÉ EN CHINE/HECHO EN CHINA

DISTRIBUTED BY JASCO PRODUCTS COMPANY LLC,
10 E. MEMORIAL RD.,OKLAHOMA CITY, OK 73114.

©JASCO 2021 | 43074 | ZW4009DV | 05/03/21 v1

# MANUAL • MANUEL • MANUAL

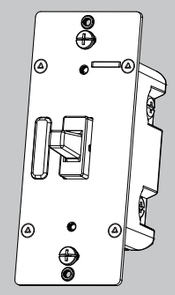

enbrighten®

43074
ZW4009DV

# In-Wall
# Smart Switch
# Interrupteur intelligent
mural
# Interruptor de pared inteligente

READ IT OR WATCH IT

Read instructions or watch easy-to-follow video.
Scan QR code or visit https://byjasco.com/43074

## Convert any smart control* to a multi-location switch

*For a list of compatible devices, visit ezzwave.com

To purchase an add-on switch or for more details, visit ezaddonswitch.com.

**Each smart control supports up to 4 add-on switches**

ezaddonswitch.com

Purchase additional items at EZzwave.com or visit your local retailer.

## STOP

**DO NOT RETURN THIS PRODUCT TO THE STORE**
**NE RETOURNEZ PAS CE PRODUIT AU MAGASIN**
**NO DEVUELVA ESTE PRODUCTO A LA TIENDA**

Questions? Contact our U.S.-based Consumer Care at 1-800-654-8483 between 7AM-8PM, M-F, Central Time.

For the most up-to-date product support, accessories, electronic (PDF) format manuals and more, visit www.byjasco.com/support.

• No user serviceable parts in this unit.

Si vous avez des problèmes ou des questions, veuillez communiquer avec notre service à la clientèle aux États-Unis au 1-800-654-8483, option 1, du lundi au vendredi, de 7 h à 20 h (HNC).

Pour le soutien relatif aux produits le plus à jour, les accessoires, les manuels en format électronique (PDF) et plus encore, visitez le site www.byjasco.com/support.

• Aucune des pièces de ce dispositif ne peut être réparée par l'utilisateur.

Si tiene problemas o dudas, comuníquese con nuestro Centro de atención al cliente con sede en EE. UU. al 1-800-654-8483, opción 1 de lunes a viernes, de 7 a.m. a 8 p.m., hora estándar del centro (CST).

Para recibir el soporte técnico más actualizado sobre productos, accesorios, manuales en formato digital (PDF), entre otros, visite www.byjasco.com/support.

• Esta unidad no contiene piezas que el usuario pueda reparar.

## WARNING

**RISK OF FIRE**
**RISK OF ELECTRICAL SHOCK**
**RISK OF BURNS**

**CONTROLLING APPLIANCES CAUTION:**

- ONLY USE TO CONTROL INCANDESCENT OR DIMMABLE CFL/LED BULBS
- DO NOT EXCEED RATINGS
- DO NOT USE TO CONTROL ANY DEVICE WHERE UNINTENDED OPERATION COULD CAUSE UNSAFE CONDITIONS (HEAT LAMP, SUN LAMP, ETC.)
- DO NOT USE TO CONTROL RECEPTACLES
- FOR INDOOR USE ONLY

## AVERTISSEMENT

**RISQUE D'INCENDIE**
**RISQUE DE CHOC ÉLECTRIQUE**
**RISQUE DE BRÛLURES**

**COMMANDE DES APPAREILS ATTENTION:**

- UTILISER SEULEMENT POUR COMMANDER LES AMPOULES À DEL ET FLUOCOMPACTES À INCANDESCENCE OU À INTENSITÉ RÉGLABLE
- NE PAS DÉPASSER LES CARACTÉRISTIQUES NOMINALES
- NE PAS UTILISER POUR COMMANDER DES APPAREILS POUR LESQUELS UN FONCTIONNEMENT IMPRÉVU POURRAIT ENTRAÎNER DES CONDITIONS DANGEREUSES (LAMPE À RAYONS INFRAROUGES, LAMPE SOLAIRE, ETC.)
- NE PAS UTILISER POUR COMMANDER LES PRISES DE COURANT
- POUR UTILISATION INTÉRIEURE UNIQUEMENT

## ADVERTENCIA

**RIESGO DE INCENDIO**
**RIESGO DE DESCARGA ELÉCTRICA**
**RIESGO DE QUEMADURAS**

**CONTROL DE EQUIPOS ELECTRODOMÉSTICOS PRECAUCIÓN:**

- USAR EXCLUSIVAMENTE PARA CONTROLAR BOMBILLAS CFL/LED INCANDESCENTES O ATENUABLES
- NO SUPERE LOS VALORES NOMINALES ELÉCTRICOS
- NO USAR PARA CONTROLAR DISPOSITIVOS EN LOS QUE EL FUNCIONAMIENTO NO INTENCIONADO PODRÍA PROVOCAR SITUACIONES PELIGROSAS (LÁMPARAS DE CALEFACCIÓN, LÁMPARAS SOLARES, ETC.)
- NO UTILICE PARA CONTROLAR TOMACORRIENTES
- USE SOLAMENTE EN INTERIORES

**NOT FOR USE WITH MEDICAL OR LIFE-SUPPORT EQUIPMENT**
Z-WAVE ENABLED DEVICES SHOULD NEVER BE USED TO SUPPLY POWER TO OR CONTROL THE ON/OFF STATUS OF MEDICAL OR LIFE-SUPPORT EQUIPMENT.

**NE PAS UTILISER AVEC UN ÉQUIPEMENT MÉDICAL OU DE SURVIE**
LES DISPOSITIFS COMPATIBLES AVEC LA TECHNOLOGIE Z-WAVE NE DEVRAIENT JAMAIS ÊTRE UTILISÉS POUR ALIMENTER OU COMMANDER LA MISE EN MARCHE OU L'ARRÊT DE L'ÉQUIPEMENT MÉDICAL OU DE SURVIE.

**SE PROHÍBE SU EMPLEO EN EQUIPO MÉDICO O EQUIPO PARA EL MANTENIMIENTO DE LAS FUNCIONES VITALES**
LOS DISPOSITIVOS Z-WAVE NUNCA SE DEBEN USAR PARA SUMINISTRAR ENERGÍA ELÉCTRICA AL EQUIPO MÉDICO O AL EQUIPO PARA EL MANTENIMIENTO DE FUNCIONES VITALES, NI PARA CONTROLAR EL ESTADO DE ENCENDIDO O APAGADO DE DICHOS EQUIPOS.

**WARRANTY**
Jasco Products Company warrants this product to be free from manufacturing defects for five years from the original date of consumer purchase. This warranty is limited to the repair or replacement of this product only and does not extend to consequential or incidental damage to other products that may be used with this product. This warranty is in lieu of all other warranties, expressed or implied. Some states do not allow limitations on how long an implied warranty lasts or permit the exclusion or limitation of incidental or consequential damage, so the above limitations may not apply to you. This warranty gives you specific rights, and you may also have other rights which vary from state to state. Please contact our U.S.-based Consumer Care at 1-800-654-8483 (option 1) between 7AM – 8PM, M-F, Central Time or www.byjasco.com if the unit should prove defective within the warranty period.

**GARANTIE**
Jasco Products Company garantit que ce produit est exempt de tout défaut de fabrication pour une période de cinq ans à compter de la date de l'achat original par l'acheteur. Cette garantie se limite exclusivement à la réparation ou au remplacement de ce produit et n'est pas applicable aux dommages indirects ou accessoires survenus sur d'autres produits utilisés avec ce produit. Cette garantie se substitue à toute autre garantie expresse ou implicite. Certains États ne permettent pas de restrictions quant à la durée d'une garantie implicite ou permettent l'exclusion ou la limitation des dommages indirects et accessoires; il se peut, par conséquent, que cette garantie ne s'applique pas dans votre cas. Cette garantie vous confère des droits juridiques précis; vous pouvez jouir d'autres droits qui peuvent varier d'un État à l'autre. Veuillez communiquer avec notre service à la clientèle aux États-Unis au 1-800-654-8483 (option 1) entre 7 h et 20 h (heure normale du Centre) ou par l'intermédiaire de notre site web www.byjasco.com si l'appareil s'avère défaillant au cours de la période de garantie.

**GARANTÍA**
Jasco Products Company garantiza que este producto está libre de defectos de fabricación durante un periodo de cinco años a partir de la fecha original de compra por parte del consumidor. Esta garantía se limita a la reparación o sustitución de este producto solamente y no se extiende a daños derivados o accidentales causados a otros productos que se usen con esta unidad. Esa garantía remplaza a todas las demás garantías expresas o implícitas. Algunos estados no autorizan limitaciones en cuanto a la duración de una garantía implícita ni permiten la exclusión o limitación por daños accidentales o derivados; por lo tanto, puede que las anteriores limitaciones no apliquen en su caso. Esta garantía le da a usted derechos específicos, y otros que usted puede tener y que varían según el estado en el que usted reside. Si la unidad resultare defectuosa dentro del periodo de garantía, Por favor, comuníquese con nuestro Centro de atención al cliente con sede en EE. UU. al 1-800-654-8483 (opción 1) entre 7 y 20 h, Hora del Centro, o a través de nuestro sitio de internet www.byjasco.com.

Jasco Products Company LLC, Building B
10 E. Memorial Rd. Oklahoma City, OK 73114.

**SPECIFICATIONS**
ZW4009DV
Power: 120/277VAC, 60Hz
Signal (Frequency): 908.4/916MHz
Maximum Loads: 960W (120VAC)/1385W (277VAC) incandescent, 1/2HP (120/277VAC) motor or 1800W (15A) (120VAC)/15A (277VAC) resistive
Range: Up to 150ft. line of sight between the wireless controller and the closest Z-Wave receiver module
Operating Temperature Range: 32-104° F (0-40° C)
Type 1 enclosure, independently mounted (vertical position only), operating control: type 1.C action, pollution degree (2), Impulse voltage (4000V), software class A
For indoor use only
Specifications subject to change without notice due to continuing product improvement

**SPÉCIFICATIONS**
ZW4009DV
Tension: 120/277VCA, 60Hz
Signal (fréquence): 908.4/916MHz
Charges maximales: 960W (120VCA)/1385W (277VCA) incandescent, moteur de 1/2HP (120/277VCA) ou résistance de 1800W (15A) (120VCA)/15A (277VCA)
Portée : Distance à vue entre la télécommande et le module de réception Z-Wave le plus proche allant jusqu'à 150 pi (45.7m).
Plage de températures de fonctionnement : de 0 à 40° C (de 32 à 104° F)
Boîtier de type 1, monté indépendamment (position verticale seulement), intervention de type 1.c commande de fonctionnement,
degré de pollution (2), tension de choc de (4000 V), logiciel de classe A
Utilisation intérieure uniquement
En raison d'améliorations continues du produit, les spécifications peuvent faire l'objet de changements sans préavis

**ESPECIFICACIONES**
ZW4009DV
Energía: 120/277VCA, 60Hz
Señal (Frecuencia): 908.4/916MHz
Cargas máximas: 960W (120VAC)/1385W (277VCA) incandescente, 1/2HP (120/277VCA) motor o 1800W (15A) (120VCA)/15A (277VCA) resistiva
Alcance: Hasta 150 pies (45.7m) en línea de visibilidad directa entre el control inalámbrico y el módulo receptor Z-Wave más cercano
Rango de temperatura de funcionamiento: 0-40° C (32-104° F)
Recinto de tipo 1, independientemente montado (solo en posición vertical), acción tipo 1.c de control de operación, grado de contaminación (2), voltaje de impulso (4000V), software de clase A
Para uso en espacios interiores solamente
Especificaciones sujetas a cambio sin aviso debido a continuas mejoras del producto

## 1.

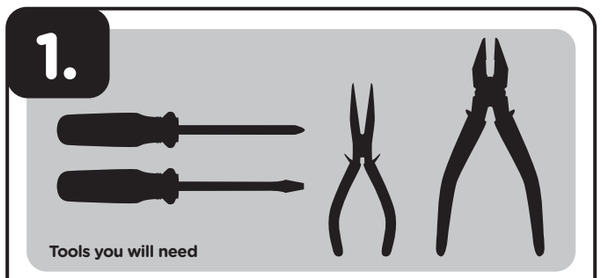

Tools you will need

**IMPORTANT!**
The fixture controlled by the Z-Wave In-Wall Smart Switch must not exceed 960W (120VAC)/1385W (277VAC) incandescent. The switch is designed only for use with permanently installed fixtures.

**Getting to know your new Z-Wave device**

- Turn ON/OFF manually or remotely via the Z-Wave controller
- Can be included in multiple groups and scenes
- May be used in single-pole installation or with up to four add-on switches (12728/46200) in 3-way or 4-way wiring configurations
- Compatible with all incandescent and CFL/LED bulbs
- Auto line/load detection
- Uses a standard, toggle wallplate for single-gang installations (wallplate not included)
- Z-Wave certified for simple pairing and integrated home automation
- Screw terminal installation — requires wiring connections for line (hot), load, neutral and ground. Traveler wire required for 3-way or 4-way installation
- This Z-Wave device has advanced features that allow you to customize your experience. These features can only be adjusted by a Z-Wave enabled controller that supports the Z-Wave configuration command class. For a complete list of adjustable configurations, visit www.ezzwave.com/config

## 2.

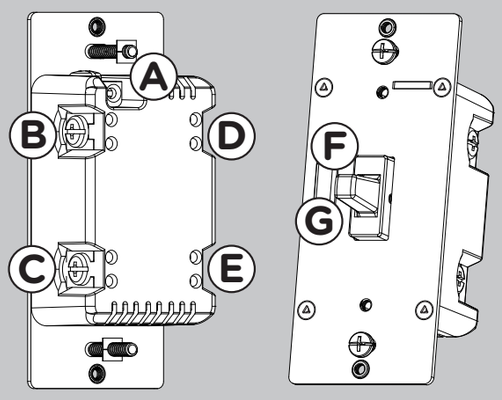


A. **Ground** (Green/Bare)
B. **Line or Load** (Black)
C. **Line or Load** (Black)
D. **Traveler** (Red/Other)
E. **Neutral** (White)
F. **Up** — press & release to turn switch on
G. **Down** — press & release to turn switch off

## 3.

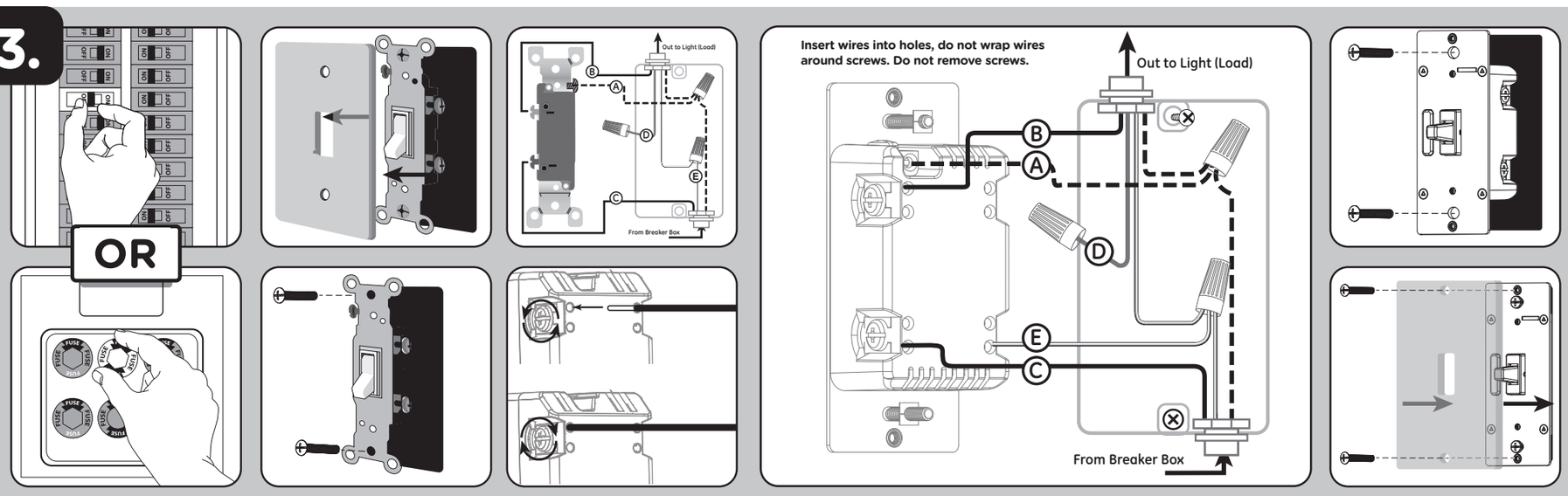


**WARNING — SHOCK HAZARD**
Turn OFF the power to the branch circuit for the switch and lighting fixture at the service panel. All wiring connections must be made with the POWER OFF to avoid personal injury and/or damage to the switch. This device is intended for installation in accordance with the National Electric Code and local regulations in the United States or the Canadian Electrical Code and local regulations in Canada. If you are unsure or uncomfortable about performing this installation, consult a qualified electrician.

**Multi-switch wiring**
For 3-way installations, please refer to add-on switch (12728/46200) manual.

1. Shut off power to the circuit at circuit breaker or fuse box.

**IMPORTANT!** ***Verify power is OFF to switch box before continuing.***

2. Remove wallplate.
3. Remove the switch mounting screws.
4. Carefully remove the switch from the switch box. DO NOT disconnect the wires.
5. There are up to five screw terminals on the switch; these are marked:
   A. GROUND — Green/Bare
   B. LINE or LOAD — Black (connected to power or lighting)
   C. LINE or LOAD — Black (connected to power or lighting)
   D. TRAVELER — Red/Other (only in 3-way installations)
   E. NEUTRAL — White
   Match these screw terminals to the wires connected to the existing switch.
6. Disconnect the wires from the existing switch. Label wires according to the previous terminal connection.

**Observe important wiring information**
**IMPORTANT!** *This switch is rated for and intended to only be used with copper wire.*

**Wire gauge requirements**
Use 14AWG or larger wires suitable for at least 80° C for supplying line (hot), load, neutral, ground and traveler connections.

**Wire strip length**
Attach using the enclosure's holes, strip insulation 5/8in. (16mm).
*UL specifies the tightening torque for the screws is 14Kgf-cm (12lbf-in).*

1. Connect the green or bare copper ground wire to the GROUND terminal.
2. Connect the black wire from the light to either LINE/LOAD terminal.
3. Connect the black wire from the electrical service panel (hot) to the other LINE/LOAD terminal.
4. Connect the white wire to the NEUTRAL terminal (use included jumper wire if needed).

**Note:** *The traveler terminal is only used for 3-way or 4-way wiring and should remain unused if the switch is being installed in a 2-way system (one switch & one load).*

5. Insert switch into the switch box being careful not to pinch or crush wires.
6. Switch must be independently mounted (vertical position only).
7. Secure the switch to the box using the supplied screws.
8. Mount the wallplate.
9. Reapply power to the circuit at fuse box or circuit breaker and test the system.

**Basic operation**
The connected light can be turned ON/OFF in two ways:

1. Manually from the front panel of the switch.
2. Remotely with a Z-Wave controller.

**Manual control**
The switch allows the user to turn ON/OFF the connected fixture.

1. To turn the connected fixture ON, press up and release the toggle.
2. To turn the connected fixture OFF, press down and release the toggle.

**Cycle LED light**
An LED shines behind the toggle to act as a guide light or status indicator.
**How to cycle between options:** Press up three times, then down one time quickly

1. LED is OFF all the time (default)
2. LED is ON all of the time (illuminates switch in the dark)
3. LED is ON when the load is OFF (guide light in the dark)
4. LED is ON when the load is ON (indicates the switch is ON)

## 4.

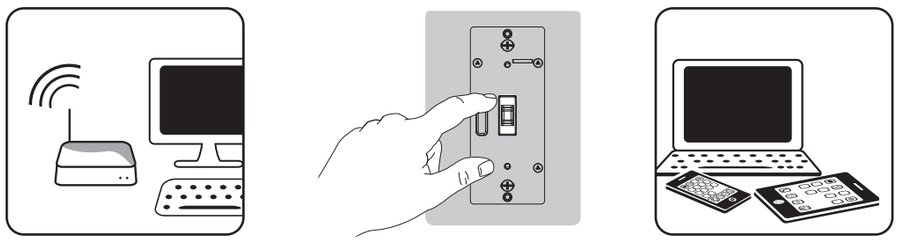

**Adding your device to a Z-Wave network:**

1. Follow the instructions for your Z-Wave certified controller to add a device to the Z-Wave network.
2. Once the controller is ready to add your device, press up and release the toggle.
3. The controller's app will indicate if it has discovered the switch. If prompted by the controller to enter the S2 security code, refer to the QR code/security number on the side of the box or the QR code label on the product (see Figure 1). Enter the 5-digit code.

*Please reference the controller's manual for instructions.*

You have complete control to turn your fixture ON/OFF and create groups, scenes, schedules and interactive automations programmed by your controller.

If your Z-Wave certified controller features remote access, you can control your fixture from your mobile devices.

**NOTE**: *SmartStart enabled products can be added into a Z-Wave network by scanning the QR code on the product with a controller providing SmartStart inclusion. No further action is required and the SmartStart product will be added automatically within 10 minutes of being switched on in the network vicinity.*

**To remove and reset the device**

1. Follow the instructions for your Z-Wave certified controller to remove a device from the Z-Wave network.
2. Once the controller is ready to remove your device, press up and release the toggle.

**To return your switch to factory defaults**
Quickly press ON (up) button three times, then immediately press the OFF (down) button three times.

**Note:** *This should only be used if your network's primary controller is missing or otherwise inoperable.*

**Figure 1:**

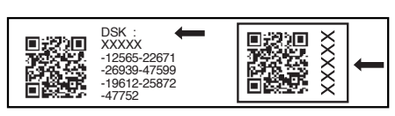


***Add-on switch (12728/46200) is required for multi-switch 3-way or 4-way installations.***
Connecting the traveler terminal of this switch to a standard switch will cause damage or result in improper function. If this switch is a part of a multi-switch installation, do not connect the traveler wire or apply power until add-on switches are correctly installed. For more information on 3-way or 4-way installations, view the manual with the add-on switch (12728/46200).

**Z-WAVE INTEROPERABILITY**
This product can be included and operated in any Z-Wave network with other Z-Wave certified devices from other manufacturers and/or other applications. All non-battery operated nodes within the network will act as repeaters regardless of vendor to increase reliability of the network.

**This device supports Association Command Class (3 Groups)**

- Association Group 1 supports Lifeline, Binary Switch Report
- Association Group 2 supports Basic Set and is controlled by pressing the ON or OFF button with the local load
- Association Group 3 supports Basic Set and is controlled by double pressing the ON or OFF button
- Each Association Group supports 5 total nodes

## 1.

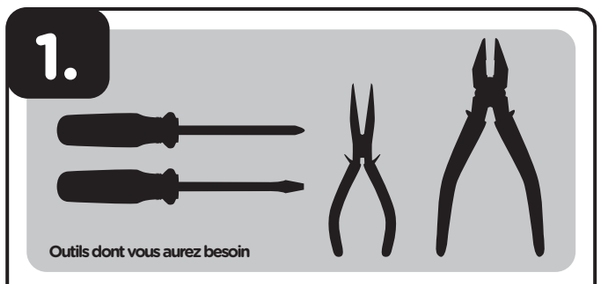


**IMPORTANT!**

L'appareil d'éclairage commandé par l'interrupteur intelligent mural Z-Wave ne doit pas dépasser 960W (120VAC)/1385W (277VAC) incandescent. L'interrupteur est conçu pour être utilisé uniquement avec des appareils d'éclairage installés de façon permanente.

### Familiarisez-vous avec l'utilisation de votre nouvel appareil Z-Wave

- Mise en marche ou arrêt manuellement ou à distance au moyen de la télécommande Z-Wave.
- Peut être inclus dans de nombreux groupes et à de nombreuses scènes.
- Peut être utilisé en installation unipolaire ou avec un maximum de quatre interrupteurs supplémentaires de marque dans des configurations de câblage à trois ou quatre voies (12728/46200).
- Compatible avec toutes les ampoules à incandescence, à DEL et fluocompactes.
- Ligne automatique/détection de charge
- Se fixe sur une plaque murale à bascule de taille standard pour des installations à compartiment unique (plaque murale non incluse).
- Le Z-Wave est certifié pour un appairage simple et une domotique intégrée.
- Borne à vis — nécessite des raccordements de câblage pour le fil sous tension, le fil à la charge, le fil neutre et le fil de mise à la terre. Une navette est requise pour une installation à trois ou quatre voies.
- Cet appareil Z-Wave possède des fonctions avancées qui vous permettent de personnaliser votre expérience. Ces fonctions ne peuvent être réglées que par une télécommande compatible avec la technologie Z-Wave qui prend en charge la classe de commandes de configuration Z-Wave. Pour accéder à une liste complète de configurations, visitez le site suivant www.ezzwave.com/config

## 2.

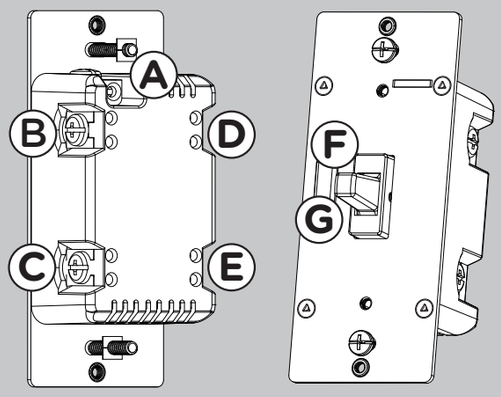


A. **Terre** (Ground) (vert/nu)
B. **Secteur ou Charge** (Line or Load)(noir)
C. **Secteur ou Charge** (Line or Load) (noir)
D. **Navette** (Traveler) (rouge/autre couleur)
E. **Neutre** (Neutral) (Blanc)
F. **Vers le haut** (Up)— appuyez et relâchez pour mettre en marche
G. **Vers le bas** (Down) — appuyez et relâchez pour mettre à la position arrêt

## 3.

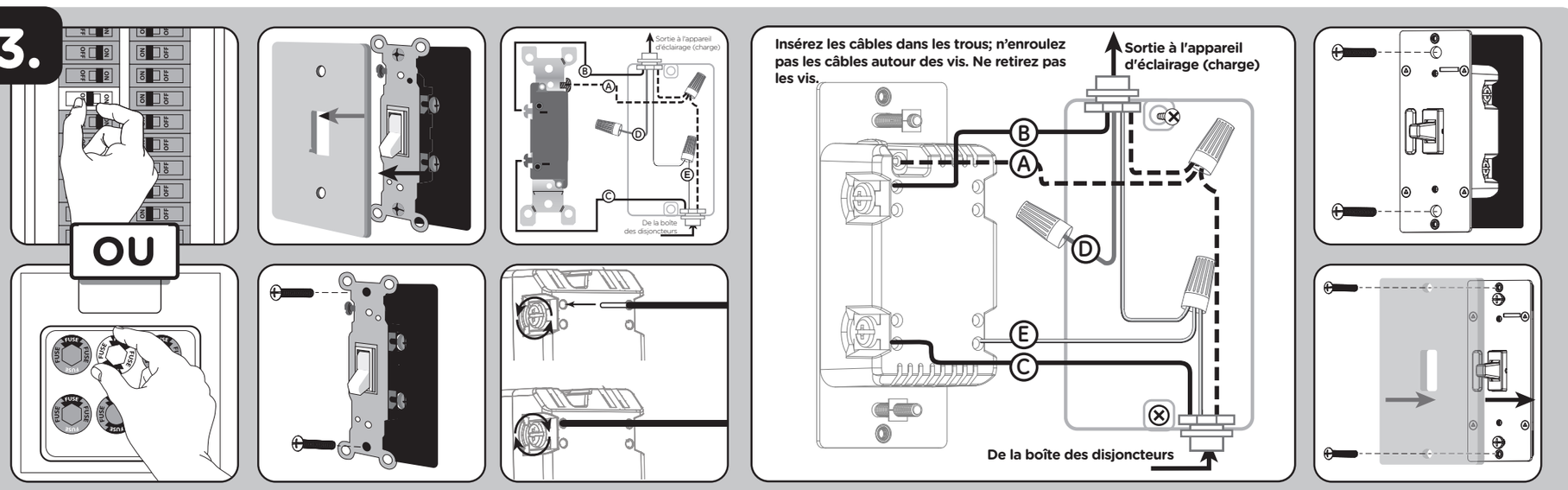


### AVERTISSEMENT — RISQUE D'ÉLECTROCUTION

COUPEZ l'alimentation dans le circuit de dérivation relatif à l'interrupteur et à l'appareil d'éclairage sur le panneau de branchement. Tous les branchements de câblage doivent être effectués HORS TENSION pour éviter de vous blesser ou d'endommager l'interrupteur. Ce dispositif est prévu pour une installation conforme au Code national de l'électricité et aux règlements locaux des États-Unis ou au Code canadien de l'électricité et aux règlements locaux du Canada. Si vous n'êtes pas certain de la façon d'effectuer cette installation ou si vous ne vous sentez pas à l'aise pour l'accomplir, veuillez consulter un électricien qualifié.

### Câblage avec plusieurs interrupteurs

Pour les installations à trois voies, veuillez consulter le manuel des interrupteurs supplémentaires (12728/46200) de marque.

1. Coupez l'alimentation au disjoncteur ou à la boîte à fusibles.

**IMPORTANT! Avant de poursuivre, assurez-vous que l'alimentation est COUPÉE à la boîte de jonction.**

2. Retirez la plaque murale.
3. Retirez les vis de montage de l'interrupteur.
4. Retirez avec soin l'interrupteur de la boîte de l'interrupteur. NE débranchez PAS les fils.
5. Il y a cinq bornes de jonction sur l'interrupteur. Celles-ci sont indiquées comme suit :
   A. TERRE (GROUND) — Fil vert/Fil nu
   B. SECTEUR ou CHARGE (LINE OR LOAD) — Fil noir (relié au luminaire)
   C. SECTEUR ou CHARGE (LINE OR LOAD) — Fil noir (relié au luminaire)
   D. NAVETTE (TRAVELER) — Fil rouge ou d'une autre couleur (uniquement pour les installations à trois voies)
   E. NEUTRE (Neutral) — Fil blanc
   Faites correspondre ces bornes à vis avec les fils reliés à l'interrupteur existant.
6. Débranchez les fils de l'interrupteur existant. Marquer les fils selon leurs raccordements antérieurs aux bornes.

**Notez les renseignements importants relatifs au câblage.**

***IMPORTANT! Cet interrupteur est conçu pour et doit être utilisé uniquement avec du fil en cuivre.***

**Exigences en matière de calibre de fil**

Utilisez des fils de calibre 14AWG ou de calibre supérieur, adaptés à des températures d'au moins 80° C, pour les raccordements du fil sous tension, du fil à la charge, du fil neutre, du fil de mise à la terre et de la navette.

**Longueur de fil à dénuder**

Fixez à l'aide des orifices du boîtier : dénudez l'isolant sur 5/8 po. (16 mm).

*UL précise que le couple de serrage des vis est de 14 kgf/cm (12 lbf/po).*

1. Raccordez le fil de mise à la terre vert ou en cuivre nu à la borne de mise à la terre (GROUND).
2. Raccordez le fil noir de l'appareil d'éclairage à la borne secteur (LINE) ou charge (LOAD).
3. Raccordez le fil noir du panneau de branchement électrique (sous tension) à l'autre borne secteur (LINE) ou charge (LOAD).
4. Raccordez le fil blanc à la borne neutre (NEUTRAL) (utilisez le cavalier inclus au besoin).

**REMARQUE :** *La borne de la navette est seulement utilisée pour le câblage à trois ou quatre voies et doit rester isolée si l'interrupteur est installé dans un système à deux voies (un interrupteur et une charge).*

5. Insérez l'interrupteur dans la boîte de l'interrupteur en prenant soin de ne pas pincer ou écraser les fils.
6. L'interrupteur doit être monté indépendamment (position verticale seulement).
7. Fixez l'interrupteur sur la boîte à l'aide des vis fournies.
8. Installez la plaque murale.
9. Rétablissez l'alimentation dans le circuit, à la boîte à fusibles ou au disjoncteur, et mettez le système à l'essai.

**Fonctionnement de base**

L'appareil d'éclairage branché peut être allumé ou éteint de deux façons différentes :

1. Manuellement, à partir du panneau avant de l'interrupteur.
2. À distance, à l'aide de la télécommande Z-Wave.

**Commande manuelle**

L'interrupteur permet à l'utilisateur d'allumer et d'éteindre l'appareil d'éclairage branché.

1. Pour allumer l'appareil d'éclairage branché : Poussez l'interrupteur à bascule vers le haut, et relâchez-le.
2. Pour éteindre l'appareil d'éclairage branché : Poussez l'interrupteur à bascule vers le bas, et relâchez-la.

**DEL de cycle**

**Une DEL s'allume derrière l'interrupteur à bascule pour servir d'éclairage de guidage ou d'indicateur d'état.**

**Comment passer d'une option à l'autre : Appuyez rapidement trois fois vers le haut, puis une fois vers le bas.**

1. La DEL est éteinte en permanence (par défaut)
2. La DEL est allumée en permanence (éclaire l'interrupteur dans le noir)
3. La DEL est allumée lorsque la charge est désactivée (éclairage de guidage dans le noir)
4. La DEL est allumée lorsque la charge est activée (indique que l'interrupteur est sous tension)

## 4.

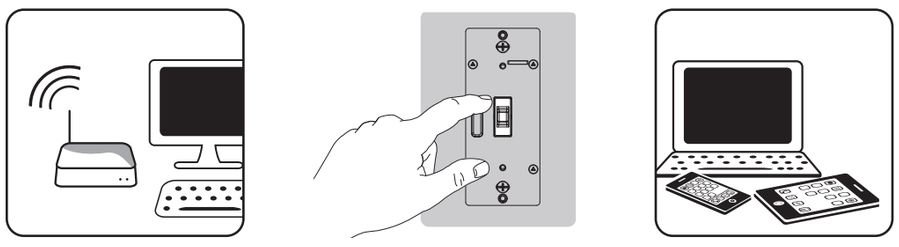

**Ajoutez votre appareil à un réseau Z-Wave :**

1. Suivez les instructions relatives à votre contrôleur certifié Z-Wave pour ajouter un appareil au réseau Z-Wave.
2. Une fois que le contrôleur est prêt à ajouter votre appareil, poussez l'interrupteur à bascule vers le haut et relâchez-le.
3. L'application du contrôleur indiquera si elle a trouvé l'interrupteur. Si le contrôleur vous invite à entrer le code de sécurité S2, reportez-vous au code QR/numéro de sécurité situé sur le côté de la boîte, ou à l'étiquette de code QR présente sur le produit (voir la figure 1). Entrez le code à cinq chiffres.

**Figure 1:**

DSK :
XXXXX
-125651-22671
-26939-47599
-19612-25872
-47752

*Veuillez consulter le manuel du contrôleur pour obtenir des instructions.*

Vous avez maintenant le contrôle absolu sur la mise en marche et l'arrêt de votre appareil, en plus de pouvoir créer des groupes, des scènes, des horaires et des automatisations interactives programmés par votre contrôleur.

Si votre contrôleur certifié Z-Wave a une fonction d'accès à distance, vous pouvez commander votre appareil à l'aide de vos appareils mobiles.

**Pour retirer ou réinitialiser un appareil**

1. Suivez les instructions relatives à votre contrôleur certifié Z-Wave pour retirer un appareil du réseau Z-Wave.
2. Une fois que le contrôleur est prêt à retirer votre appareil, poussez l'interrupteur à bascule vers le haut, et relâchez-le.

**Pour rétablir les configurations usine de votre interrupteur :**

Poussez rapidement le bouton de mise en marche vers le haut trois fois, puis poussez immédiatement le bouton d'arrêt vers le bas trois fois.

**Remarque :** *Cette mesure ne doit être prise que si le contrôleur principal du réseau est manquant ou inutilisable.*

**L'interrupteur supplémentaire de marque est nécessaire pour les installations multi-interrupteurs à trois ou quatre voies.**

Raccorder la borne de la navette de cet interrupteur à un interrupteur standard qui n'est pas de marque entraînera des dommages ou altérera son fonctionnement. Dans le cas où cet interrupteur fait partie d'une installation multi-interrupteurs à trois ou quatre voies, ne raccordez pas la navette ou ne le mettez pas sous tension tant que les interrupteurs supplémentaires ne sont pas correctement installés. Pour plus de renseignements sur les installations à trois ou quatre voies, consultez le manuel livré avec l'interrupteur supplémentaire (12728/46200).

**INTEROPÉRABILITÉ ENTRE LES DISPOSITIFS Z-WAVE**

Ce produit peut être utilisé dans un réseau Z-Wave avec d'autres appareils certifiés Z-Wave produits par d'autres fabricants et d'autres applications. Tous les noeuds fonctionnant sans pile au sein du réseau joueront le rôle de répétiteurs, quel que soit le fournisseur, afin de rehausser la fiabilité du réseau.

Ce dispositif prend en charge la classe de commandes Association (trois groupes)

- Le groupe d'association 1 prend en charge la ligne de sécurité et le rapport Binary Switch.
- Le groupe d'association 2 prend en charge le réglage de base et est commandé par une pression du bouton de marche et d'arrêt par la charge locale.
- Le groupe d'association 3 prend en charge le réglage de base et est commandé par une double pression du bouton de marche et d'arrêt.
- Chaque groupe d'association prend en charge un total de cinq (5) nœuds

## 1.

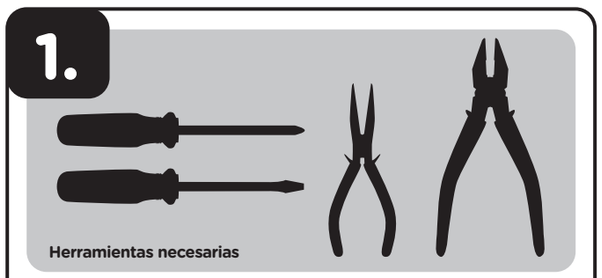


**¡IMPORTANTE!**

El accesorio controlado por el interruptor de pared inteligente Z-Wave no debe ser superior a 960W (120VAC)/1385W (277VAC) incandescente. Este interruptor está diseñado para usarse únicamente en accesorios instalados en forma permanente.

### Características principales de su nuevo dispositivo Z-Wave

- ENCENDIDO/APAGADO manual o remoto a través del controlador Z-Wave.
- Se puede incluir en varios grupos y escenas.
- Se puede utilizar en una instalación monofásica o hasta con cuatro interruptores auxiliares de marca en configuraciones de cableado de 3 o 4 vías (12728).
- Compatible con todas las bombillas incandescentes y las bombillas CFL/LED.
- Detección de línea/carga automática
- Utiliza una placa de pared estándar con interruptor basculante para instalaciones de conexión sencilla (la placa de pared no está incluida).
- Z-Wave está certificado para una sincronización simple y una automatización integrada del hogar.
- Instalación de terminales de tornillo — requiere de conexiones de cables para linea (con corriente) (line), carga (load), neutro (neutral) y tierra (ground). Se requiere un cable puente para instalaciones de 3 o 4 vías
- Este dispositivo Z-Wave cuenta con características avanzadas que le permiten personalizar su experiencia. Estas características solo pueden ser ajustadas por medio de un controlador habilitado por Z-Wave que sea compatible con la clase de comandos de configuración de Z-Wave. Consulte la lista integral de configuraciones ajustables en: www.ezzwave.com/config.

## 2.

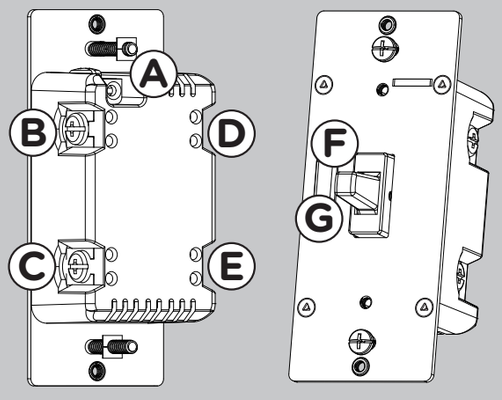


A. **Tierra** (Verde/Pelado)
B. **Línea o Carga** (Negro)
C. **Línea o Carga** (Negro)
D. **Puente** (Traveler) (Rojo/Otro)
E. **Neutro** (Blanco)
F. **Arriba:** — presione y suelte para encender el interruptor
G. **Abajo** — presione y suelte para apagar el interruptor

## 3.

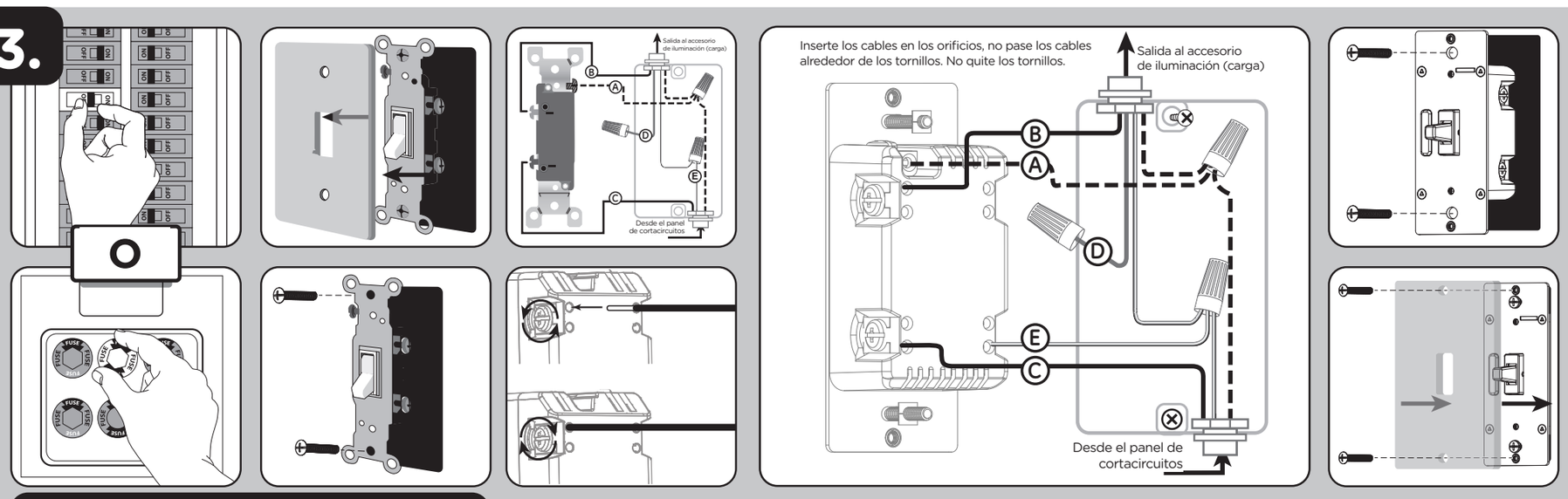


### ADVERTENCIA — DESCARGA ELÉCTRICA

Interrumpa la alimentación al circuito derivado del interruptor y al accesorio de iluminación desde el panel de servicio. Todas las conexiones de cableados deben realizarse con el SUMINISTRO DE CORRIENTE INTERRUMPIDO para evitar lesiones personales o daños al interruptor. Este dispositivo está diseñado para la instalación conforme al Código de Normas de Electricidad y las reglamentaciones locales en EE. UU. o el Código de Normas de Electricidad y las reglamentaciones locales en Canadá. Si no está seguro o tiene dudas sobre cómo realizar la instalación, contacte a un electricista profesional.

**Cableado de interruptores múltiples**

Para instalaciones de 3 vías, consulte el manual (12728/46200) sobre Interruptores auxiliares

**Cableado del interruptor monofásico**

Antes de comenzar, tal vez necesite cambiar el color de la paleta para que combine con la placa o la decoración de pared. Continúe con la sección 5.

1. Interrumpa el suministro de energía al circuito desde el panel de fusibles o el de cortacircuitos.

***IMPORTANTE**: Antes de continuar, compruebe que se ha INTERRUMPIDO la alimentación eléctrica a la caja del interruptor.*

2. Quite la placa de la pared.
3. Retire los tornillos de montaje del interruptor.
4. Saque el interruptor de la caja con cuidado. NO desconecte los cables.
5. Hay hasta cinco terminales de tornillo en el interruptor; están marcados de la siguiente manera:
   A. TIERRA (GROUND) — Verde/Pelado
   B. LINEA O CARGA (LINE OR LOAD) — Negro (conectado a la alimentación o a la luz)
   C. LINEA O CARGA (LINE OR LOAD) — Negro (conectado a la alimentación o a la luz)
   D. PUENTE (TRAVELER) — Rojo/Otro (solo en instalaciones de 3 vías)
   E. NEUTRO (NEUTRAL) — Blanco
6. Haga corresponder estos terminales de tornillo con los cables conectados al interruptor existente.
7. Desconecte los cables del interruptor existente. Tome la precaución de rotular los cables según la conexión anterior al terminal.

**Observe la siguiente información importante sobre el cableado**

***IMPORTANTE:** este interruptor ha sido clasificado para usarse exclusivamente con alambre de cobre y está diseñado precisamente para ese tipo de alambre.*

**Requisitos de calibre del cableado**

Use cables de 14AWG o superior que sean adecuados para una temperatura de al menos 80° C para suministro de las conexiones linea (con corriente) (line), carga (load), neutro (neutral), tierra (ground) y puente (traveler).

**Longitud de cable sin aislamiento:**

1. Para conectar utilizando los orificios del recinto: pelar 5/8in. (16mm) del aislamiento.

*La norma de UL especifica que el par de apriete de los tornillos debe ser de 14Kgf-cm (12lbf-in).*

2. Conecte el cable de cobre verde o pelado de conexión a tierra al terminal tierra (GROUND).
3. Conecte el cable negro del dispositivo de iluminación a cualquiera de los terminales marcados línea/carga (LINE/LOAD).
4. Conecte el cable negro del panel de servicio eléctrico (con corriente) (hot) a cualquiera de los terminales marcados línea/carga (LINE/LOAD).
5. Conecte el cable blanco al terminal neutro (use el cable del puente incluido, de ser necesario).

***Note**: El terminal puente solo se usa para el cableado de tres o cuatro vías y deberá permanecer aislado si el interruptor se instala en un sistema de dos vías (un interruptor y una carga).*

6. Introduzca el interruptor en la caja del interruptor, teniendo cuidado de no comprimir o presionar los cables.
7. El interruptor debe ser montado independientemente (solo en posición vertical)
8. Asegure bien el interruptor a la caja usando los tornillos que se suministran.
9. Coloque la placa de la pared.
10. Reanude el suministro de energía al circuito desde el panel de fusibles o el de cortacircuitos y pruebe el sistema.

**Funcionamiento básico**

La luz conectada se puede ENCENDER/APAGAR de dos formas:

1. De manera manual, desde el panel frontal del interruptor de pared.
2. De manera remota, con el controlador Z-Wave.

**Control manual**

El interruptor le permite al usuario ENCENDER/APAGAR el accesorio conectado.

1. Para ENCENDER el accesorio conectado, presione y suelte el interruptor basculante hacia arriba.
2. Para APAGAR el accesorio conectado, presione y suelte el interruptor basculante hacia abajo.

**Ciclo de luz LED**

La luz LED que brilla debajo del interruptor actúa como una luz guía o un indicador de estado.

**Cómo alternar las opciones:** pulse hacia arriba tres veces y luego hacia abajo una vez rápidamente.

1. La luz LED está APAGADA todo el tiempo (opción predeterminada)
2. La luz LED siempre está ENCENDIDA (ilumina el interruptor en la oscuridad).
3. La luz LED está ENCENDIDA cuando la carga está APAGADA (luz guía en la oscuridad)
4. La luz LED está ENCENDIDA cuando la carga está ENCENDIDA (indica que el interruptor está ENCENDIDO)

## 4.

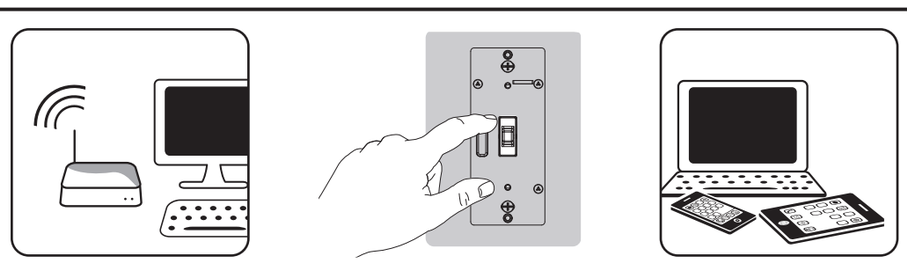

**Cómo agregar su dispositivo a una red Z-Wave:**

1. Siga las instrucciones provistas para su controlador Z-Wave homologado para agregar un dispositivo a la red Z-Wave.
2. Una vez que el controlador esté listo para incluir su dispositivo, presione el interruptor basculante hacia arriba y suéltelo.
3. La aplicación del controlador indicará si ha encontrado el interruptor. Si el controlador indica que ingrese el código de seguridad S2, consulte el código QR o el número de seguridad en el lateral de la caja o la etiqueta con el código QR que se encuentra en el producto (ver Figura 1). Ingrese el código de cinco dígitos.

**Figura 1:**

DSK :
XXXXX
-125651-22671
-26939-47599
-19612-25872
-47752

*Consulte el manual de referencia del controlador para obtener instrucciones.*

Ahora tiene control total para ENCENDER/APAGAR el accesorio y crear grupos, escenas, horarios y automatizaciones interactivas programadas con su controlador.

Si su controlador Z-Wave homologado cuenta con acceso remoto, usted podrá controlar el accesorio desde dispositivos móviles.

**Quitar y restablecer el dispositivo**

1. Siga las instrucciones provistas para su controlador Z-Wave homologado para quitar un dispositivo de la red Z-Wave.
2. Una vez que el controlador esté listo para quitar su dispositivo, presione el interruptor basculante hacia arriba y suéltelo.

**Restablecer los ajustes de fábrica del interruptor**

Presione rápidamente el botón ON (hacia arriba) tres veces y luego presione de inmediato el botón OFF (hacia abajo) tres veces.

**Nota:** *Realice esta acción solo en caso de que el controlador principal de su red falte o no funcione.*

**Para instalaciones de varios interruptores de 3 o 4 vías se requieren interruptores auxiliares de marca (12728/46200).**

La conexión del terminal puente de este interruptor a un interruptor estándar que no sea de producirá daños o un mal funcionamiento. Si este interruptor es parte de una instalación de varios interruptores de 3 o 4 vías, no conecte el cable puente ni suministre electricidad hasta que los interruptores auxiliares estén instalados correctamente. Para obtener más información sobre instalaciones de 3 o 4 vías, consulte el manual que viene con el interruptor auxiliar (12728/46200).

**INTEROPERABILIDAD DEL Z-WAVE**

Este producto se puede incluir y puede funcionar en cualquier red Z-Wave con dispositivos de otros fabricantes y otras aplicaciones que cuenten con la homologación Z-Wave. Todos los nodos que formen parte de la red y que funcionen sin pilas actuarán de repetidores independientemente del proveedor, con el fin de aumentar la fiabilidad de la red.

Este dispositivo es compatible con la Clase de comandos de asociación (3 grupos)

- Grupo de asociación 1: es compatible con la red vital (Lifeline), informe de conmutador binario
- Grupo de asociación 2: es compatible con el conjunto básico (Basic Set) y se controla presionando el botón de encendido o apagado con la carga local.
- Grupo de asociación 3: es compatible con la configuración básica y, para controlarlo, se presiona dos veces el botón de encendido/apagado
- Cada grupo de asociación es compatible con un total de 5 nodos