## FCC/IC

**En**

This device complies with Part 15 of the FCC and Industry Canada license-exempt RSS standards. Operation is subject to the following two conditions:
(1) this device may not cause harmful interference, and (2) this device must accept any interference received, including interference that may cause undesired operation.

**FCC NOTE:** The manufacturer is not responsible for any radio or TV interference caused by unauthorized modifications to this equipment. Such modifications could void the user's authority to operate the equipment.

**NOTE:** This equipment has been tested and found to comply with the limits for a Class B digital device, pursuant to Part 15 of the FCC Rules. These limits are designed to provide reasonable protection against harmful interference in a residential installation. This equipment generates, uses and can radiate radio frequency energy, and if not installed and used in accordance with the instructions, may cause harmful interference to radio communications. However, there is no guarantee interference will not occur in a particular installation. If this equipment does cause harmful interference to radio or television reception, which can be determined by turning the equipment off and on, the user is encouraged to try to correct the interference by one or more of the following measures:

— Reorient or relocate the receiving antenna.
— Increase the separation between the equipment and receiver.
— Connect the equipment into an outlet on a circuit different from which the receiver is connected.
— Consult the dealer or an experienced radio/TV technician for help.

Important note: To comply with the FCC RF exposure compliance requirements, no change to the antenna or the device is permitted. Any change to the antenna or the device could result in the device exceeding the RF exposure requirements and void user's authority to operate the device.

**Fr**

Cet appareil est conforme au paragraphe 15 des normes FCC et au CNR pour les appareils exempts de licence d'Industrie Canada. Son utilisation est sujette aux deux conditions suivantes : (1) cet appareil ne doit pas occasionner de brouillage préjudiciable et (2) cet appareil doit accepter toutes les interférences reçues, notamment les interférences qui peuvent provoquer un fonctionnement non désiré.

**NOTE DE LA FCC :** Le fabricant n'est pas responsable des interférences sur les fréquences radioélectriques ou télévisuelles pouvant être causées par des modifications non autorisées de ce matériel. De telles modifications peuvent annuler le droit de l'utilisateur à utiliser cet appareil.

**REMARQUE :** Cet appareil a été testé et certifié conforme aux limites relatives aux appareils numériques de catégorie B définies dans le paragraphe 15 des normes FCC. Ces limites ont été définies afin de fournir une protection raisonnable contre le brouillage préjudiciable en milieu résidentiel. Cet appareil produit, utilise et peut émettre des ondes de fréquence radio et, s'il n'est pas installé et utilisé conformément aux instructions, il peut provoquer un brouillage préjudiciable aux communications radio. Il n'existe toutefois aucune garantie que des interférences ne se produiront pas au sein d'une installation donnée. Si cet appareil occasionne un brouillage préjudiciable à la réception radiophonique ou télévisuelle, il suffit d'allumer et d'éteindre l'appareil pour déterminer sa responsabilité. Nous encourageons l'utilisateur à essayer de corriger ces interférences en appliquant une ou plusieurs des mesures suivantes :

— Réorienter ou déplacer l'antenne de réception.
— Augmenter la distance entre l'appareil et le récepteur.
— Brancher l'appareil à une prise secteur différente de celle du récepteur.
— Consulter le revendeur ou un technicien spécialisé en postes radio ou téléviseurs.

Remarque importante : Pour se conformer aux exigences de conformité de la FCC concernant l'exposition aux RF, aucune modification apportée à l'antenne ou au dispositif n'est autorisée. Toute modification apportée à l'antenne ou au dispositif pourrait faire en sorte que le dispositif dépasse les exigences d'exposition aux RF et pourrait annuler le droit de l'utilisateur à utiliser ce dispositif.

**Es**

Este dispositivo cumple con las Especificaciones del apartado 15 de las normas de la FCC y con las especificaciones de las normas radioeléctricas (RSS) del Ministerio de Industria de Canadá aplicables a aparatos exentos de licencia. El funcionamiento está sujeto a las siguientes dos condiciones: (1) este dispositivo no debe provocar interferencia perjudicial, y (2) este dispositivo debe aceptar toda interferencia que reciba, incluso la que pudiera causar un funcionamiento no deseado.

**NOTA DE LA FCC:** El fabricante no se hace responsable de ninguna interferencia de radio o TV ocasionada por modificaciones no autorizadas efectuadas a este equipo. Dichas modificaciones podrían anular la autoridad del usuario para utilizar el equipo.

**NOTA:** Este equipo ha sido probado y cumple con los límites para aparatos digitales de Clase B, de conformidad con el apartado 15 de las normas de la FCC. Estos límites están diseñados para proveer protección razonable contra interferencias perjudiciales en una instalación residencial. Este equipo genera, usa y puede irradiar energía de radiofrecuencias y, si no se instala y usa según las instrucciones, puede provocar interferencia perjudicial a las radiocomunicaciones. No obstante, no hay garantías de que no ocurrirá interferencia en una instalación en particular. Si este equipo provoca interferencia perjudicial a la recepción de radio o televisión, lo que puede determinarse encendiendo y apagando el equipo, se recomienda que el usuario intente corregir la interferencia por medio de la implementación de una o más de las siguientes medidas:

— Reorientar o reubicar la antena receptora.
— Incrementar la separación entre el equipo y el receptor.
— Conectar el equipo a un tomacorriente de un circuito diferente del circuito al que está conectado el receptor.
— Consultar al distribuidor o a un técnico con experiencia en radio/televisión para solicitar asistencia.

**Nota importante:** Para cumplir con los requisitos de cumplimiento de exposición de radiofrecuencia de la FCC, no se permiten cambios a la antena o el dispositivo. Cualquier cambio a la antena o dispositivo podría hacer que el dispositivo supere los requerimientos de exposición de radiofrecuencia y anular la autoridad del usuario para operar el dispositivo.

**Responsible Party - US Contact Information | Parte responsable - Información de contacto de los Estados Unidos | Partie responsable - Coordonnées des États-Unis**
ZWA4011DVENB:
FCC ID — QOBZWA4011DV | IC: 6924A-ZWA4011DV
Jasco Products Company | Model: ZWA4011DVENB/59337
10 E. Memorial Rd., Oklahoma City, OK 73114 | 1-800-654-8483
CAN ICES-3(B)/NMB-3(B)

All brand names shown are trademarks of their respective owners.
Tous les noms de marque illustrés sont des marques de commerce de leurs propriétaires respectifs.
Todas las marcas que aparecen aquí son marcas registradas de sus respectivos dueños.

MADE IN CHINA/FABRIQUÉ EN CHINE/HECHO EN CHINA

JASCO PRODUCTS COMPANY LLC,
10 E. MEMORIAL RD., OKLAHOMA CITY, OK 73114.

©JASCO 2021 | 59337 | ZWA4011DVENB 07/19/21 v1

# MANUAL • MANUEL • MANUAL

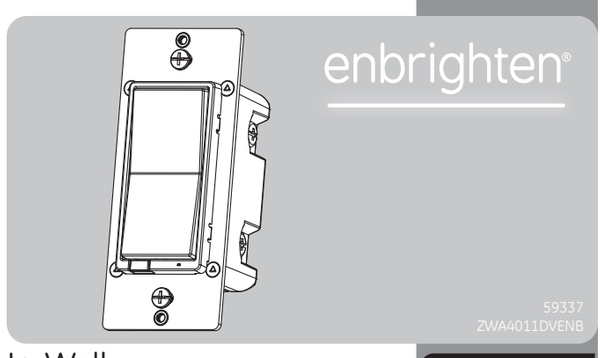


# In-Wall
# Smart Switch
## Montage Mural
# Intelligent Enfichable
# Interruptor De Pared
# Inteligente

READ IT OR WATCH IT

Read instructions or watch easy-to-follow video. Scan QR code or visit https://byjasco.com/59337l

### Convert any smart control* to a multi-location switch

*For a list of compatible devices, visit ezzwave.com

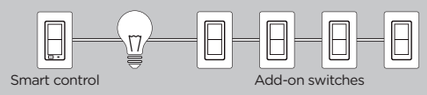


To purchase an add-on switch or for more details, visit ezaddonswitch.com.

### Multiple paddle colors available

ezzwave.com/paddlecolors

Purchase additional items at EZzwave.com or visit your local retailer.

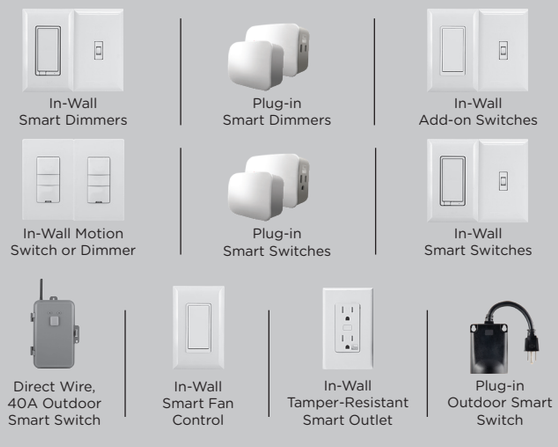


## STOP

**DO NOT RETURN THIS PRODUCT TO THE STORE**
**NE RETOURNEZ PAS CE PRODUIT AU MAGASIN**
**NO DEVUELVA ESTE PRODUCTO A LA TIENDA**

If you have any problems or questions, contact our U.S.-based Consumer Care at 1-800-654-8483, option 1, Monday–Friday, 7AM–8PM Central Time.

For the most up-to-date product support, accessories, electronic (PDF) format manuals and more, visit www.byjasco.com/support.

• No user-serviceable parts in this unit.

Si vous avez des problèmes ou des questions, veuillez communiquer avec notre service à la clientèle aux États-Unis au 1-800-654-8483, option 1, du lundi au vendredi, de 7 h à 20 h (HNC).

Pour le soutien relatif aux produits le plus à jour, les accessoires, les manuels en format électronique (PDF) et plus encore, visitez le site www.byjasco.com/support.

• Aucune des pièces de ce dispositif ne peut être réparée par l'utilisateur.

Si tiene problemas o dudas, comuníquese con nuestro Centro de atención al cliente con sede en EE. UU. al 1-800-654-8483, opción 1 de lunes a viernes, de 7 a.m. a 8 p.m., hora estándar del centro (CST).

Para recibir el soporte técnico más actualizado sobre productos, accesorios, manuales en formato digital (PDF), entre otros, visite www.byjasco.com/support.

• Esta unidad no contiene piezas que el usuario pueda reparar.

## WARNING

**RISK OF FIRE**
**RISK OF ELECTRICAL SHOCK**
**RISK OF BURNS**

**CONTROLLING APPLIANCES**
**CAUTION:**
• DO NOT EXCEED RATINGS
• DO NOT USE TO CONTROL ANY DEVICE WHERE UNINTENDED OPERATION COULD CAUSE UNSAFE CONDITIONS (HEAT LAMP, SUN LAMP, ETC.)
• DO NOT USE TO CONTROL RECEPTACLES
• FOR INDOOR USE ONLY

## AVERTISSEMENT

**RISQUE D'INCENDIE**
**RISQUE DE CHOC ÉLECTRIQUE**
**RISQUE DE BRÛLURES**

**COMMANDE DES APPAREILS**
**ATTENTION :**
• NE PAS DÉPASSER LES CARACTÉRISTIQUES NOMINALES
• NE PAS UTILISER POUR COMMANDER DES APPAREILS POUR LESQUELS UN FONCTIONNEMENT IMPRÉVU POURRAIT ENTRAÎNER DES CONDITIONS DANGEREUSES (LAMPE À RAYONS INFRAROUGES, LAMPE SOLAIRE, ETC.)
• NE PAS UTILISER POUR COMMANDER LES PRISES DE COURANT
• POUR UTILISATION INTÉRIEURE UNIQUEMENT

## ADVERTENCIA

**RIESGO DE INCENDIO**
**RIESGO DE DESCARGA ELÉCTRICA**
**RIESGO DE QUEMADURAS**

**CONTROL DE EQUIPOS ELECTRODOMÉSTICOS**
**PRECAUCIÓN:**
• NO SUPERE LOS VALORES NOMINALES ELÉCTRICOS
• NO USAR PARA CONTROLAR DISPOSITIVOS EN LOS QUE EL FUNCIONAMIENTO NO INTENCIONADO PODRÍA PROVOCAR SITUACIONES PELIGROSAS (LÁMPARAS DE CALEFACCIÓN, LÁMPARAS SOLARES, ETC.)
• NO UTILICE PARA CONTROLAR TOMACORRIENTES
• USE SOLAMENTE EN INTERIORES

**NOT FOR USE WITH MEDICAL OR LIFE-SUPPORT EQUIPMENT**
Z-WAVE ENABLED DEVICES SHOULD NEVER BE USED TO SUPPLY POWER TO OR CONTROL THE ON/OFF STATUS OF MEDICAL OR LIFE-SUPPORT EQUIPMENT.

**NE PAS UTILISER AVEC UN ÉQUIPEMENT MÉDICAL OU DE SURVIE**
LES DISPOSITIFS COMPATIBLES AVEC LA TECHNOLOGIE Z-WAVE NE DEVRAIENT JAMAIS ÊTRE UTILISÉS POUR ALIMENTER OU COMMANDER LA MISE EN MARCHE OU L'ARRÊT DE L'ÉQUIPEMENT MÉDICAL OU DE SURVIE.

**SE PROHÍBE SU EMPLEO EN EQUIPO MÉDICO O EQUIPO PARA EL MANTENIMIENTO DE LAS FUNCIONES VITALES**
LOS DISPOSITIVOS Z-WAVE NUNCA SE DEBEN USAR PARA SUMINISTRAR ENERGÍA ELÉCTRICA AL EQUIPO MÉDICO O AL EQUIPO PARA EL MANTENIMIENTO DE FUNCIONES VITALES, NI PARA CONTROLAR EL ESTADO DE ENCENDIDO O APAGADO DE DICHOS EQUIPOS.

**WARRANTY**
Jasco Products Company warrants this product to be free from manufacturing defects for five years from the original date of consumer purchase. This warranty is limited to the repair or replacement of this product only and does not extend to consequential or incidental damage to other products that may be used with this product. This warranty is in lieu of all other warranties, expressed or implied. Some states do not allow limitations on how long an implied warranty lasts or permit the exclusion or limitation of incidental or consequential damage, so the above limitations may not apply to you. This warranty gives you specific rights, and you may also have other rights which vary from state to state. Please contact our U.S.-based Consumer Care at 1-800-654-8483 (option 1) between 7AM–8PM, M-F, Central Time or www.byjasco.com if the unit should prove defective within the warranty period.

**GARANTIE**
Jasco Products Company garantit que ce produit est exempt de tout défaut de fabrication pendant une durée à cinq ans compter de la date de l'achat original par l'acheteur. Cette garantie se limite exclusivement à la réparation ou au remplacement de ce produit et n'est pas applicable aux dommages indirects ou accessoires survenus sur d'autres produits utilisés avec ce produit. Cette garantie se substitue à toute autre garantie expresse ou implicite. Certains États ne permettent pas de restrictions quant à la durée d'une garantie implicite ou permettent l'exclusion ou la limitation des dommages indirects et accessoires; il se peut, par conséquent, que cette garantie ne s'applique pas dans votre cas. Cette garantie vous confère des droits juridiques précis; vous pouvez jouir d'autres droits qui peuvent varier d'un État à l'autre. Veuillez communiquer avec notre service à la clientèle aux États-Unis au 1-800-654-8483 (option 1) entre 7 h et 20 h, heure du Centre ou par l'intermédiaire de notre site web www.byjasco.com si l'appareil s'avère défaillant au cours de la période de garantie.

**GARANTÍA**
Jasco Products Company garantiza que este producto no tendrá defectos de fabricación por un cinco años a partir de la fecha de compr a del consumidor original. Esta garantía se limita a la reparación o reposición de este producto y no cubre daños indirectos o incidentales a otros productos que se pudieran utilizar con este producto. Esta garantía reemplaza cualquier otra garantía explícita o implícita. Algunos estados no permiten la aplicación de limitaciones respecto de la duración de una garantía implícita o permiten la exclusión o limitación de la cláusula sobre daños indirectos o incidentales, por este motivo las limitaciones arriba mencionadas pueden no aplicarse en su caso. Esta garantía le otorga derechos específicos y es posible que tenga otros derechos que pueden variar según el estado en el que vive. Por favor, comuníquese con nuestro Centro de atención al cliente con sede en EE. UU. al 1-800-654-8483 (opción 1) entre 7 y 20 h, Hora del Centro, o a través de nuestro sitio de internet www.byjasco.com.

Jasco Products Company LLC, Building B
10 E. Memorial Rd. Oklahoma City, OK 73114.

**SPECIFICATIONS**
ZWA4011DV
Power: 120/277VAC, 60Hz
Signal (frequency): 908.4/916MHz
Maximum loads: 1800W (15A) (120VAC)/15A (277VAC)
Range: Up to 150ft. line of sight between the wireless controller and the closest Z-Wave receiver module
Operating temperature range: 32-104° F (0-40° C)
Independently mounted (vertical position only), operating control: type 1.c action, pollution degree (2), impulse voltage (4000V), software class A
For indoor use only
Specifications subject to change without notice due to continuing product improvement

**SPÉCIFICATIONS**
ZWA4011DV
Tension: 120/277VCA, 60Hz
Signal (fréquence): 908.4/916MHz
Charges maximales: 1800W (15A) (120VAC)/15A (277VAC)
Portée : Distance à vue entre la télécommande et le module de réception Z-Wave le plus proche allant jusqu'à 150 pi (45.7m).
Plage de températures de fonctionnement : De 0 à 40° C (de 32 à 104° F)
Monté indépendamment (position verticale seulement), intervention de type 1.c commande de fonctionnement, degré de pollution (2), tension de choc de (4000V), logiciel de classe A
Utilisation intérieure uniquement
En raison d'améliorations continues du produit, les spécifications peuvent faire l'objet de changements sans préavis

**ESPECIFICACIONES**
ZWA4011DV
Energía: 120/277VCA, 60Hz
Señal (frecuencia): 908.4/916MHz
Cargas máximas: 1800W (15A) (120VAC)/15A (277VAC)
Alcance: Hasta 150 pies (45.7m) en línea de visibilidad directa entre el control inalámbrico y el módulo receptor Z-Wave más cercano
Rango de temperatura de funcionamiento: 0-40° C (32-104° F)
Independientemente montado (solo en posición vertical), control de operación: acción tipo 1.c, grado de contamnación (2), voltaje de impulso (4000V), software de clase A
Para uso en espacios interiores solamente
Especificaciones sujetas a cambio sin aviso debido a continuas mejoras del producto

## 1.

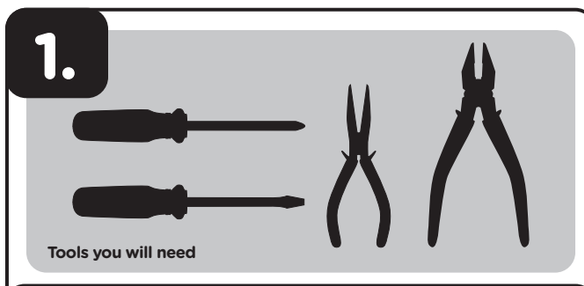


**IMPORTANT!**
The switch is designed only for use with permanently installed fixtures controlled by the Z-Wave in-wall smart switch must not exceed 960W (120VAC)/1385W (277VAC) incandescent, 1/2HP (120/277VAC) motor or 1800W(15A) (120VAC)/15A (277VAC)

**Getting to know your new Z-Wave device**

- Turn ON/OFF manually or remotely via the Z-Wave controller
- Can be added in multiple groups and scenes
- May be used in single-pole installation or with up to four add-on switches (46199/59339) in 3-way or 4-way wiring configurations
- Compatible with all incandescent and CFL/LED bulbs
- Auto line/load detection
- Interchangeable paddle switch — white & light almond paddle in package
- Uses a standard, rocker-style wallplate for single-gang installations (wallplate not included)
- Multicolor LED indicates switch location in a dark room
- Z-Wave certified for simple pairing and integrated home automation
- Screw terminal installation — requires wiring connections for line (hot), load, neutral and ground. Traveler wire required for 3-way or 4-way installation
- This Z-Wave device has advanced features that allow you to customize your experience. These features can only be adjusted by a Z-Wave enabled controller that supports the Z-Wave configuration command class. For a complete list of adjustable configurations, visit www.ezzwave.com/config

## 2.

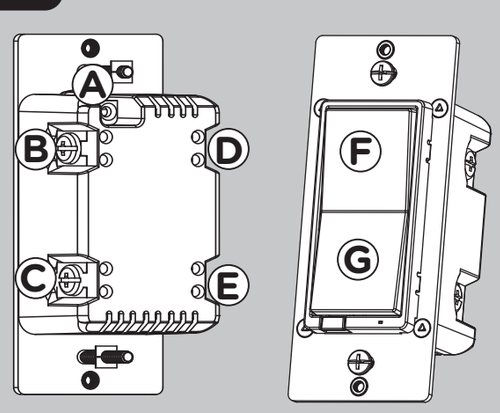


A. **Ground** (Green/Bare)
B. **Line or Load** (Black)
C. **Line or Load** (Black)
D. **Traveler** (Red/Other)
E. **Neutral** (White)

F. **Top rocker** — press to turn switch ON
G. **Bottom rocker** — press to turn switch OFF

## 3.

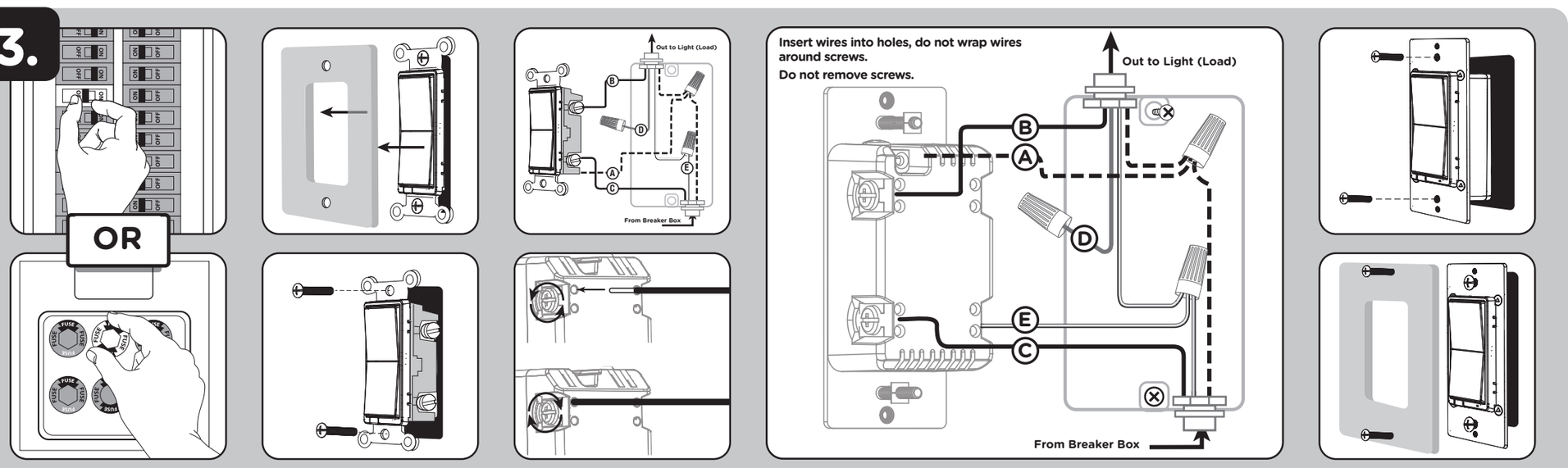


### WARNING — SHOCK HAZARD

Turn OFF the power to the branch circuit for the switch and lighting fixture at the service panel. All wiring connections must be made with the POWER OFF to avoid personal injury and/or damage to the switch. This device is intended for installation in accordance with the National Electric Code and local regulations in the United States or the Canadian Electrical Code and local regulations in Canada. If you are unsure or uncomfortable about performing this installation, consult a qualified electrician.

**Multi-switch wiring**
For 3-way installations, please refer to add-on switch (46199/59339) manual

**Single-switch wiring**
Before installation, you may wish to change the paddle color to match your wallplate or décor. Please proceed to section 5.

1. Shut off power to the circuit at circuit breaker or fuse box.

**IMPORTANT!** ***Verify power is OFF to switch box before continuing.***

2. Remove wallplate.
3. Remove the switch mounting screws.
4. Carefully remove the switch from the switch box. DO NOT disconnect the wires.
5. There are up to five screw terminals on the switch; these are marked:
   A. GROUND — Green/Bare
   B. LINE OR LOAD — Black (connected to power or lighting)
   C. LINE OR LOAD — Black (connected to power or lighting)
   D. TRAVELER — Red/Other (only in 3-way installations)
   E. NEUTRAL — White
   Match these screw terminals to the wires connected to the existing switch.
6. Disconnect the wires from the existing switch. Label wires according to the previous terminal connection.

**Observe important wiring information**
**IMPORTANT!** ***This switch is rated for and intended to only be used with copper wire.***

**Wire gauge requirements**
Use 14AWG or larger wires suitable for at least 80° C for supplying line (hot), load, neutral, ground and traveler connections.

**Wire strip length:**

1. For attachment using the enclosure's holes, strip insulation 5/8in. (16mm).
*UL specifies the tightening torque for the screws is 14Kgf-cm (12lbf-in).*
2. Connect the green or bare copper ground wire to the GROUND terminal.
3. Connect the black wire from the light to either LINE/LOAD terminal.
4. Connect the black wire from the electrical service panel (hot) to the other LINE/LOAD terminal.
5. Connect the white wire to the NEUTRAL terminal (use a jumper wire if needed).

**NOTE:** *The traveler terminal is only used for 3-way or 4-way wiring and should remain unused if the switch is being installed in a 2-way system (one switch & one load).*

6. Insert switch into the switch box being careful not to pinch or crush wires.
7. Switch must be independently mounted (vertical position only).
8. Secure the switch to the box using the supplied screws.
9. Mount the wallplate.
10. Reapply power to the circuit at fuse box or circuit breaker and test the system.

**Basic operation**
The connected light can be turned ON/OFF in two ways:

1. Manually from the front panel of the switch.
2. Remotely with a Z-Wave controller.

**Manual control**
The front panel rocker switch allows the user to turn ON/OFF the connected fixture.

1. To turn the connected fixture ON, press the top of the rocker.
2. To turn the connected fixture OFF, press the bottom of the rocker.

**Cycle LED light**
The LED below the switch acts as a guide light or status indicator.
**How to cycle through options:** Press up three times and down once quickly.

1. LED is ON when the load is OFF (guide light in the dark) (default).
2. LED is ON when the load is ON (indicates the switch is ON).
3. LED is always OFF.
4. LED is always ON (illuminates switch in the dark).

## 4.

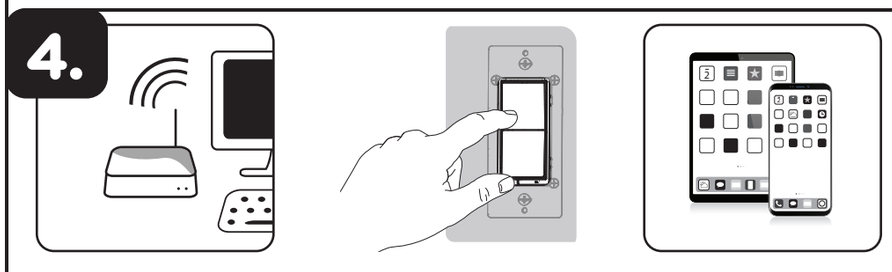

**Adding your device to a Z-Wave network**

1. Follow the instructions for your Z-Wave certified controller to add a device to the Z-Wave network.
2. Once the controller is ready to add your device, press the top or bottom of the wireless smart switch (rocker).

You have complete control to turn your fixture ON/OFF according to groups, scenes, schedules and interactive automations programmed by your controller. If your Z-Wave certified controller features remote access, you can control your fixture from your mobile devices.

If prompted by the controller to enter the S2 security code, refer to the QR code/security number on the side of the box or the QR code label on the product (see Figure 1). Enter the 5-digit code.

**Figure 1:**

**To remove and reset the device**

1. Follow the instructions for your Z-Wave certified controller to remove a device from the Z-Wave network.
2. Once the controller is ready to remove your device, press the top or bottom of the wireless smart switch (rocker).

**To return your switch to factory defaults:**
Pull the airgap switch. Press and hold the bottom button, push the airgap switch in and continue holding the bottom button for 10 seconds. The LED will flash once each of the 8 colors then stop.

**NOTE**: *This should only be used if your network's primary controller is missing or otherwise inoperable.*

**NOTE**: SmartStart enabled products can be added into a Z-Wave network by scanning the QR code on the product with a controller providing SmartStart inclusion. No further action is required and the SmartStart product will be added automatically within 10 minutes of being switched on in the network vicinity.

## 5.

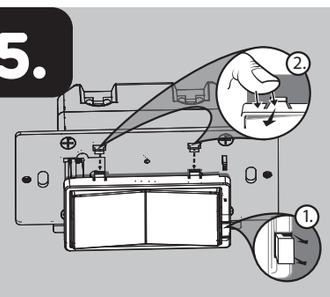


**To change color of the paddle**
This step is optional. Before installation, you may want to change the color of the paddle to match your wallplate or décor.

1. Lift the air gap tab at the base of the paddle.
2. Push side tabs in on one side and then the other to release paddle. Lift the cover up and off.
3. Simply put the new paddle onto the switch by inserting the air gap and side tabs and snapping securely into place.

Once this step has been completed, please return to section 3.

**The add-on switch (46199/59339) is required for multi-switch 3-way or 4-way installations.**
Connecting the traveler terminal of this switch to a standard switch will cause damage or result in improper function. If this switch is a part of a 3-way or 4-way multi-switch installation, do not connect the traveler wire or apply power until add-on switch are correctly installed. For more information on 3-way or 4-way installations, view the manual or quick-start guide with the add-on switch (46199/59339).

**Z-WAVE INTEROPERABILITY**
This product can be included and operated in any Z-Wave network with other Z-Wave certified devices from other manufacturers and/or other applications. All non-battery operated nodes within the network will act as repeaters regardless of vendor to increase reliability of the network.

**This device supports association command class (3 Groups)**

- Association Group 1 supports Lifeline, Binary Switch Report
- Association Group 2 supports Basic Set and is controlled by pressing the ON or OFF button with the local load
- Association Group 3 supports Basic Set and is controlled by double pressing the ON or OFF button
- Each Association Group supports 5 total nodes

# 1.

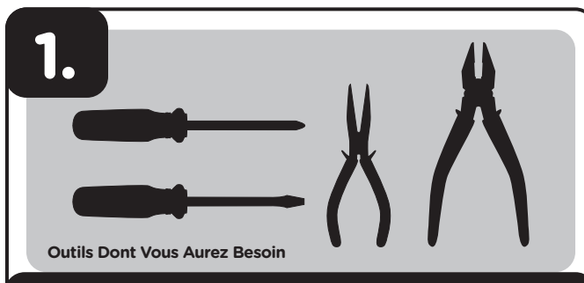


**IMPORTANT!**
L'interrupteur est conçu uniquement pour être utilisé avec des luminaires installés en permanence contrôlé par le commutateur intelligentv mural Z-Wave ne doit pas dépasser 960 W (120VAC)/1385W (277VAC) à incandescence, moteur 1/2HP (120/277VAC) ou 1800W (15A) (120VAC)/15A (277VAC)

### Familiarisez-vous Avec l'utilisation de Votre Nouveau Dispositif Z-Wave

- Mise en marche ou arrêt manuellement ou à distance au moyen de la télécommande Z-Wave
- Peut être inclus dans de nombreux groupes et de nombreuses scènes
- Peut être utilisé dans une installation unipolaire ou avec jusqu'à quatre commutateurs supplémentaires (46199/59339) dans des configurations de câblage à 3 ou 4 voies
- Compatible avec toutes les lampes incandescentes et les ampoules à DEL et fluocompactes
- Ligne automatique/détection de charge
- Palette d'interrupteur interchangeable — le dispositif est livré avec une palette blanche et une palette amande pâle
- Se fixe sur une plaque murale décorative de taille standard pour des installations à compartiment unique (plaque murale non incluse)
- La DEL multicolore indique l'emplacement de l'interrupteur dans une pièce sombre
- Le Z-Wave est certifié pour un appairage simple et une domotique intégrée
- Borne à vis – Nécessite des raccordements de câblage pour le fil sous tension, le fil à la charge, le fil neutre et le fil de mise à la terre. Un fil pendentif est requis pour une installation à trois ou quatre voies
- Cet appareil Z-Wave possède des fonctions avancées qui vous permettent de personnaliser votre expérience. Ces fonctions ne peuvent être réglées que par une télécommande compatible avec la technologie Z-Wave qui prend en charge la classe de commandes de configuration Z-Wave. Pour accéder à une liste complète de configurations, visitez le site suivant www.ezzwave.com/config

# 2.

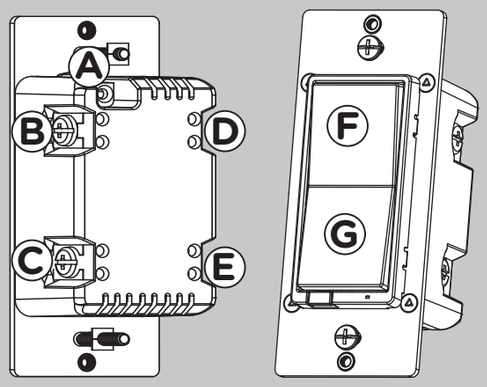


A. **Terre** (Fil vert/Fil nu)
B. **Ligne ou Charge** (Fil noir)
C. **Ligne ou Charge** (Fil noir)
D. **Pendentif** (Fil rouge/ Autre couleur)
E. **Neutre** (Fil blanc)
F. **Partie supérieure de l'interrupteur basculant** — appuyez et relâchez pour allumer
G. **Partie inférieure de l'interrupteur basculant** — appuyez et relâchez pour éteindre

# 3.

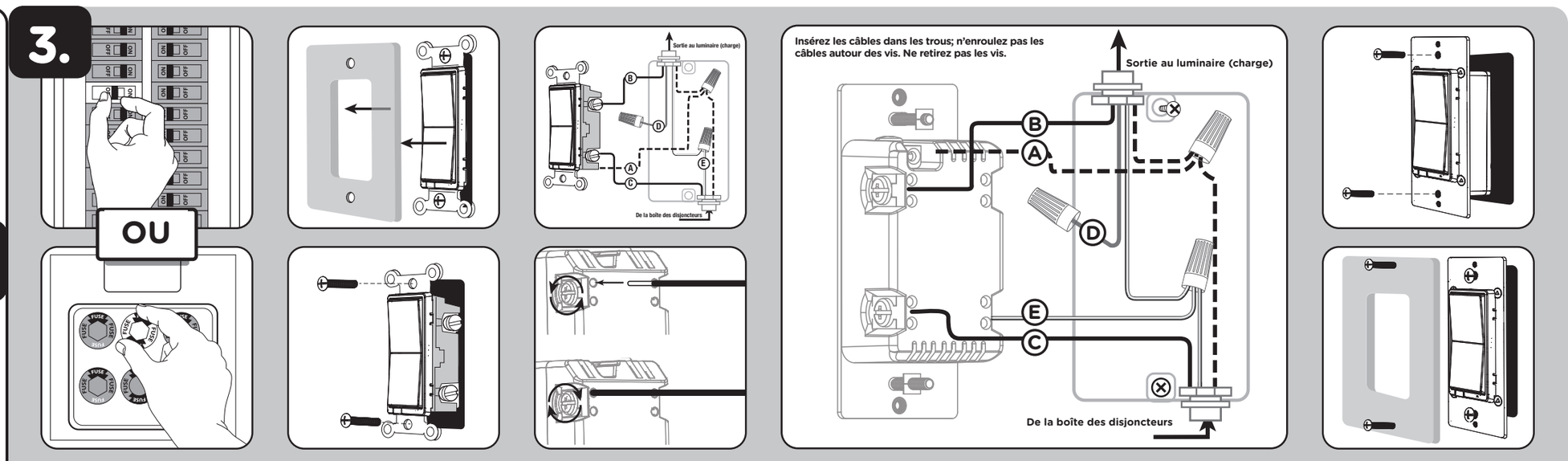


## AVERTISSEMENT — RISQUE D'ÉLECTROCUTION

Coupez l'alimentation dans le circuit de dérivation relatif à l'interrupteur et à l'appareil d'éclairage sur le panneau de branchement. Toutes les connexions de câblage doivent être effectuées HORS TENSION pour éviter de vous blesser ou d'endommager l'interrupteur. Ce dispositif est prévu pour une installation conforme au Code national de l'électricité et aux règlements locaux des États-Unis ou au Code canadien de l'électricité et aux règlements locaux du Canada. Si vous n'êtes pas certain de la façon d'effectuer cette installation ou si vous ne vous sentez pas à l'aise pour l'accomplir, veuillez consulter un électricien qualifié.

### Câblage des installations multi-interrupteurs

Pour les installations à 3 voies, veuillez vous référer au manuel de l'interrupteur supplémentaire (46199/59339)

### Câblage avec un seul interrupteur

Avant de commencer, vous pourriez vouloir changer la couleur de la palette pour l'harmoniser à votre plaque murale ou à la décoration. Veuillez passer à la section 5.

1. Coupez l'alimentation au disjoncteur ou à la boîte à fusibles.

***IMPORTANT!*** *Avant de poursuivre, assurez-vous que l'alimentation est COUPÉE à la boîte de jonction.*

2. Retirez la plaque murale.
3. Retirez les vis de montage de l'interrupteur.
4. Retirez avec soin l'interrupteur de la boîte de jonction. NE débranchez PAS les fils.
5. Il y a cinq bornes à vis sur l'interrupteur. Celles-ci sont indiquées.
   A. TERRE (GROUND) — Fil vert/Fil nu
   B. LIGNE OU CHARGE (LINE OR LOAD) — Fil noir (relié à l'alimentation ou à l'éclairage)
   C. LIGNE OU CHARGE (LINE OR LOAD) — Fil noir (relié à l'alimentation ou à l'éclairage)
   D. PENDENTIF (TRAVELER) — Fil rouge ou d'une autre couleur (utilisé uniquement pour les installations à trois voies)
   E. NEUTRE (NEUTRAL) — Fil blanc

Faites correspondre ces bornes à vis avec les fils reliés à l'interrupteur existant.

6. Retirez les fils de l'interrupteur existant. Prenez soin de marquer les fils selon leurs raccordements antérieurs aux bornes.

### Notez les renseignements importants relatifs au câblage

***IMPORTANT!*** *Cet interrupteur est conçu pour et doit être utilisé uniquement avec du fil en cuivre.*

### Exigences en matière de calibre de fil

Utilisez des fils de calibre 14AWG ou de calibre supérieur, adaptés à des températures d'au moins 80° C, pour les raccordements du fil sous tension, du fil à la charge, du fil neutre, du fil de mise à la terre et du fil pendentif.

### Longueur de fil à dénuder

1. Pour les fixations utilisant les orifices du boîtier, dénudez l'isolant sur 5/8 po (16mm). *UL précise que le couple de serrage des vis est de 14Kgf/cm (12lbf/po).*
2. Raccordez le fil de mise à la terre vert ou en cuivre nu à la borne de mise à la terre (GROUND).
3. Raccordez le fil noir de l'appareil d'éclairage à la borne marquée secteur (LINE) ou charge (LOAD).
4. Raccordez le fil noir du panneau de branchement électrique (sous tension) à la borne marquée secteur (LINE) ou charge (LOAD).
5. Raccordez le fil blanc à la borne neutre (NEUTRAL) (utilisez le fil de connexion inclus au besoin).

***Remarque****: La borne du fil pendentif est seulement utilisée pour le câblage à trois ou quatre voies et doit rester isolée si l'interrupteur est installé dans un système à deux voies (un interrupteur et une charge).*

6. Insérez l'interrupteur dans la boîte de jonction en prenant soin de ne pas pincer ou écraser les fils.
7. L'interrupteur doit être monté indépendamment (position verticale seulement).
8. Fixez l'interrupteur sur la boîte à l'aide des vis fournies.
9. Montez la plaque murale.
10. Rétablissez l'alimentation dans le circuit, à la boîte à fusibles ou au disjoncteur et mettez le système à l'essai.

### Fonctionnement de base

Le luminaire branché peut être allumé ou éteint de deux façons différentes :

1. Manuellement, à partir du panneau avant de l'interrupteur mural.
2. À distance, à l'aide de la télécommande Z-Wave.

### Commande manuelle

L'interrupteur basculant du panneau avant permet à l'utilisateur : d'allumer et d'éteindre le luminaire branché.

1. Pour allumer le luminaire branché: Appuyez sur la partie supérieure de l'interrupteur basculant, et relâchez-la.
2. Pour éteindre le luminaire branché: Appuyez sur la partie inférieure de l'interrupteur basculant, et relâchez-la.

### DEL de cycle

La DEL sous l'interrupteur sert d'éclairage de guidage ou d'indicateur d'état.

**Comment passer d'une option à l'autre:** Appuyez rapidement trois fois vers le haut et une fois vers le bas.

1. La DEL est allumée lorsque la charge est désactivée (éclairage de guidage dans le noir) (défaut).
2. La DEL est allumée lorsque la charge est activée (indique que l'interrupteur est sous tension).
3. La DEL est toujours éteinte.
4. La DEL est toujours allumée (éclaire l'interrupteur dans le noir).

# 4.

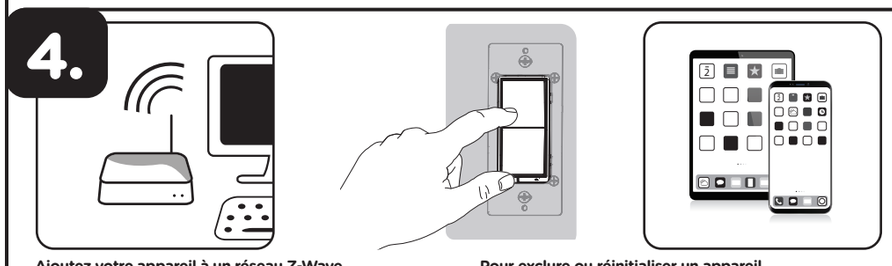

### Ajoutez votre appareil à un réseau Z-Wave

1. Suivez les instructions relatives à votre contrôleur certifié Z-Wave afin d'inclure l'appareil au réseau Z-Wave.
2. Une fois que le contrôleur est prêt à inclure votre appareil, appuyez sur la partie supérieure ou inférieure de l'interrupteur basculant intelligent sans fil et relâchez-la afin d'inclure votre appareil au réseau.

Vous avez maintenant le contrôle absolu sur la mise en marche et l'arrêt de votre appareil en fonction des groupes, des scènes, des horaires et des automatisations interactives programmés par votre contrôleur. Si votre contrôleur certifié Z-Wave a une fonction d'accès à distance, vous pouvez maintenant contrôler votre ventilateur à l'aide de vos appareils mobiles.

Si le contrôleur vous invite à entrer le code de sécurité S2, reportez-vous au code QR/numéro de sécurité situé sur le côté de la boîte, ou à l'étiquette de code QR présente sur le produit (voir la figure 1). Entrez le code à cinq chiffres.

**Figure 1:** DSK : XXXXX -25651-22671 -26939-47599 -19612-25872 -47752 — DSK/PIN CODE XXXXX

### Pour exclure ou réinitialiser un appareil

1. Suivez les instructions relatives à votre contrôleur certifié Z-Wave afin d'exclure un appareil du réseau Z-Wave.
2. Une fois que le contrôleur est prêt à exclure votre appareil, appuyez sur la partie supérieure ou inférieure de l'interrupteur basculant intelligent sans fil et relâchez-la afin d'exclure votre appareil du réseau.

### Pour rétablir les configurationsusine de votre interrupteur

1. Appuyez rapidement trois (3) fois sur le bouton de mise en marche (partie supérieure), puis appuyez immédiatement trois (3) fois sur le bouton d'arrêt (partie inférieure). Le témoin DEL clignotera marche/arrêt 5 fois lorsque l'opération est effectuée avec succès.

**Remarque***: Cette étape ne doit être effectuée qu'en cas de perte du contrôleur principal du réseau ou s'il est rendu inutilisable.*

**Remarque***: Les produits compatibles SmartStart peuvent être ajoutés à un réseau Z-Wave en scannant le code QR sur le produit avec un contrôleur fournissant l'inclusion SmartStart. Aucune autre action n'est requise et le produit SmartStart sera ajouté automatiquement dans les 10 minutes suivant sa mise sous tension à proximité du réseau.*

# 5.

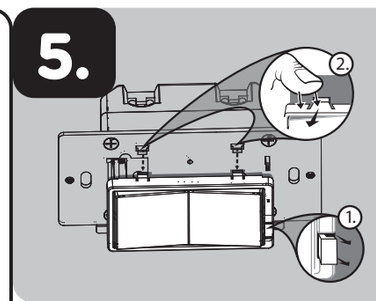


### Para cambiar el color de la paleta

Este paso es opcional. Antes de comenzar, tal vez necesite cambiar el color de la paleta para que combine con la placa o la decoración de pared.

1. Levante la presilla del entrehierro en la base de la paleta.
2. Presione las presillas laterales primero de un lado y luego del otro para aflojar la paleta. Levántela y sáquela.
3. Simplemente coloque la nueva paleta sobre el interruptor al insertar el entrehierro y las presillas laterales encajándolas bien en su lugar.

Una vez completado este paso, regrese a la sección 3.

**L'interrupteur supplémentaire (46199/59339) est requis pour les installations à 3 ou 4 voies à interrupteurs multiples.**

La connexion du terminal voyageur de cet interrupteur à un interrupteur standard entraînera des dommages ou entraînera un fonctionnement incorrect. Si ce commutateur fait partie d'une installation de commutateurs multiples à 3 ou 4 voies, ne connectez pas le câble du voyageur ou ne mettez pas sous tension tant que le commutateur supplémentaire n'est pas correctement installé. Pour plus d'informations sur les installations à 3 ou 4 voies, consultez le manuel ou le guide de démarrage rapide avec le commutateur supplémentaire (46199/59339).

**INTEROPÉRABILITÉ ENTRE LES DISPOSITIFS Z-WAVE**

Ce produit peut être utilisé dans un réseau Z-Wave avec d'autres appareils certifiés Z-Wave produits par d'autres fabricants et d'autres applications. Tous les nœuds fonctionnant sans pile au sein du réseau joueront le rôle de répétiteurs, quel que soit le fournisseur, afin de rehausser la fiabilité du réseau.

**Ce dispositif prend en charge la classe de commandes Association (trois groupes)**

- Le groupe d'association 1 prend en charge la ligne de sécurité et le rapport Binary Switch
- Le groupe d'association 2 prend en charge le réglage de base sont commandés par une pression du bouton de marche et d'arrêt par la charge locale
- Le groupe d'association 3 prend en charge le réglage de base et est commandé par une double pression du bouton ON ou OFF (marche ou arrêt)
- Chaque groupe d'association prend en charge un total de cinq (5) noeuds

# 1.

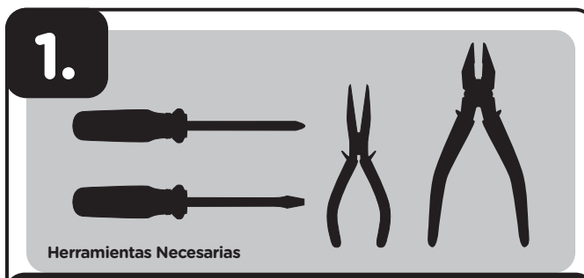


**¡IMPORTANTE!**
El interruptor está diseñado solo para usarse con accesorios instalados permanentemente controlado por el interruptor inteligente de pared Z-Wave no debe exceder los 960W (120VAC)/1385W (277VAC) incandescente, motor de 1/2HP (120/277VAC) o 1800W (15A) (120VAC)/15A (277VAC)

### Cómo Familiarizarse con su Nuevo Dispositivo Z-Wave

- Se puede incluir en varios grupos y escenas
- Se puede utilizar en una instalación unipolar o con hasta cuatro interruptores adicionales (46199/59339) en configuraciones de cableado de 3 o 4 vías
- Compatible con todas las bombillas incandescentes y las bombillas CFL/LED
- Interruptor de paleta intercambiable — el paquete incluye una paleta blanca y marrón claro
- Detección de línea/carga automática
- Utiliza una placa de pared estándar y decorativa para instalaciones de conexión sencilla (de salida única) (la placa de pared no está incluida)
- Un LED azul multicolor la ubicación del interruptor en habitaciones oscuras
- Z-Wave está certificado para sincronización simple y automatización integrada del hogar
- Instalación de terminales de tornillo — requiere de conexiones de cables para línea [con corriente] (line [hot]), carga (load), neutro (neutral) y tierra (ground). Se requiere un cable puente para instalaciones de 3 o 4 vías
- Este dispositivo Z-Wave cuenta con características avanzadas que le permiten personalizar su experiencia. Estas características solo pueden ser ajustadas por un controlador habilitado por Z-Wave que sea compatible con la clase de comandos de configuración de Z-Wave – consulte la lista integral de configuraciones ajustables en www.ezzwave.com/config

# 2.

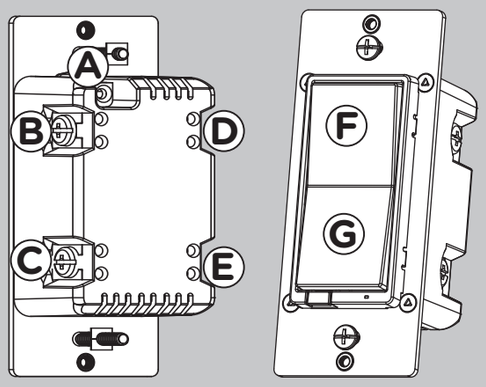


A. **Tierra** (Verde/Pelado)
B. **Línea o Carga** (Negro)
C. **Línea o Carga** (Negro)
D. **Puente** (Rojo/Otro)
E. **Neutro** (Blanco)
F. **Interruptor basculante superior** — pulse y suelte el botón para encenderlo
G. **Interruptor basculante** — pulse y suelte el botón para apagarlo

# 3.

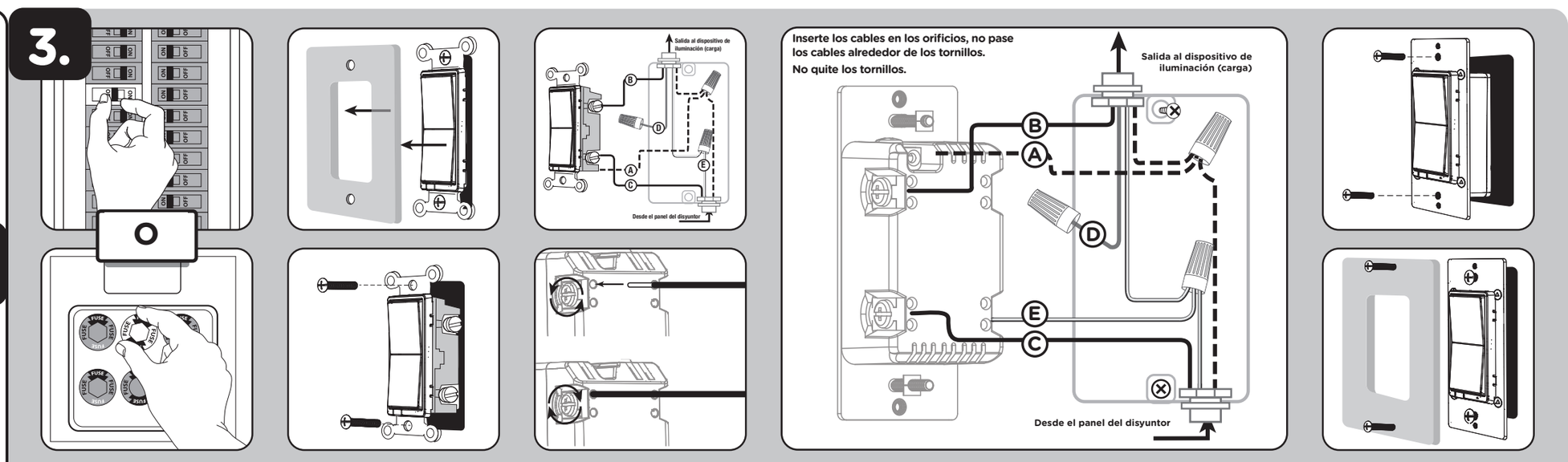


## ADVERTENCIA – DESCARGA ELÉCTRICA

Interrumpa el suministro de corriente del circuito de derivación del interruptor y del artefacto de iluminación en el panel de servicio. Todas las conexiones de cableados deben realizarse con el SUMINISTRO DE CORRIENTE INTERRUMPIDO para evitar lesiones personales y/o provocar daños al interruptor Este dispositivo está diseñado para la instalación conforme al Código de Normas de Electricidad y las reglamentaciones locales en EE. UU. o el Código de Normas de Electricidad y las reglamentaciones locales en Canadá. Si no está seguro o tiene dudas sobre cómo realizar la instalación, contacte a un electricista profesional.

### Cableado de interruptores múltiples

Para instalaciones de 3 vías, consulte el manual del interruptor adicional (46199/59339)

### Cableado del interruptor monofásico

Antes de comenzar, tal vez necesite cambiar el color de la paleta para que combine con la placa o la decoración de pared. Continúe con la sección 5.

1. Interrumpa el suministro de energía al circuito desde el panel de fusibles o el de cortacircuitos. ***¡IMPORTANTE!*** *Antes de continuar, compruebe que se ha INTERRUMPIDO la alimentación eléctrica a la caja del interruptor.*
2. Quite la placa de la pared.
3. Retire los tornillos de montaje del interruptor.
4. Saque el interruptor de la caja con cuidado. NO desconecte los cables.
5. Hay hasta cinco terminales de tornillo en el interruptor; están marcados de la siguiente manera:
   A. TIERRA (GROUND) — Verde/Pelado
   B. LINEA O CARGA (LINE OR LOAD) — Negro (conectado a la alimentación o a la luz)
   C. LINEA O CARGA (LINE OR LOAD ) — Negro (conectado a la alimentación o a la luz)
   D. PUENTE (TRAVELER) — Rojo/Otro (solo en instalaciones de 3 vías)
   E. NEUTRO (NEUTRAL) — Blanco

Haga corresponder estos terminales de tornillo con los cables conectados al interruptor existente.

6. Desconecte los cables del interruptor existente. Tome la precaución de rotular los cables según la conexión anterior al terminal.

### Observe la siguiente información importante sobre el cableado

***¡IMPORTANTE!*** *Este interruptor ha sido clasificado para usarse exclusivamente con alambre de cobre y está diseñado precisamente para ese tipo de alambre.*

### Requisitos de calibre del cableado

Use cables de 14AWG o superior que sean adecuados para una temperatura de al menos 80° C para suministro de las conexiones línea [con corriente] (line [hot]), carga (load), neutro (neutral), tierra (ground) y puente (traveler).

### Longitud de cable sin aislamiento:

1. Para conectar utilizando los orificios del recinto: pelar 5/8in. (16mm) del aislamiento. *La norma de UL especifica que el par de apriete de los tornillos debe ser de 14Kgf-cm (12lbf-in).*
2. Conecte el cable de cobre verde o pelado de conexión a tierra al terminal tierra (GROUND).
3. Conecte el cable negro del dispositivo de iluminación a cualquiera de los terminales marcados línea/carga (LINE/LOAD).
4. Conecte el cable negro del panel de servicio eléctrico (con corriente) (hot) a cualquiera de los terminales marcados línea/carga (LINE/LOAD).
5. Conecte el cable blanco al terminal neutro (use el cable del puente incluido, de ser necesario).

***Note****: El terminal puente solo se usa para el cableado de tres o cuatro vías y deberá permanecer aislado si el interruptor se instala en un sistema de dos vías (un interruptor y una carga).*

6. Introduzca el interruptor en la caja del interruptor, teniendo cuidado de no comprimir o presionar los cables.
7. El interruptor debe ser montado independientemente (solo en posición vertical)
8. Asegure bien el interruptor a la caja usando los tornillos que se suministran.
9. Coloque la placa de la pared.
10. Reanude el suministro de energía al circuito desde el panel de fusibles o el de cortacircuitos y pruebe el sistema.

### Funcionamiento básico

La luz conectada se puede encender o apagar de dos formas:

1. De manera manual, desde el panel frontal del interruptor incorporado en la pared.
2. De manera remota con el controlador Z-Wave.

### Control manual

Con el interruptor basculante del panel frontal, el usuario puede: ENCENDER/APAGAR el dispositivo conectado.

1. Para ENCENDER el dispositivo conectado: pulse y suelte la parte superior del interruptor basculante.
2. Para APAGAR el dispositivo conectado: pulse y suelte la parte inferior del interruptor basculante.

### Ciclo de luz LED

La luz LED debajo del interruptor actúa como una luz guía o un indicador de estado.

**Como alternar las opciones:** Pulse hacia arriba tres veces y luego hacia abajo una vez rápidamente.

1. La luz LED está ENCENDIDA cuando la carga está apagada (luz guía en la oscuridad) (opción predeterminada).
2. La luz LED está ENCENDIDA cuando la carga está ENCENDIDA (indica que el interruptor está ENCENDIDO).
3. La luz LED siempre está APAGADA.
4. La luz LED siempre está ENCENDIDA (ilumina el interruptor en la oscuridad).

# 4.

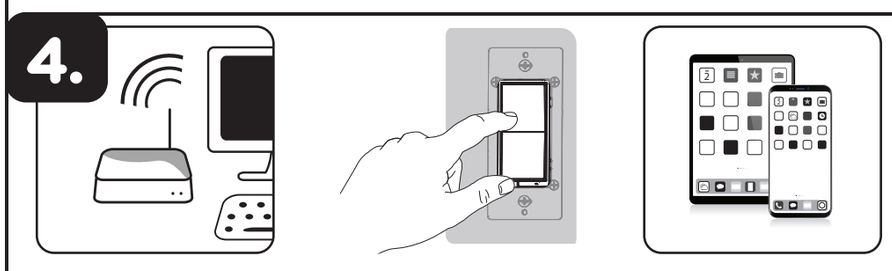

### Agregar su dispositivo a una red Z-Wave

1. Siga las instrucciones provistas para su controlador Z-Wave certificado para incluir un dispositivo a la red Z-Wave.
2. Una vez que el controlador esté listo para incluir su dispositivo, presione y suelte la parte superior o inferior del interruptor inalámbrico inteligente (basculante) para incluirlo en la red.

Ahora tiene control total para ENCENDER/APAGAR el aparato según los grupos, escenas, horarios y automatizaciones interactivas que su controlador programó. Si su controlador Z-Wave certificado cuenta con acceso remoto, entonces ahora podrá controlar el aparato desde dispositivos móviles.

Si el controlador indica que ingrese el código de seguridad S2, consulte el código QR o el número de seguridad en el lateral de la caja o la etiqueta con el código QR que se encuentra en el producto (ver Figura 1). Ingrese el código de cinco dígitos

**Figura 1:** DSK : XXXXX -25651-22671 -26939-47599 -19612-25872 -47752 — DSK/PIN CODE XXXXX

### Para excluir y restablecer el dispositivo

1. Siga las instrucciones provistas para su controlador Z-Wave certificado para excluir un dispositivo de la red Z-Wave.
2. Una vez que el controlador esté listo para excluir su dispositivo, presione y suelte la parte superior o inferior del interruptor inalámbrico inteligente (basculante) para excluirlo de la red.

### Para restablecer los ajustes de fábrica del interruptor

1. Presione rápidamente el botón superior ON tres (3) veces y luego presione de inmediato el botón inferior OFF tres (3) veces. La luz LED parpadeará ON/OFF 5 veces cuando se haya completado el proceso de forma exitosa.

**Nota***: realice esta acción solo en caso de que falte el controlador principal de su red o que no funcione*

**Nota:** *Los productos habilitados para SmartStart se pueden agregar a una red Z-Wave escaneando el código QR en el producto con un controlador que proporciona la inclusión de SmartStart. No se requieren más acciones y el producto SmartStart se agregará automáticamente dentro de los 10 minutos posteriores a su encendido en las cercanías de la red.*

# 5.

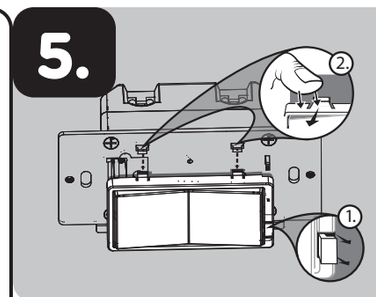


### Para cambiar el color de la paleta

Este paso es opcional. Antes de comenzar, tal vez necesite cambiar el color de la paleta para que combine con la placa o la decoración de pared.

1. Levante la presilla del entrehierro en la base de la paleta.
2. Presione las presillas laterales primero de un lado y luego del otro para aflojar la paleta. Levántela y sáquela.
3. Simplemente coloque la nueva paleta sobre el interruptor al insertar el entrehierro y las presillas laterales encajándolas bien en su lugar.

Una vez completado este paso, regrese a la sección 3.

**El interruptor adicional (46199/59339) es necesario para instalaciones de 3 o 4 vías con múltiples interruptores.**

La conexión del terminal de viaje de este interruptor a un interruptor estándar causará daños o resultará en un funcionamiento incorrecto. Si este interruptor es parte de una instalación de interruptor múltiple de 3 o 4 vías, no conecte el cable viajero ni aplique energía hasta que el interruptor adicional esté instalado correctamente. Para obtener más información sobre instalaciones de 3 o 4 vías, consulte la guía de inicio rápido o manual con el interruptor adicional (46199/59339).

**INTEROPERABILIDAD Z-WAVE**

Este producto se puede incluir y puede funcionar en cualquier red Z-Wave con dispositivos de otros fabricantes y otras aplicaciones que cuenten con la certificación Z-Wave. Todos los nodos que formen parte de la red y que funcionen sin pilas actuarán de repetidores independientemente del proveedor con el fin de aumentar la fiabilidad de la red.

**Este dispositivo es compatible con la clase de comandos de asociación (3 grupos)**

- Grupo de asociación 1 es compatible con la red vital (Lifeline), informe de conmutador binario
- Grupo de asociación 2 son compatibles con el conjunto básico (Basic Set) y se controlan presionando el botón de encendido o apagado con la carga local
- Grupo de asociación 3 es compatible con la configuración básica y, para controlarlo, se presiona dos veces el botón de encendido/apagado
- Each Association Group supports 5 total nodes

**Z-Wave Command Class :**

| Z-Wave Command Class | Version | Controlled | Supported |
|---|---|---|---|
| COMMAND_CLASS_ZWAVEPLUS_INFO | 2 | NO | YES |
| COMMAND_CLASS_APPLICATION_STATUS | - | NO | YES |
| COMMAND_CLASS_ASSOCIATION | 2 | NO | YES |
| COMMAND_CLASS_ASSOCIATION_GRP_INFO | - | NO | YES |
| COMMAND_CLASS_MANUFACTURER_SPECIFIC | 2 | NO | YES |
| COMMAND_CLASS_POWERLEVEL | - | NO | YES |
| COMMAND_CLASS_CONFIGURATION | 4 | NO | YES |
| COMMAND_CLASS_FIRMWARE_UPDATE_META_DATA | 5 | NO | YES |
| COMMAND_CLASS_INDICATOR | 3 | NO | YES |
| COMMAND_CLASS_VERSION | 3 | NO | YES |
| COMMAND_CLASS_BASIC | 2 | YES | YES |
| COMMAND_CLASS_SWITCH_BINARY | 2 | NO | YES |
| COMMAND_CLASS_SECURITY2 | - | NO | YES |
| COMMAND_CLASS_SCENE_ACTIVATION | - | NO | YES |
| COMMAND_CLASS_SCENE_ACTUATOR_CONF | - | NO | YES |
| COMMAND_CLASS_CENTRAL_SCENE | 3 | NO | YES |
| COMMAND_CLASS_SUPERVISION | - | NO | YES |
| COMMAND_CLASS_TRANSPORT_SERVICE | 2 | NO | YES |
| COMMAND_CLASS_DEVICE_RESET_LOCALLY | - | NO | YES |

**Z-Wave Configuration Capabilities**

| Parameter Number | Parameter Size | Parameter Name | Parameter Description | Parameter Values | | Button Press Required? | Simple Button Press method | Advanced Menu Mode Method | Choose Parameter | Adjust Parameter setting | Save Parameter Setting | Further Explanation |
|---|---|---|---|---|---|---|---|---|---|---|---|---|
| 3 | 1 | LED Light Mode | Set the LED Light Mode | **0 (Default)** | LED ON when device is OFF, LED is OFF when device is ON | YES | N/A | Press and hold menu button for 5 seconds | Press 3 up and 1 down to begin **Cycling** between options. | => The Indicator light will begin to flash Blue::<br>Press top paddle 1x for "LED ON when load is OFF, LED OFF when load is ON", the LED indicator will light up in **Orange** color.<br>Press top paddle 2x for "LED ON when Load is ON, LED OFF when load is OFF", the LED indicator will light up in **Yellow** color.<br>Press top paddle 3x for "2 LED always OFF", the LED indicator will light up in **Pink** color.<br>Press top paddle 4x for "3 LED always ON", the LED indicator will light up in **Purple** color. | Press Menu Paddle switch once<br><br>Successful :<br>=> LED light flashes **Green Twice** to Confirm, and exit the menu<br><br>Unsuccessful :<br>Timeout interval for no any paddle switch press<br>Time : 10 seconds<br>LED Indication Light flashes **RED Twice** to exit menu | This parameter changes the Indicator light (located at the bottom of the paddle, or behind the toggle) between the 4 options (This line is only for the Paddle On/Off Switches) |
| | | | | 1 | LED ON when device is ON, LED is OFF when device is OFF | | | | | | | |
| | | | | 2 | LED always OFF | | | | | | | |
| | | | | 3 | LED always ON | | | | | | | |
| 4 | 1 | Invert Switch | Reverse the default ON/OFF Paddle switch setting | **0 (Default)** | Default Paddle Switch orientation | NO | N/A | N/A | N/A | N/A | N/A | In case the user installs the switch upside down, this will invert the up and down function.<br>If this inverter switch is enabled, all setup keys will subject to change and according to the new inverter switch definition. |
| | | | | 1 | Invert (up side down) the Paddle Switch orientation | | | | | | | |
| 5 | 1 | Select 3-Way Type | Configure between standard 3-Way Switch or Add-On Switch is being used | **0 (Default)** | Add-On Switch | YES | N/A | Press and hold menu button for 5 seconds | N/A | Pull the Airgap switch. Press and hold the top button switch, push the airgap switch in and continue holding the top button switch for 5 seconds to cycle between the two options. The LED will flash yellow three times to confirm Standard 3-Way is selected. The LED will flash blue three times to confirm Add-On Switch is selected. | N/A | |
| | | | | 1 | Standard 3-Way Switch | | | | | | | |
| 19 | 1 | Alternate Exclusion | Alternative way to perform Exclusion | **0 (Default)** | Default Press Single Paddle switch (up or down paddle switch) once | NO | N/A | N/A | N/A | N/A | N/A | This parameter changes how the On/Off Switch will send the NIF so it can be excluded from the network (This is for both Paddle and Toggle On/Off Switches) |
| | | | | 1 | Press Menu button once | | | | | | | |
| 34 | 1 | LED Light Color | Set the LED Light Color | 1 | RED | YES | N/A | Press and hold menu button for 5 seconds | Press 1 up and 1 down to cycle between options. | => The Light will turn the current set color::<br>Press top and bottom paddle switch to cycle between options. (up moves forward through the options, down moves back through the options in reverse order)<br><br>The LED indicator light color will be same as what we current choosed. | Press Menu button once<br><br>Successful :<br>=> Save the setting<br>=> LED light flashes **Green Twice** to Confirm, and exit the menu<br><br>Unsuccessful :<br>Timeout interval for no any key press<br>=> Time : 10 seconds<br>=> Unsave the setting<br>=> LED Indication Light flashes **RED Twice**, and exit the menu | The Switch will contain a multi-color LED and we want to be able to adjust it between these colors |
| | | | | 2 | ORANGE | | | | | | | |
| | | | | 3 | YELLOW | | | | | | | |
| | | | | 4 | GREEN | | | | | | | |
| | | | | **5 (Default)** | BLUE | | | | | | | |
| | | | | 6 | PINK | | | | | | | |
| | | | | 7 | PURPLE | | | | | | | |
| | | | | 8 | WHITE | | | | | | | |
| 35 | 1 | LED Light Intensity | Set the LED Light Intensity | **4 - Medium Brightness** | 1 - Lowest to 7-Highest | YES | N/A | Press and hold menu button for 5 seconds | Press 2 up and 1 down to cycle between options. | => The Light will turn the current set intensity::<br>Press top and bottom paddle switch to cycle between options. (up moves brighter, down moves dimmer)<br><br>The LED indicator light color should be same as parameter 34.<br>The LED indicator light brightness should be same as what we current choosed. | Press Menu button once<br><br>Successful :<br>=> Save the setting<br>=> LED light flashes **Green Twice** to Confirm, and exit the menu<br><br>Unsuccessful :<br>Timeout interval for no any key press<br>=> Time : 10 seconds<br>=> Unsave the setting<br>=> LED Indication Light flashes **RED Twice**, and exit the menu<br><br>MH 1/31: Noted and Approved | This parameter allows the user to change how bright the LED Indicator light is |
| 36 | 1 | Guidelight Mode Intensity | Set the Guidelight Mode Intensity | **4 - Medium Brightness** | 1 - Lowest to 7-Highest | YES | N/A | Press and hold menu button for 5 seconds | Press 4 up and 1 down to cycle between options. | => The Light will turn the current set intensity::<br>Press top and bottom paddle switch to cycle between options. (up moves brighter, down moves dimmer)<br><br>The LED indicator light color should be same as parameter 34.<br>The LED indicator light brightness should be same as what we current choosed. | Press Menu button once<br><br>Successful :<br>=> Save the setting<br>=> LED light flashes **Green Twice** to Confirm, and exit the menu<br><br>Unsuccessful :<br>Timeout interval for no any key press<br>=> Time : 10 seconds<br>=> Unsave the setting<br>=> LED Indication Light flashes **RED Twice**, and exit the menu | This parameter allows the user to change how bright the LED Indicator light is when Paremeter 3 is set to 0 (Guidelight Setting) |
| 39 | 1 | Relay Control | Relay Control | **0 (Default)**<br>**Relay is controlled by the paddle switch** | Relay is controlled by the paddle switch | YES | N/A | Press and hold menu button for 5 seconds | Press 5 up and 1 down to switch to opposite option | N/A | Successful :<br>=> LED light flashes **Green Twice** to Confirm, and exit the menu<br><br>Unsuccessful :<br>Timeout interval for no any key press<br>=> Time : 10 seconds<br>=> Unsave the setting<br>=> LED Indication Light flashes **RED Twice**, and exit the menu<br><br>MH 1/31: Noted and Approved | This parameter allows the user to disable the internal relay so that the power is always on. The On/Off button will still perform Central Scene Command Class Commands, however the buttons will not control the load until it has been reversed. |
| | | | | 1 | Relay is not controlled, relay is always OFF, and power always ON | | | | | | | |
| 84 | 1 | Reset Factory Default | Reset Switch to Factory Defaults | **0 (Default)** | No specific behavior | No | N/A | N/A | N/A | N/A | N/A | This parameter will cause the switch to reset to factory defaults without touching the switch. Once set to 1, the Switch should reset to factory defaults which will reverse this parameter back to 0. The switch should perform all normal actions when it is factory reset. |
| | | | | 1 | Reset to factory defaults | | | | | | | |