LOCKLY GUARD™

FOR COMMERCIAL USE & PROFESSIONAL INSTALLATION

WWW.LOCKLY**PRO**.COM

**PGD728F Z**

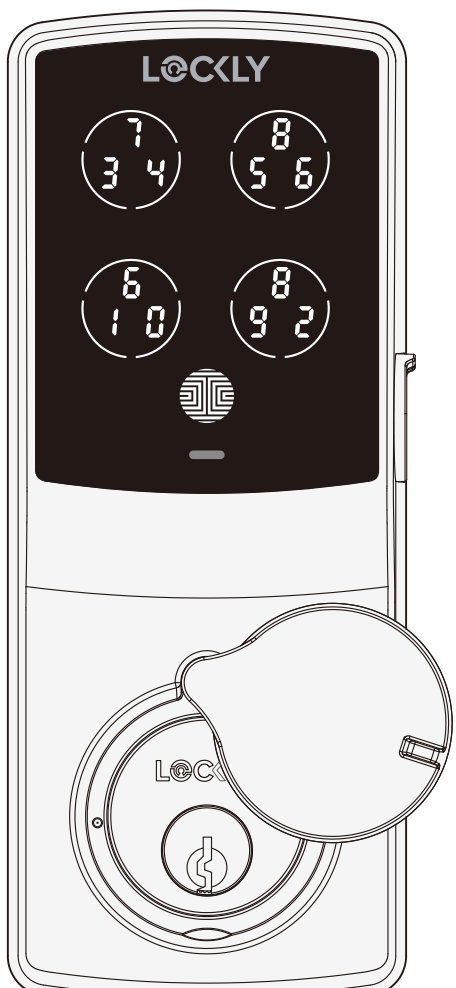


# DEADBOLT (728F Z)

## INSTALLATION MANUAL
## MANUEL D'INSTALLATION

## DEADBOLT EDITION
## ÉDITION PÊNE DORMANT

Z WAVE PLUS

BHMA CERTIFIED®

c UL US LISTED

# GET THE MOST OUT OF YOUR LOCKLY GUARD™

# TIREZ LE MEILLEUR PARTI DE VOTRE LOCKLY GUARD™

Get the latest **user/installation manuals** ,
instructional videos, and FAQs

Obtenez les derniers manuels **d'utilisation/d'installation**,
les vidéos d'instruction et les FAQ.

SCAN or VISIT
SCANNER ou VISITER
LocklyPro.com/728fz

ENG

# Welcome!

This guide will walk you through step-by-step how to install and get your Lockly Guard™ up and running. Installation generally takes less than 30 minutes. If you have any questions please reference our online support at: LocklyPro.com/support or call (669) 500-8835 for help.

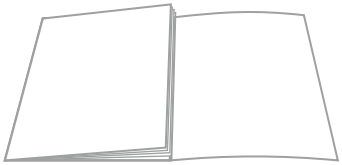

Reference installation parts overview foldout on back page

# Preparation

ENG

To complete installation, you would need the following:

Phillips Screwdriver

Flathead Screwdriver

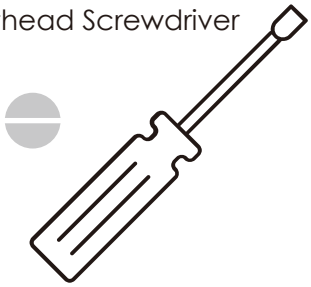

Tape measure or ruler

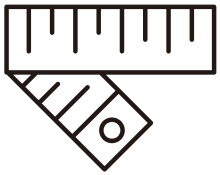

Prepare door: remove existing deadbolt or use provided template to bore new holes.

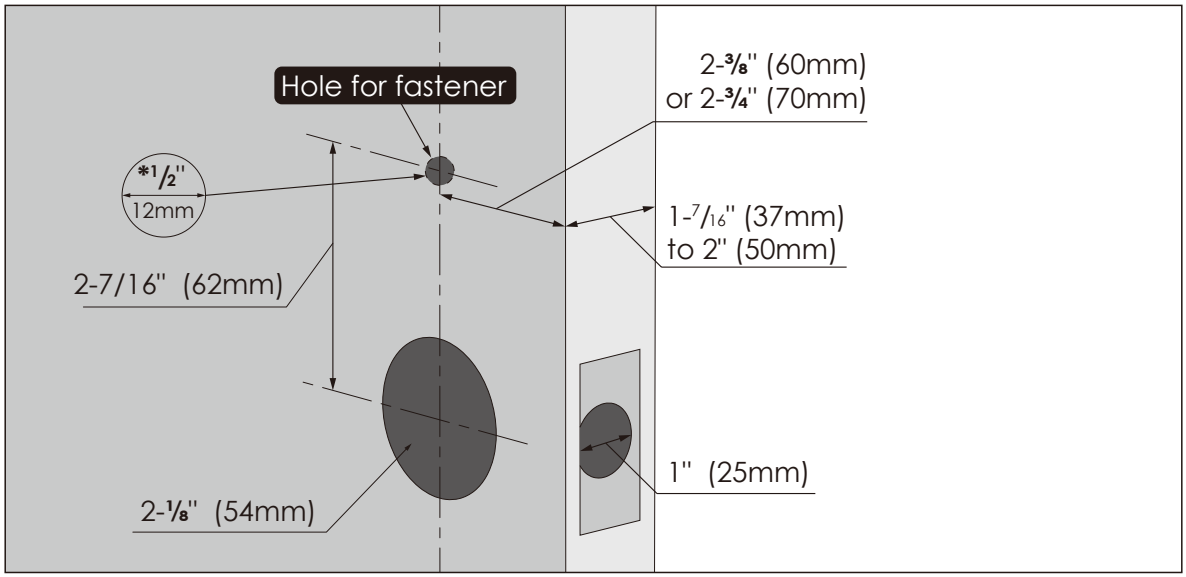

# Step 1

## ADJUST DEADBOLT AND INSTALL

ENG

Deadbolt slot must align to the center of the door hole. Adjust as shown if needed.

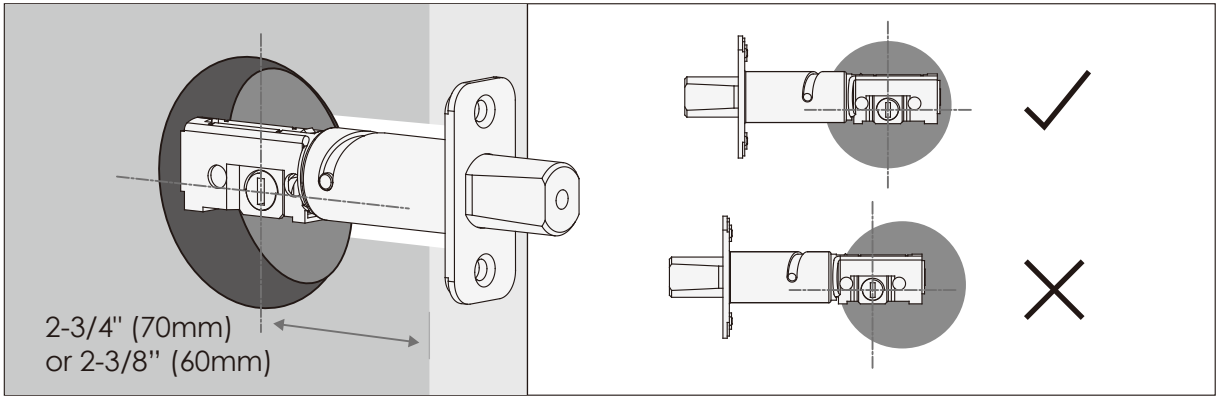


The deadbolt comes set to 2-3/4" (70mm). Adjust length to 2-3/8" (60mm) if necessary. (wear gloves to protect from possible pinching).

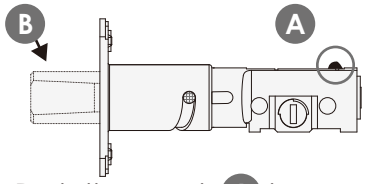


Push the crank A to extend the deadbolt B

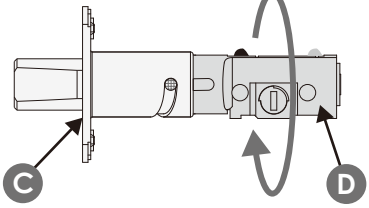


Hold the metal plate C and twist the deadbolt body D clockwise till it snaps to 2-3/8"

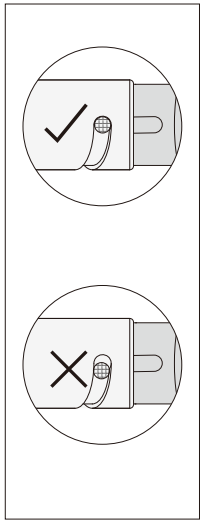

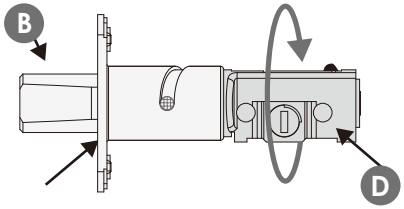


Deadbolt comes set at 2-3/4" (70mm). To return to default, while deadbolt B is extended, hold the metal plate C and twist the deadbolt body D counter-clockwise till it snaps to 2-3/4"

## ADJUST DEADBOLT AND INSTALL

ENG

Extend the deadbolt by inserting a flat-head screwdriver into the slot and turning clockwise.

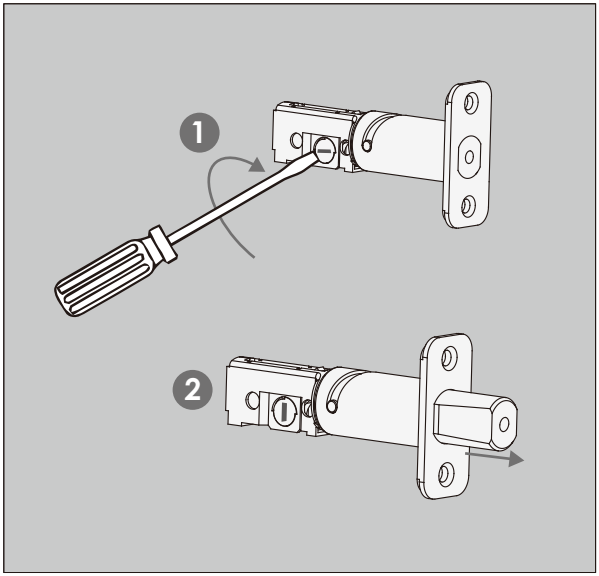


Insert the deadbolt into door edge hole, make sure that the right side is up and the slot is in the vertical position. Secure with 2 K screws.

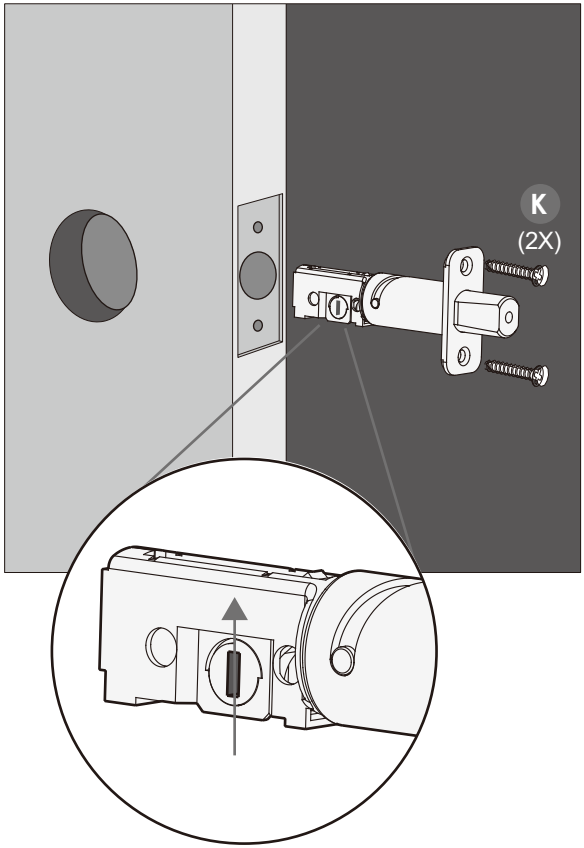

# Step 2

## INSTALLING EXTERIOR ASSEMBLY B

ENG

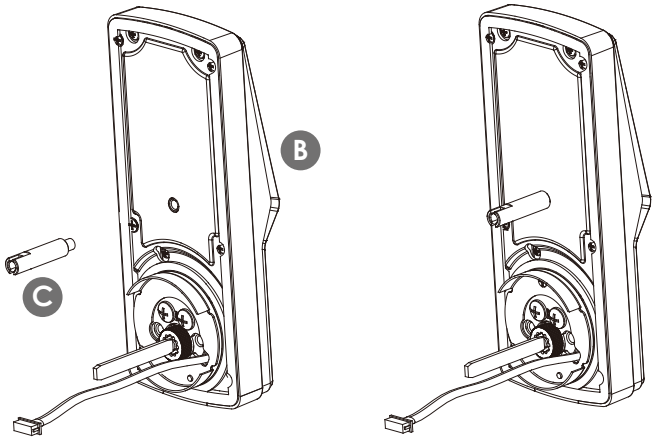


Using a flat head screwdriver, insert fastener screw bolt C to the hole at the back of the exterior assembly B . Turn clockwise to tighten the screw bolt.

Make sure torque blade is in the **vertical** position with we the deadbolt **extended**. Place assembly and torque blade through the deadbolt slot and guide connection cables through the cross-bore hole under the deadbolt as shown.

Complete mounting by aligning and securing until flush to exterior door surface.

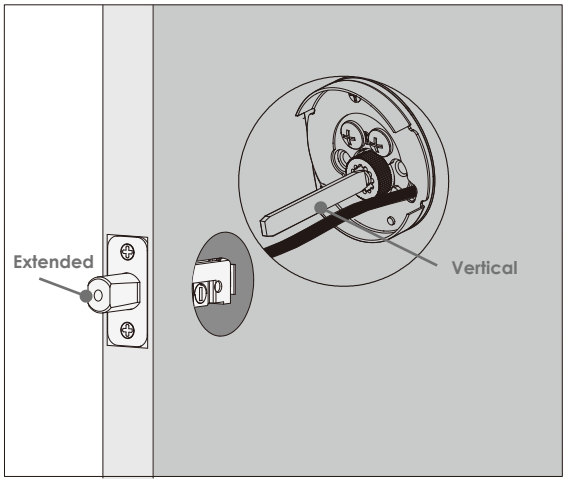


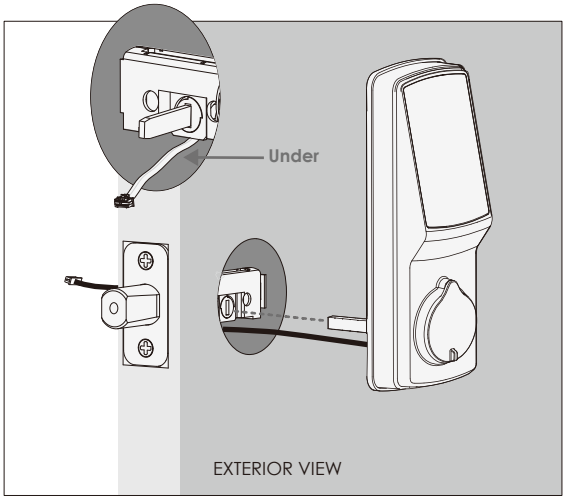

# Step 3

## INSTALLING INTERIOR ASSEMBLY F

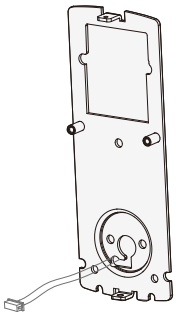

**1:** Check interior mounting plate D alignment to your door hole before securing with adhesive strips.

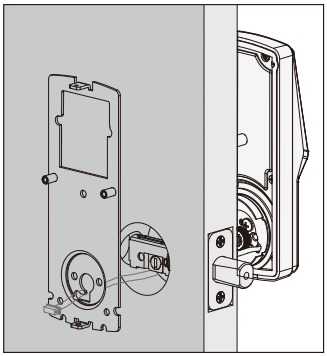

**2:** Align and secure mounting plate with adhesive strips. Guide connection cables through the hole and secure to the lower left notched hole.

F1 PM4 x 25mm Screw, for door thickness, 1-7/16"~1-2/3"(37~43mm)
F2 PM4 x 35mm Screw, for door thickness, 1-2/3"~2"(43~50mm)

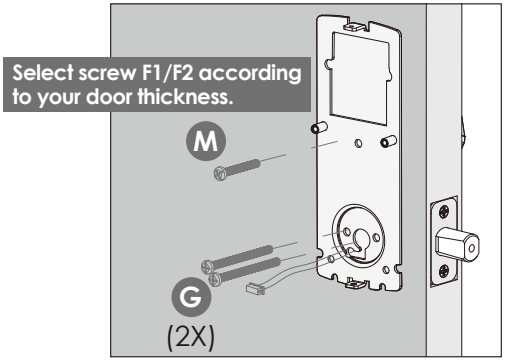


**3:** Insert and tighten by hand 2 G screws located on the left and right of the blade. Then select screw F1/F2 according to your door thickness. Check alignment and tighten with screwdriver until mounting plate is securely placed on door.

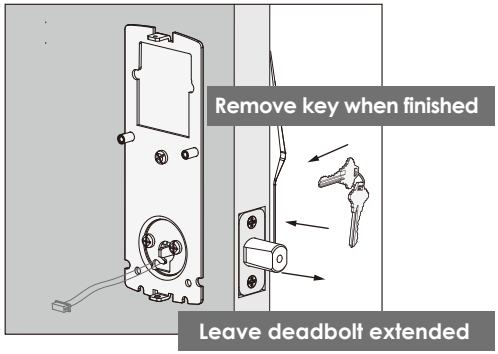


**4:** Use the key to ensure deadbolt locks and unlocks smoothly (no binding or rubbing). **IMPORTANT: When finished, leave the deadbolt extended and remove the key before proceeding to the next step.**

**TIP:** When installing screws by hand, turn screws clockwise several turns then counterclockwise one turn to ensure smooth threading and no cross threading.

# Step 4

## INSTALLING THE INTERIOR ASSEMBLY F

ENG

Plug the cable coming through mounting plate D into the interior assembly F as shown. Tuck cable under eyelet hooks and route to the right on interior assembly F.

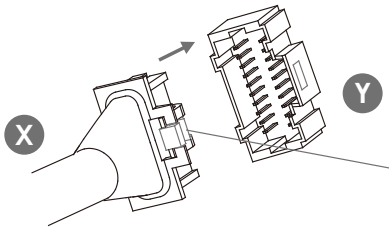


Plug X into Y, match red side of plug with red on socket - insert tightly.

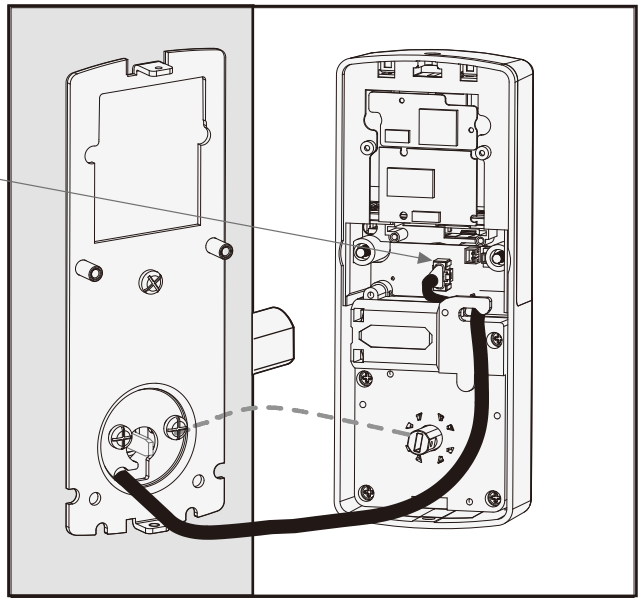

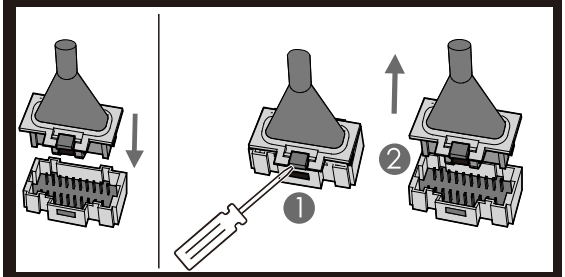


**IMPORTANT:**
If you need to disconnect this cable, use a screwdriver to hold down the tab (marked red) before carefully unplugging. DO NOT FORCE as this may result in damaging the lock.

## INSTALLING THE INTERIOR ASSEMBLY F

ENG

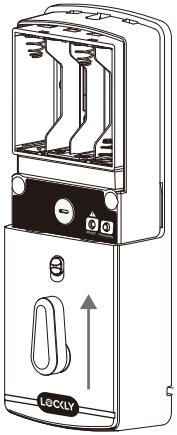

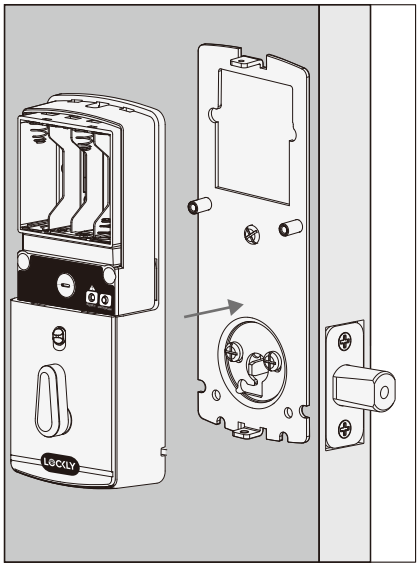

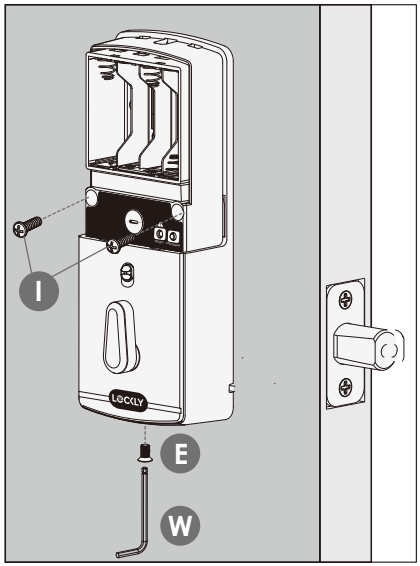


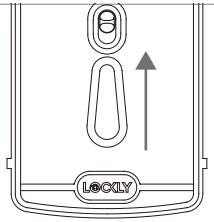

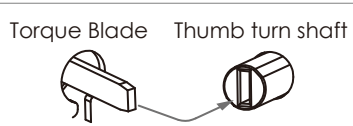


Align torque blade with thumb turn shaft, **make sure both are in the vertical position.**

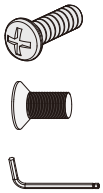


Before placing the interior assembly onto the mounting plate, ensure the thumb turn is **vertical**.

Place the interior assembly against the mounting plate and make sure the torque blade is inserted to the thumb turn shaft.

Use 2 I screws to secure the interior assembly to the mounting plate. Insert and fastened screw E at bottom with the allen wrench W

# Step 5

## INSTALLING BATTERIES

ENG

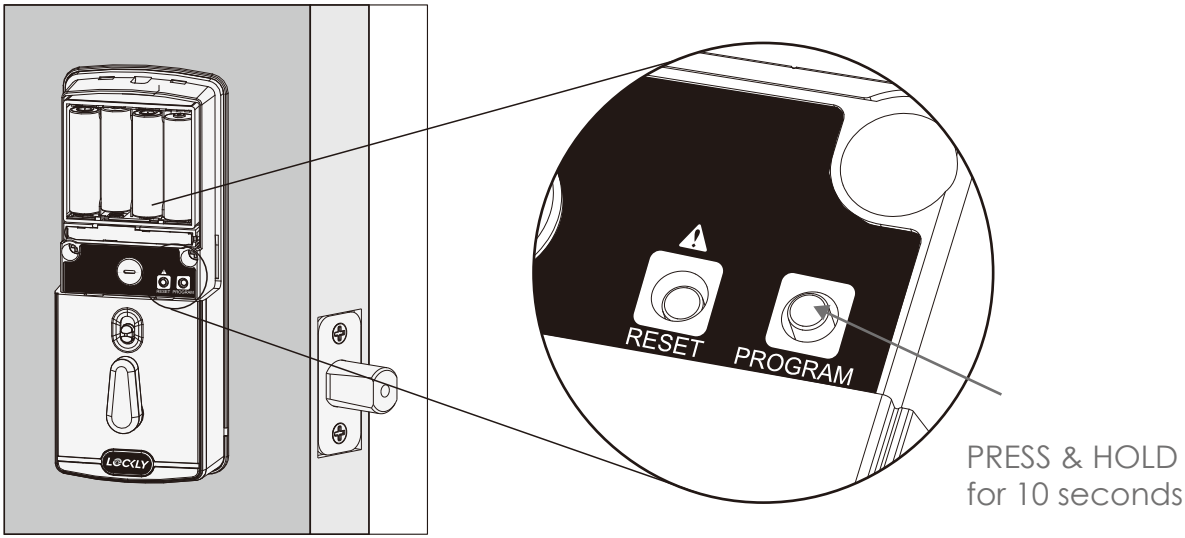


**1:** With door open and deadbolt **fully extended**, place ribbon inside compartment and **insert 8 batteries** (note correct -/+ polarity).

**2:** After all batteries are installed, **PRESS and HOLD the program button for 10S.** The lock will autmatically start self-check (release program button once check starts). The self-check process determines right or left swinging door and is very important to ensure correct installation. **IMPORTANT: If lock is not properly installed it will open and close repeatedly (refer to #3).**

**3:** Once self-check completes ensure the lock operates smoothly by manually locking and unlocking the door using the thumb turn on the interior assembly. The deadbolt should operate smoothly without any interference or binding. If necessary, repeat step 2 and ensure that (a) the deadbolt was extended and (b) the torque blade was inserted vertically while the deadbolt was extended.

**4:** Swipe your hand across the touchscreen. The lock should close (lock). If the touchscreen is ON, touch , the lock should lock as well. If the deadbolt bounces back or unlocks auto matically it means something is not installed correctly. Go back and repeat step 2, same as above.

**5:** Once self-check is complete, install battery cover H, secure with screw on top (do not over tighten).

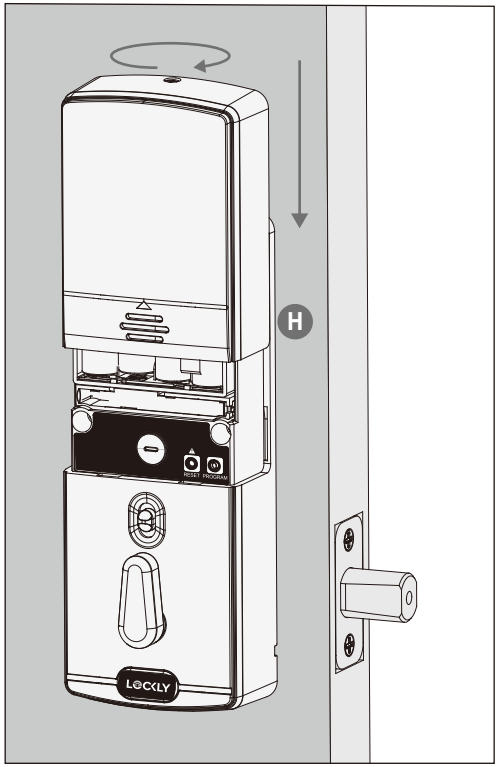

# Step 6

## INSTALLING STRIKE PLATE

ENG

Install the supplied door strike reinforcer N and secure with screws V . Then install the door strike L on top of the reinforcer and secure with screws K . Make sure deadbolt operates smoothly without binding or catching.

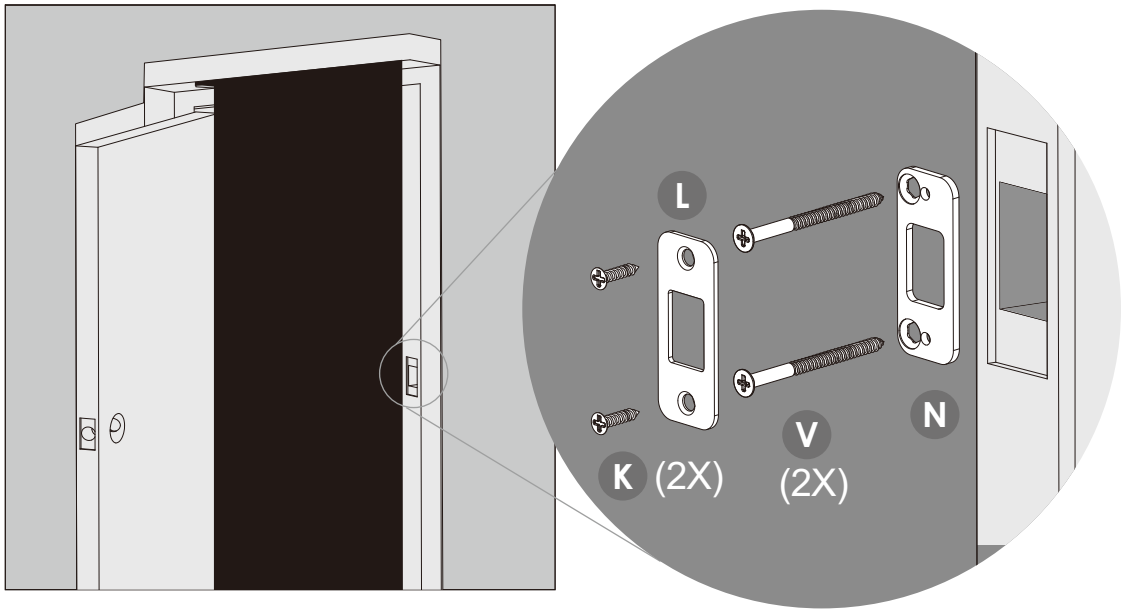


**IMPORTANT:** Because doors and frames vary in design it may be necessary to make slight adjustments to your door strike and/or dust box in order to ensure smooth deadbolt operation. **This is very important**. If the deadbolt is binding or catching in any way the lock will sound an alarm (rapid beeping) indicating it cannot close due to misalignment and/or excessive rubbing or binding.

# Step 7

## DOWNLOAD LOCKLY PRO APP

ENG

You have completed the Lockly Guard physical lock installation. To enable live monitoring you will need to setup the included Secure Link Wi-Fi hub and pair it with the Lockly Guard deadbolt smart lock.

Before connecting Secure Link Wi-Fi hub download the LocklyPro app on your smartphone. It's required to finish setup and to set (pair) the connection between hub and lock.

**Scan or visit**
**LocklyPro.com/app**

Download on the
App Store

GET IT ON
Google Play

# Add more **Smart** to your **Home**

ENG

## Secure Link Wi-Fi Hub

Add the optional Lockly Secure Link Wi-Fi Hub, together with the free LocklyPro app, it's easier than ever to securely control and manage your door from anywhere, anytime.

**Real-time, monitoring, & status**
Monitor open/closed door status with real-time alerts sent to your smart phone, no matter where you are.

Control your Lockly Guard from anywhere.

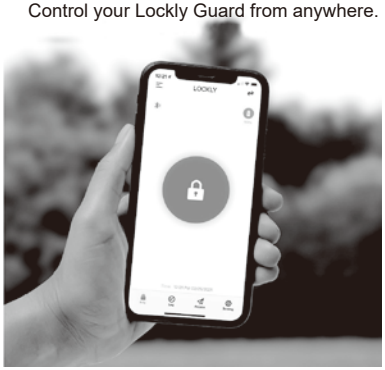

**Grant access,**
**even when you're not home**
Lock and unlock door from anywhere.

**Available online at:**
**Lockly.com/hub**

**Hands-free voice control**
Control and check your status using only your voice with Hey Google -enabled devices.

works with
Hey Google

ENG

**FCC Warning**:
This device complies with Part 15 of the FCC Rules. Operation is subject to the following two conditions: (1) This device may not cause harmful interference, and (2) this device must accept any interference received, including interference that may cause undesired operation.

**NOTE 1:** This equipment has been tested and found to comply with the limits for a Class B digital device, pursuant to part 15 of the FCC Rules. These limits are designed to provide reasonable protection against harmful interference in a residential installation. This equipment generates, uses and can radiate radio frequency energy and, if not installed and used in accordance with the instructions, may cause harmful interference to radio communications. However, there is no guarantee that interference will not occur in a particular installation. If this equipment does cause harmful interference to radio or television reception, which can be determined by turning the equipment off and on, the user is encouraged to try to correct the interference by one or more of the following measures:
- Reorient or relocate the receiving antenna.
- Increase the separation between the equipment and receiver.
- Connect the equipment into an outlet on a circuit different from that to which the receiver is connected.
- Consult the dealer or an experienced radio/TV technician for help.

**NOTE 2:** Any changes or modifications to this unit not expressly approved by the party responsible for compliance could void the user's authority to operate the equipment.

**FCC Radiation Exposure Statement**
This equipment complies with FCC radiation exposure limits set forth for an uncontrolled environment. It should be installed and operated with minimum distance 20cm between the radiator & your body.

**IC WARNING**
This device contains licence-exempt transmitter(s) that comply with Innovation, Science and Economic Development Canada's licence-exempt RSS(s).
Operation is subject to the following two conditions:
(1) This device may not cause interference.
(2) This device must accept any interference, including interference that may cause undesired operation of the device.

**IC Radiation Exposure Statement**
This equipment meets the exemption from the routine evaluation limits in section 2.5 of RSS-102. It should be installed and operated with a minimum distance of 20cm between the radiator and any part of your body.

⚠ **WARNING:** This product can expose you to chemicals including Lead, which is known to the State of California to cause cancer. For more information go to www.P65Warnings.ca.gov.

# Bienvenue!

Ce guide vous explique, étape par étape, comment installer et rendre opérationnel votre Lockly Guard™. L'installation prend généralement moins de 30 minutes. Si vous avez des questions, veuillez consulter notre soutien en ligne à l'adresse suivante: LocklyPro.com/support ou appelez le (669) 500-8835 pour obtenir de l'aide.

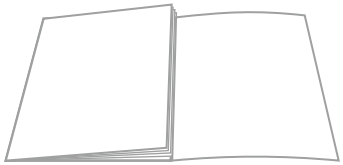

Dépliant de présentation des pièces d'installation au verso

# Préparation

FR

Pour terminer l'installation, vous aurez besoin des éléments suivants:

Tournevis Phillips

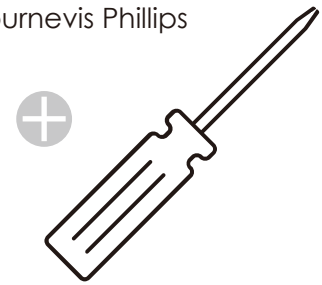

Tournevis à tête plate

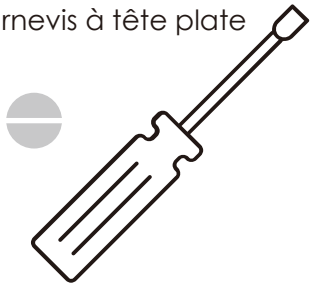

Mètre ruban ou règle

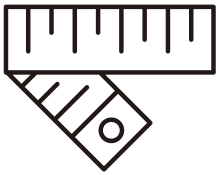

Préparez la porte: retirez le pêne dormant existant ou utilisez le gabarit fourni pour percer de nouveaux trous.

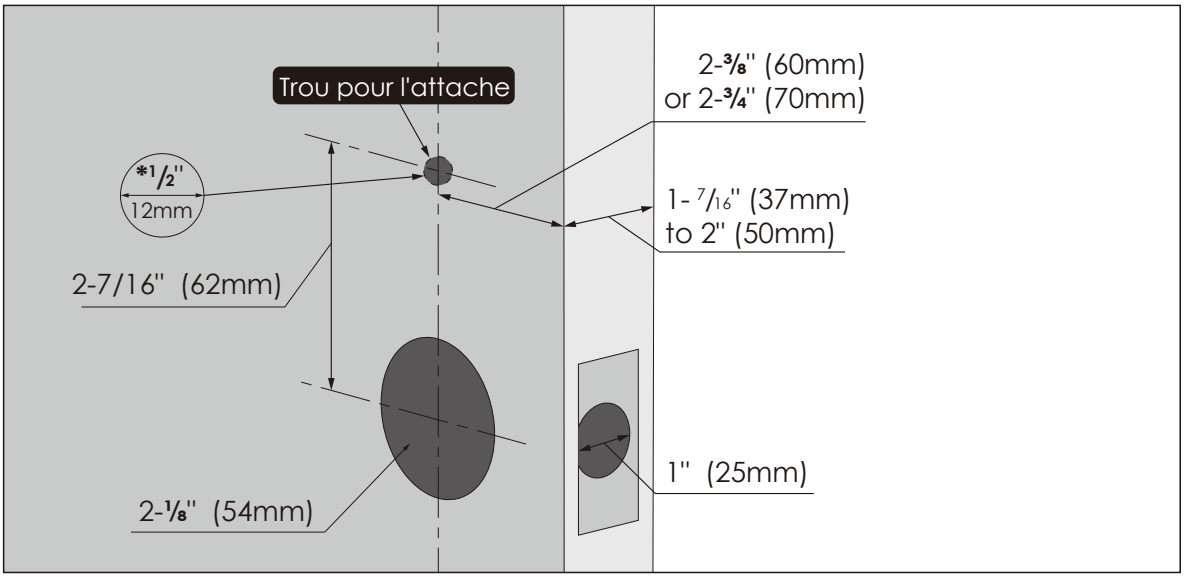

# Étape 1

## AJUSTER LE PÊNE DORMANT ET L'INSTALLER

FR

La fente du pêne dormant doit être alignée sur le centre du trou de la porte. Ajustez comme indiqué si nécessaire.

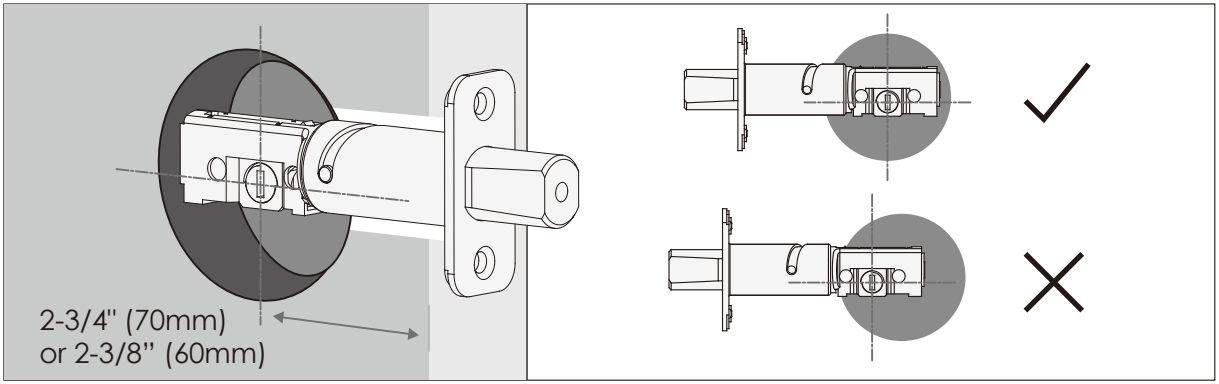


Le pêne dormant est réglé à 2-3/4 po (70 mm). Ajustez la longueur à 2-3/8 po (60 mm) si nécessaire. (portez des gants pour vous protéger des éventuels pincements).

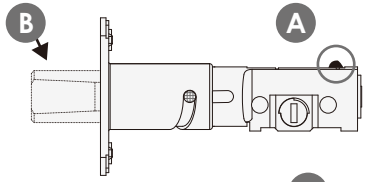


Poussez la manivelle A pour déployer le pêne dormant B

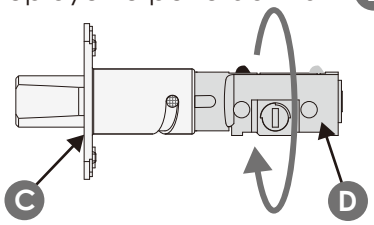


Tenez la plaque métallique C et tournez le corps du pêne dormant D dans le sens horaire jusqu'à ce qu'il s'enclenche à 2-3/8 po

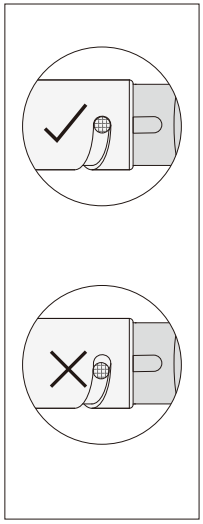

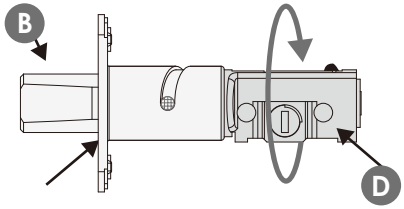


Le pêne dormant est réglé à 2-3/4 po (70 mm). Pour revenir aux valeurs par défaut, pendant que le pêne dormant B est déployé, tenez la plaque métallique C et tournez le corps du pêne dormant dans D le sens antihoraire jusqu'à ce qu'il s'enclenche à 2-3/4 po

## AJUSTER LE PÊNE DORMANT ET L'INSTALLER

FR

Allongez le pêne dormant en insérant un tournevis à tête plate dans la fente et en tournant dans le sens horaire.

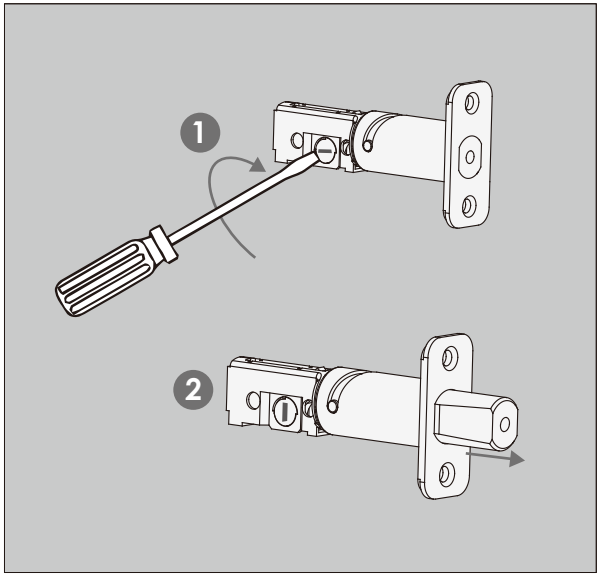


Insérez le pêne dormant dans le trou du bord de la porte, assurez-vous que le côté droit est en haut et que la fente est en position verticale. Fixez avec 2 K vis.

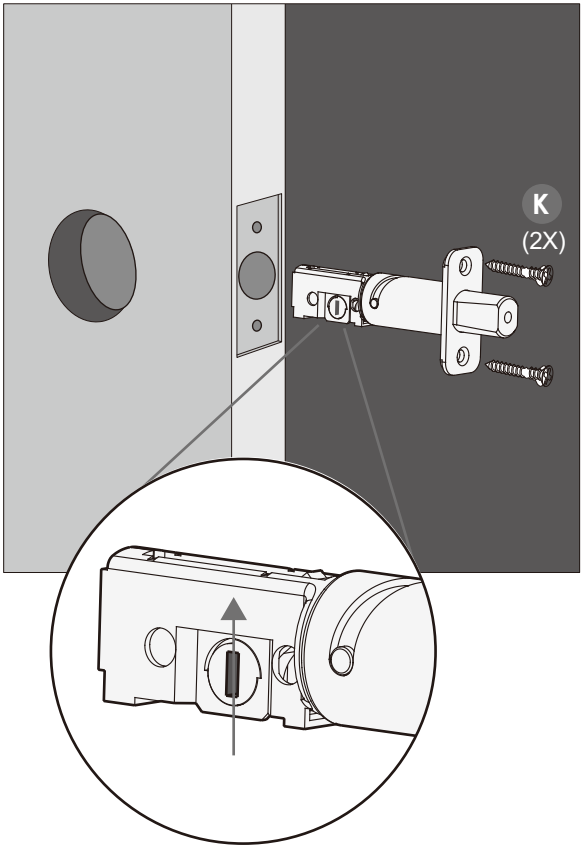

## INSTALLATION DE L'ENSEMBLE EXTÉRIEUR B



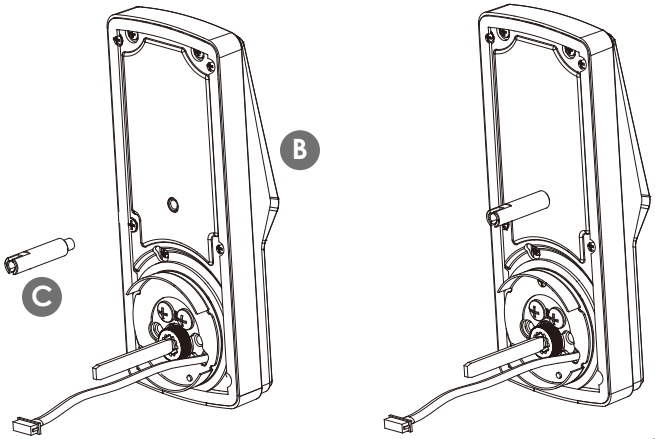


À l'aide d'un tournevis à tête plate, insérez le boulon de montage C dans le trou situé à l'arrière de l'ensemble extérieur B Tournez dans le sens des aiguilles d'une montre pour serrer le boulon de montage.

S'assurer que la lame dynamométrique est en position verticale avec la couche dormante allongée. Placez l'ensemble et la lame dynamométrique dans la fente du pêne dormant et guidez les câbles de connexion dans le trou transversal sous le pêne dormant, comme indiqué.

Terminez le montage en alignant et en fixant jusqu'à ce qu'il affleure la surface extérieure de la porte.

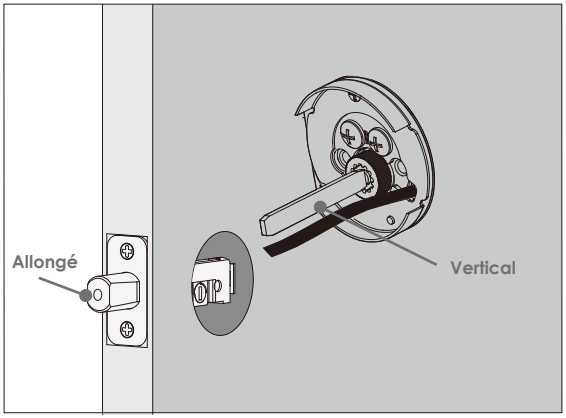


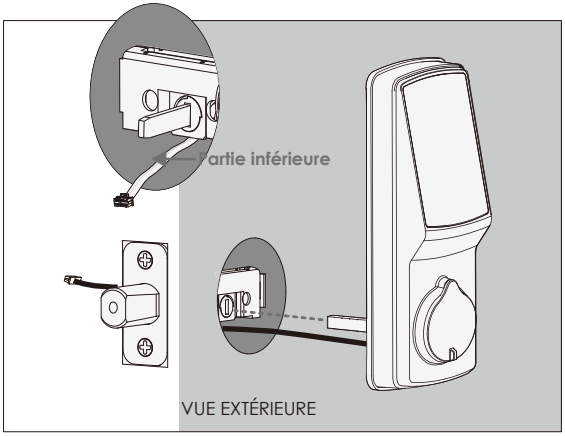

# Étape 3

## INSTALLATION DE L'ENSEMBLE INTÉRIEUR F

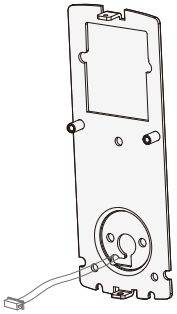

**1:** Vérifiez l'alignement de la plaque D de fixation intérieure par rapport au trou de votre porte avant de la fixer avec les bandes adhésives.

F1 Vis PM4 x 25mm, pour épaisseur de porte, 1-7/16"~1-2/3"(37~43mm)
F2 Vis PM4 x 35mm, pour épaisseur de porte, 1-2/3"~2"(43~50mm)

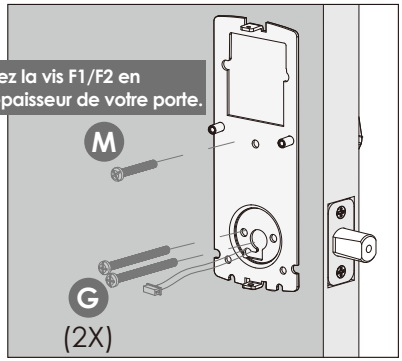


**3:** Insérez et serrez à la main les 2 G vis situées à gauche et à droite de la lame. Sélectionnez ensuite la vis F1/F2 en fonction de l'épaisseur de votre porte. Vérifiez l'alignement et serrez avec un tournevis jusqu'à ce que la plaque de fixation soit bien placée sur la porte.

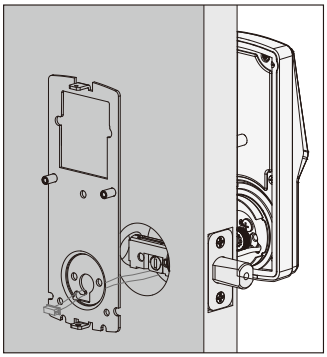

**2:** Alignez et fixez la plaque de montage avec les bandes adhésives. Guidez les câbles de connexion à travers le trou et fixez-les au trou oblong inférieur gauche.

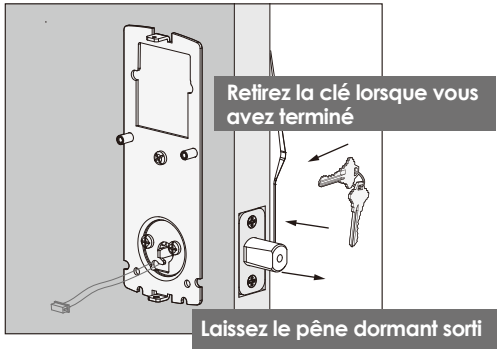


**4:** Utilisez la clé pour vous assurer que le pêne dormant se verrouille et se déverrouille en douceur (pas de blocage ni de frottement). **IMPORTANTS: Lorsque vous avez terminé, laissez le pêne dormant sorti et retirez la clé avant de passer à l'étape suivante.**

**CONSEIL:** Lorsque vous installez les vis à la main, tournez les vis dans le sens horaire plusieurs fois, puis un tour dans le sens antihoraire pour assurer un filetage régulier et sans croisement.

## INSTALLATION DE L'ENSEMBLE INTÉRIEUR F



Branchez le câble qui passe par la plaque D de fixation dans l'ensemble intérieur F comme ndiqué. Placez le câble sous les crochets de l'œillet et acheminez-le vers la droite sur l'ensemble intérieur F .

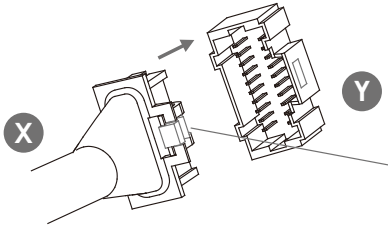


Branchez X dans Y , faites corresspondre côté rouge de la fiche avec le rouge de la prise - insérez fermement.

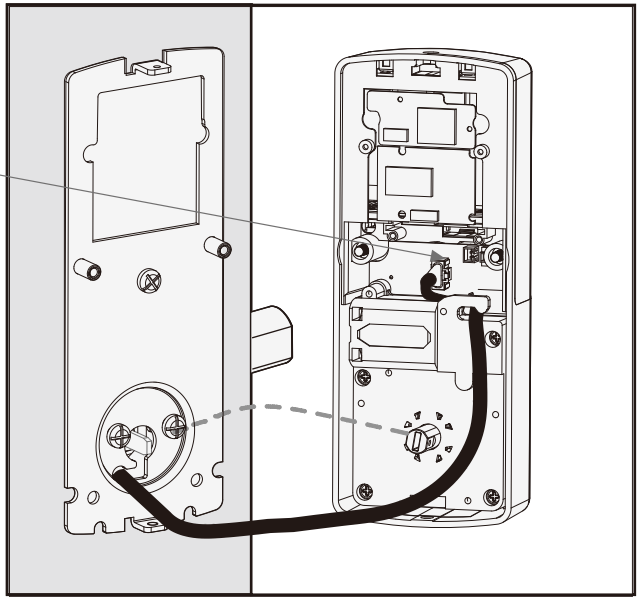

**Installer le câble** **Retirer le câble**

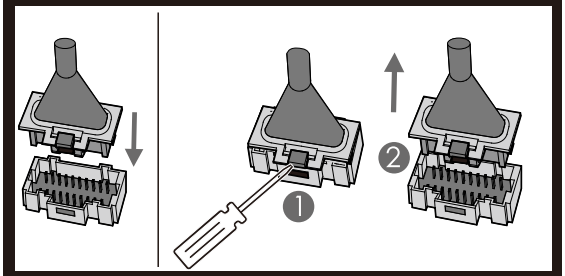


**IMPORTANT:**
Si vous devez débrancher ce câble, utilisez un tournevis pour maintenir la languette (marquée en rouge) avant de la débrancher avec précaution. NE FORCEZ PAS car vous risqueriez d'endommager la serrure.

## INSTALLATION DE L'ENSEMBLE INTÉRIEUR F

FR

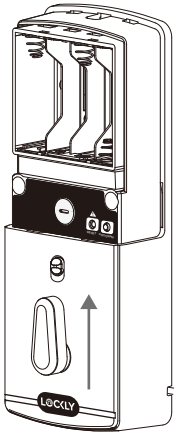


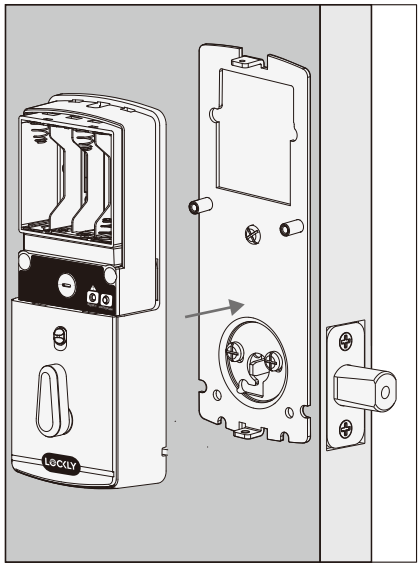


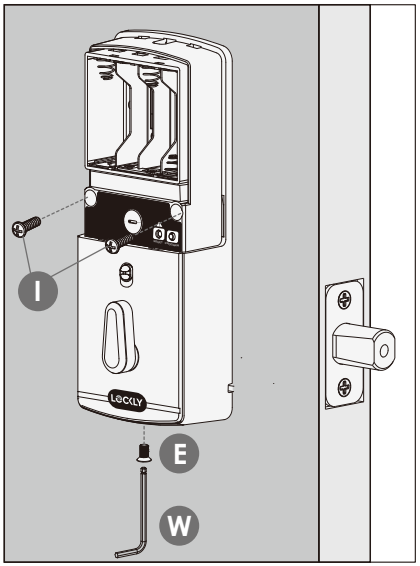


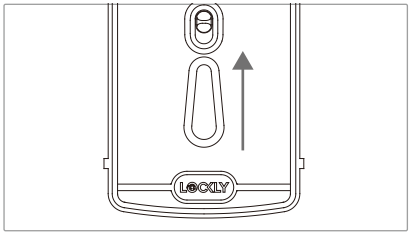


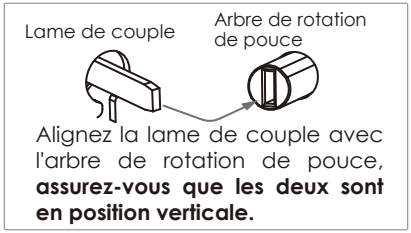


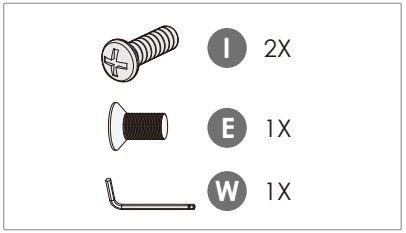


Avant de placer l'ensemble intérieur sur la plaque de fixation, assurez-vous que le tour de pouce est **vertical.**

Placez l'ensemble intérieur contre la plaque de fixation et assurez-vous que la lame de couple est insérée dans l'arbre de rotation de pouce.

Utilisez 2 vis I pour fixer l'ensemble intérieur à la plaque de fixation. Insérez et fixez la vis E en bas avec la clé allen W

# Étape 5

## INSTALLATION DES PILES

FR

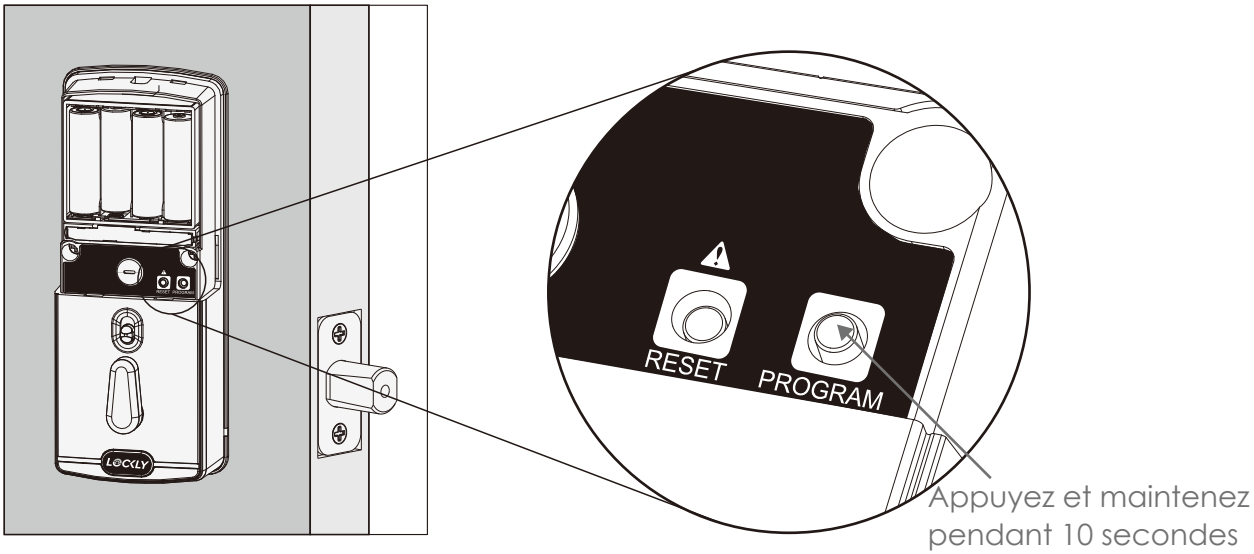


**1:** Une fois la porte ouverte et le pêne dormant complètement déployé, placez le ruban à l'intérieur du compartiment et insérez 8 piles (respectez la polarité -/+).

**2:** Une fois toutes les piles installées, appuyez sur le bouton de programme et maintenez-le enfoncé pendant 10 secondes. La serrure commencera automatiquement l'auto-vérification (relâchez le bouton de programme une fois la vérification commencée). Le processus d'auto-vérification détermine si la porte pivote vers la droite ou vers la gauche et est très important pour garantir une installation correcte. **IMPORTANTS: Si la serrure n'est pas correctement installée, elle s'ouvrira et se fermera de manière répétée (voir #3).**

FR

**3:** Une fois l'autovérification terminée, assurez-vous que la serrure fonctionne correctement en verrouillant et déverrouillant manuellement la porte à l'aide de la molette située sur l'ensemble intérieur. Le pêne dormant doit fonctionner en douceur, sans interférence ni blocage. Si nécessaire, répétez l'étape 2 et assurez-vous que (a) le pêne dormant est déployé et (b) la lame de couple a été insérée verticalement pendant que le pêne dormant était déployé.

**4:** Passez votre main sur l'écran tactile. Le verrou doit se fermer (lock). Si l'écran tactile est allumé, touchez , le verrou doit également se verrouiller. Si le pêne dormant rebondit ou se déverrouille automatiquement, cela signifie que quelque chose n'est pas installé correctement. Revenez en arrière et répétez l'étape 2, comme ci-dessus.

**5:** Une fois l'auto-vérification terminée, installez le couvercle de la batterie H et fixez-le avec la vis sur le dessus (ne serrez pas trop).

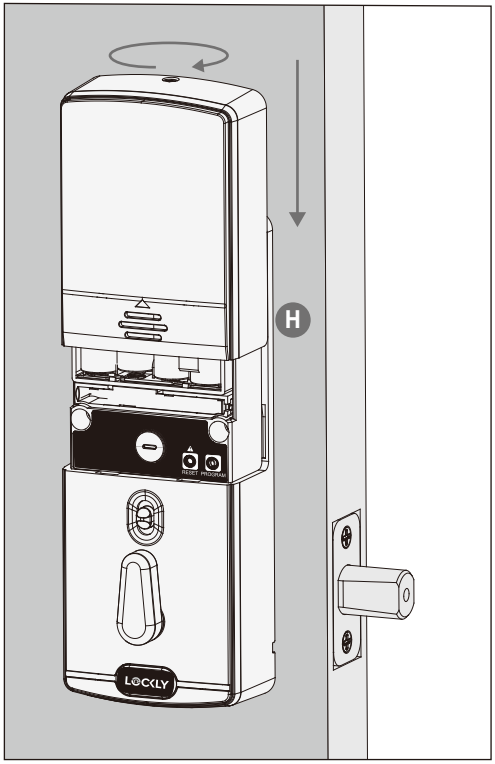

# Étape 6

## INSTALLATION D'UNE PLAQUE DE GÂCHE

FR

Installez le renfort de gâche fourni N et fixez-le avec des vis V . Installez ensuite la gâche par-dessus L le renfort et fixez-la avec des vis K . Assurez-vous que le pêne dormant fonctionne en douceur, sans se coincer ni se bloquer.

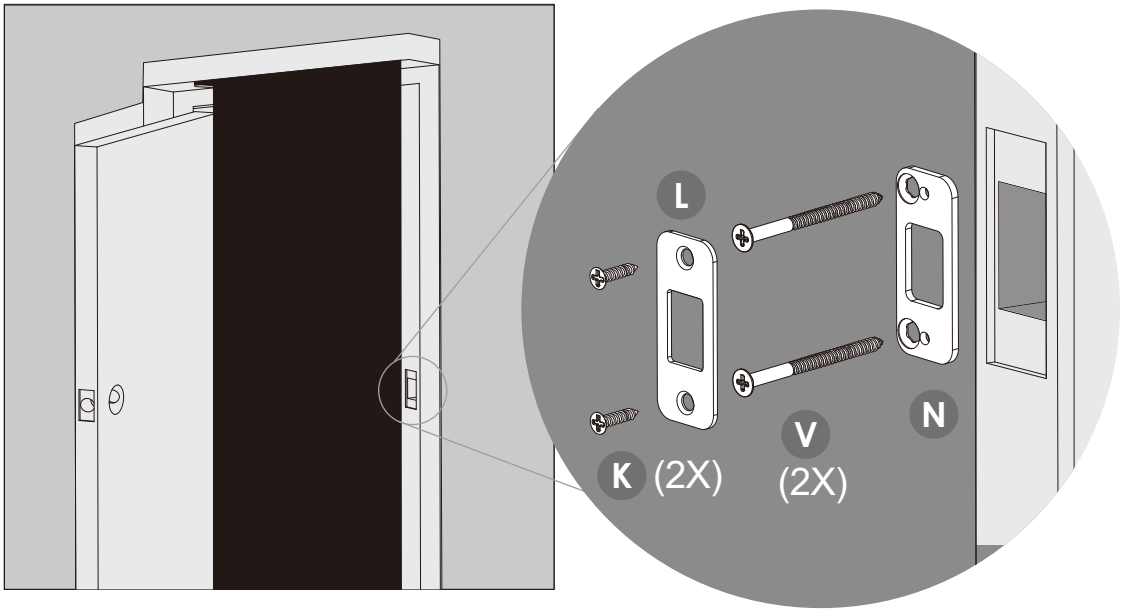


**IMPORTANTS:** Les portes et les cadres étant de conception différente, il peut être nécessaire de procéder à de légers ajustements de la gâche et/ou de la boîte à poussière afin d'assurer le bon fonctionnement du pêne dormant. Capitalized important. Si le pêne dormant se bloque ou se coince de quelque manière que ce soit, la serrure émet une alarme (bip rapide) indiquant qu'elle ne peut pas se fermer en raison d'un mauvais alignement et/ou d'un frottement ou d'un blocage excessif.

# Étape 7

## TÉLÉCHARGER L'APPLICATION LOCKLYPRO

FR

Vous avez terminé l'installation de la serrure physique Lockly Guard. Pour activer la surveillance vous devrez configurer le hub Wi-Fi Secure Link inclus et l'associer aux capteurs de porte intelligents à pêne dormant Lockly Guard.

Avant de connecter le concentrateur Wi-Fi Secure Link, téléchargez l'application LocklyPro sur votre téléphone intelligent. C'est nécessaire pour terminer la configuration et établir (jumeler) la connexion entre le concentrateur et la serrure.

**Scanner ou visiter LocklyPro.com/app**

Download on the App Store

GET IT ON Google Play

# Ajoutez de l'intelligence à votre maison

FR

## Secure Link Wi-Fi Hub

Ajoutez le hub Wi-Fi Lockly Secure Link en option, ainsi que l'application gratuite LocklyPro , il est plus facile que jamais de contrôler et de gérer en toute sécurité votre porte de n'importe où, n'importe quand.

**Temps réel, surveillance et état**
Surveillez l'état de la porte ouverte/fermée avec des alertes en temps réel envoyées à votre smartphone, où que vous soyez.

Contrôlez votre Lockly Guard de n'importe où.

**Accorder l'accès, même quand tu n'es pas à la maison**
Verrouillez et déverrouillez la porte de n'importe où.

**Disponible en ligne à l'adresse suivante: Lockly.com/hub**

**Commande vocale mains libres**
Contrôlez et vérifiez votre statut n'utilisant que votre voix avec Hey Google -enabled devices.

works with
Hey Google

**Avertissement FCC:**
Cet appareil est conforme à la partie 15 des règles de la FCC. Le fonctionnement est soumis aux deux conditions suivantes: (1) Cet appareil ne doit pas causer d'interférences nuisibles, et (2) cet appareil doit accepter toute interférence reçue, y compris les interférences qui peuvent causer un fonctionnement indésirable.

**REMARQUE 1:** Cet appareil a été testé et déclaré conforme aux limites définies pour les appareils numériques de classe B, conformément à la partie 15 de la réglementation de la FCC. Ces limitesont pour but de fournir une protection raisonnable contre les interférences néfastes lorsquel'appareil fonctionne dans un environnement résidentiel. Cet appareil génère, utilise et peut irradierl'énergie des fréquences radio et, s'il n'est pas installé ou utilisé conformément au mode d'emploi, ilpeut entraîner des interférences dangereuses pour les communications radio. Toutefois, rien negarantit l'absence d'interférences dans une installation particulière. Si cet appareil produit uneinterférence nuisible à la réception de la radio ou de la télévision, mise en évidence en l'éteignantet en le rallumant, il est conseillé à l'utilisateur d'essayer de corriger cette interférence grâce à l'uneou plusieurs des mesures suivantes:
- Réorienter ou déplacer l'antenne de réception
- Augmenter la distance entre l'appareil et le récepteu
- Brancher l'appareil sur un circuit différent de celui du récepteur.
- Consulter le revendeur ou un technicien radio/TV qualifié pour obtenir de l'aide

**REMARQUE 2:** Tout changement ou toute modification apporté à cet appareil sans l'approbationexpresse de la partie responsable de sa conformité risque d'annuler le droit de l'utilisateur à utilisercet appareil.

**Déclaration de la FCC sur l'exposition aux rayonnementnt**
Cet équipement est conforme aux limites de la FCC sur l'exposition auxrayonnements définies pour un environnement non contrôlé. Il doit être installé et mis enfonctionnement à une distance minimale de 20 cm entre l'élémentrayonnant et votre corps.

**IC WARNING**
Cet appareil contient un ou plusieurs émetteurs exempts de licence qui sont conformes aux RSS exempts de licence d'Innovation, Science et Développement économique Canada.
L'exploitation est autorisée aux deux conditions suivantes:
(1) L'appareil ne doit pas produire de brouillage.
(2) L'appareil doit accepter tout brouillage radioélectrique subi, même si le brouillage est susceptible d'en compromettre le fonctionnement.

**Déclaration d'exposition aux rayonnements d'IC**
Cet équipement est conforme à l'exemption des limites d'évaluation habituelle de la section 2.5 de lanorme RSS-102. Il doit être installé et utilisé à une distance minimale de 20 cm entre le radiateur et toute partie de votre corps.

⚠ **AVERTISSEMENT:** Ce produit peut vous exposer à des produits chimiques, dont le plomb, qui est connu dans l'État de Californie pour causer le cancer. Pour plus d'informations, consultez le site www.P65Warnings.ca.gov.

# INSTALLATION OVERVIEW AND PARTS LIST
# APERÇU DE L'INSTALLATION ET LISTE DES PIÈCES

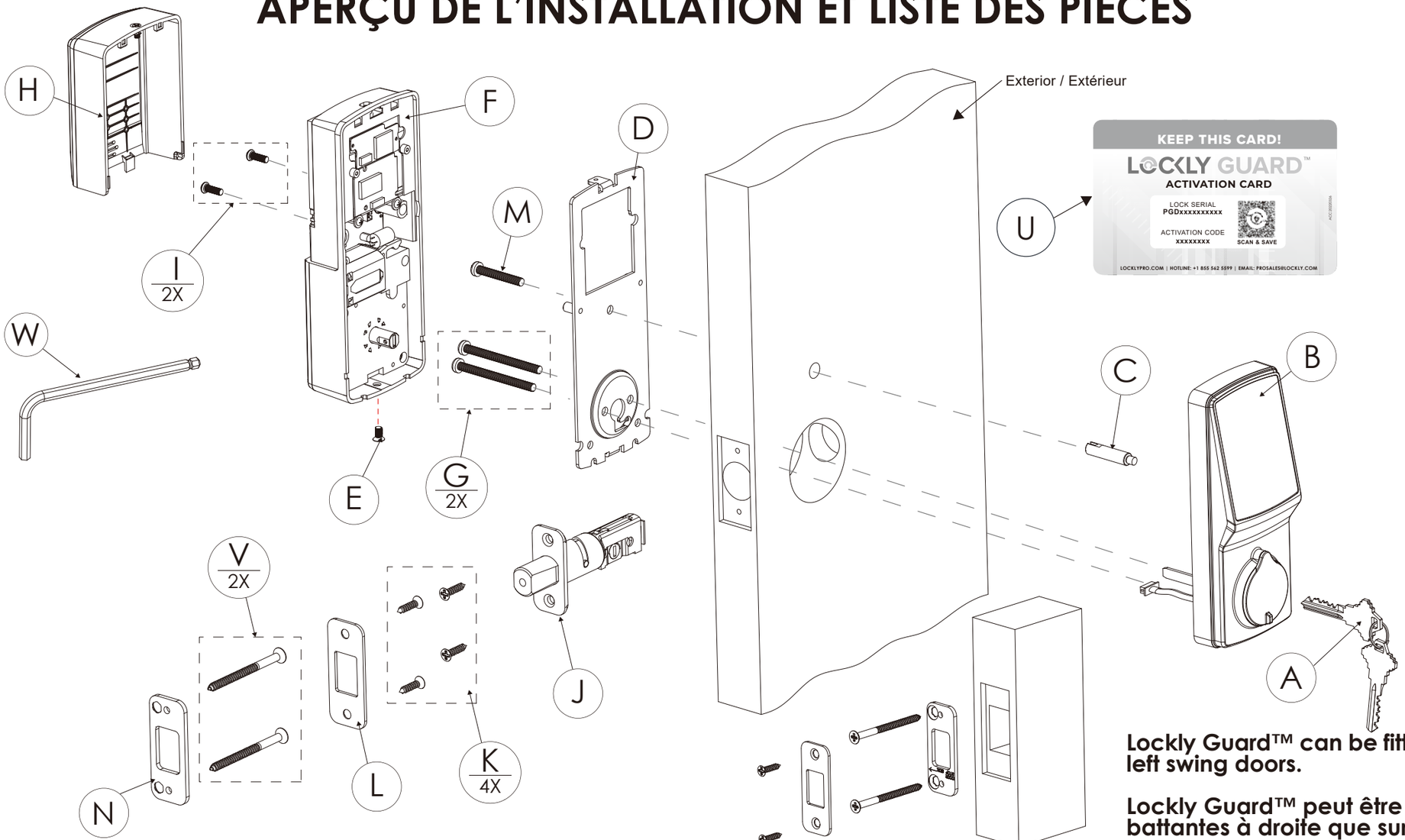


## Parts List / Liste des pièces

| Labeled As<br>Étiqueté comme | Description |
|---|---|
| A | Keys / Clés |
| B | Exterior Assembly / Ensemble extérieur |
| C | Outer screw bolt / Boulon à vis extérieur |
| D | Mounting Plate / Plaque de fixation |
| E | KM4 x 8mm screw / Vis KM4 x 8mm |
| F | Interior Assembly / Ensemble intérieur |
| G | PM5 x 60mm screw / Vis PM5 x 60mm |
| H | Battery cover / Couvercle de pile |
| I | PM4 x 12mm Screw / Vis PM4 x 12mm |
| J | Deadbolt / Pêne dormant |
| K | KA4 x 20mm screw / Vis KA4 x 20mm |
| L | Strike Plate / Gâche de porte |
| M | F1 PM5 x 25mm Screw / F1 Vis PM5 x 25mm<br>F2 PM5 x 35mm Screw / F2 Vis PM5 x 35mm |
| N | Strengthen strike seat / Renforcer le siège de la gâche |
| U | Activation Card / Carte d'activation |
| V | ST5 x 70mm screw / Vis ST5 x 70mm |
| W | Wrench / Clé à molette |

**Lockly Guard™ can be fitted for both right swing doors and left swing doors.**

**Lockly Guard™ peut être installé aussi bien sur des portes battantes à droite que sur des portes battantes à gauche.**

# WAIT.

## IMPORTANT NOTES

- **Lockly Guard installs differently from other door locks. Professional installer(s) and locksmiths must read and follow Lockly Guard installation and user manuals to prevent damaging the product. Failure to do so may also result in the smart lock not responding correctly to lock and unlocking commands and will require re-installation.**

- **Lockly Guard s'installe différemment des autres serrures de porte. Les installateurs professionnels et les serruriers doivent lire et suivre les manuels d'installation et d'utilisation de Lockly Guard pour éviter d'endommager le produit. En cas de non-respect de cette consigne, la serrure intelligente risque de ne pas répondre correctement aux commandes de verrouillage et de déverrouillage et devra être réinstallée.**

- **This product is recommended for residential use. Please check your office building or property management policies and regulations before installation.**

- **Ce produit est recommandé pour un usage résidentiel. Veuillez vérifier les politiques et règlements de votre immeuble d'immeuble ou de gestion immobilière avant de procéder à l'installation.**

- **DO NOT RETURN to the stores. Please call our customer care team: (855) 562-5599 to help you with any issues or concerns you might have.**

- **NE PAS RETOURNER aux magasins. Veuillez appeler notre équipe d'assistance à la clientèle : (855) 562-5599 pour vous aider à résoudre tout problème ou préoccupation que vous pourriez avoir.**

LOCKLY GUARD™

LOCKLY GUARD™

FOR COMMERCIAL USE & PROFESSIONAL INSTALLATION

**Nous sommes là pour vous aider!**
**Prosales@lockly.com**
**LocklyPro.com/support**

**© Copyright 2022 LocklyPro All rights reserved**

USA Patent NO. US 9,881,146 B2 | USA Patent NO. US 9,853,815 B2 | USA Patent NO. US 9,875,350 B2 | USA Patent NO. US 9,665,706 B2 | USA Patent NO. US 11,010,463 B2 | AU Patent NO. 2013403169 | AU Patent NO. 2014391959 | AU Patent NO. 2016412123 | UK Patent NO. EP3059689B1 | UK Patent NO. EP3176722B1 | Other Patents Pending

The Bluetooth® word mark and logos are registered trademarks owned by the Bluetooth SIG, Inc. , and any use of such marks by Lockly is under license. Other trademarks and trade names are those of their respective owners. Google, Android and Google Play are trademarks of Google LLC.

IMPGD768FNPU20220607