JASCO™ PRO SERIES

Z-WAVE PLUS

IN-WALL SMART OUTLET

Z-WAVE®

Z-Wave® certified wireless lighting control

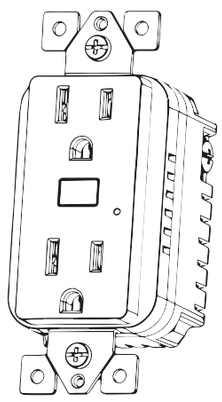

59387
ZWA1003

Thank you for your purchase!

Instructions made easy
Read instructions or watch easy-to-follow video.

Scan code or visit byjasco.com/59387i.

Register your product
Receive exclusive deals and register your product.

Scan code or visit byjasco.com/deals.

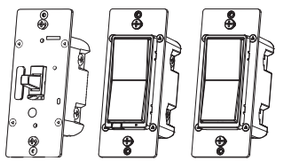

For additional JascoPro Series products, visit our website **www.jascopro.com.**

Like our product?
Leave a review on your favorite retailer website or amazon.com.

Having problems?
Let us know how we can help.

Call **1-800-654-8483** between 7AM-8PM, M-F, Central Time.

WARNING — SHOCK HAZARD

Turn OFF the power to the branch circuit for the outlet at the service panel. All wiring connections must be made with the power OFF to avoid personal injury and damage to the outlet. This device is intended for installation in accordance with the National Electric Code and local regulations in the United States or the Canadian Electrical Code and local regulations in Canada. If you are unsure or uncomfortable about performing this installation, consult a qualified electrician.

CHANGE FACEPLATE

This step is optional. Before installation, you may want to change the faceplate to match your wallplate or décor.

1. Push the edge of the faceplate to slide it to the right.
2. Align the new faceplate with the grooves on the front of the receptacle and slide it into place.

WARNING - Use only replacement part (ZWA1003-RC) with receptacle (Jasco Products Company, Model ZWA1003).

WARNING - RISK OF FIRE OR ELECTRIC SHOCK. Do not use this replacement part with any receptacle other than the one specifically marked on the packaging and in these instructions.

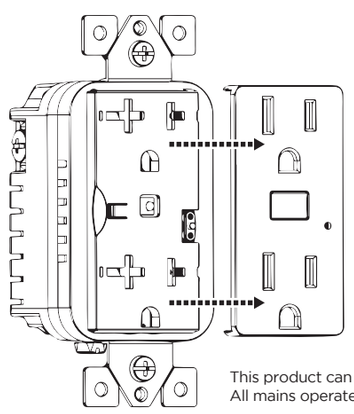

REMOVE OUTLET

1. Shut off power to the circuit at the circuit breaker or fuse box.

IMPORTANT! *Verify power to switch box is OFF before continuing.*

2. Remove wallplate.
3. Remove the outlet mounting screws.
4. Carefully remove the outlet from the electrical box – DO NOT disconnect the wires.
5. Identify the following three wires in the electrical box:
   A. Ground – Green/bare
   B. Line (hot) – Black (connected to power)
   C. Neutral – White
6. Disconnect the wires from the existing outlet – label wires according to the previous terminal connections.

INDICATOR LED

The device supports the Indicator Command Class and support the Indicator ID 0x50 (Identify) and Properties ID 0x03, 0x04 and 0x05

The indicator LED acts as a guide light or status indicator.

How to cycle through options:
Press the program button five times to cycle through the options in the following order:

1. LED ON when the load is ON (default)
2. Always OFF
3. Always ON

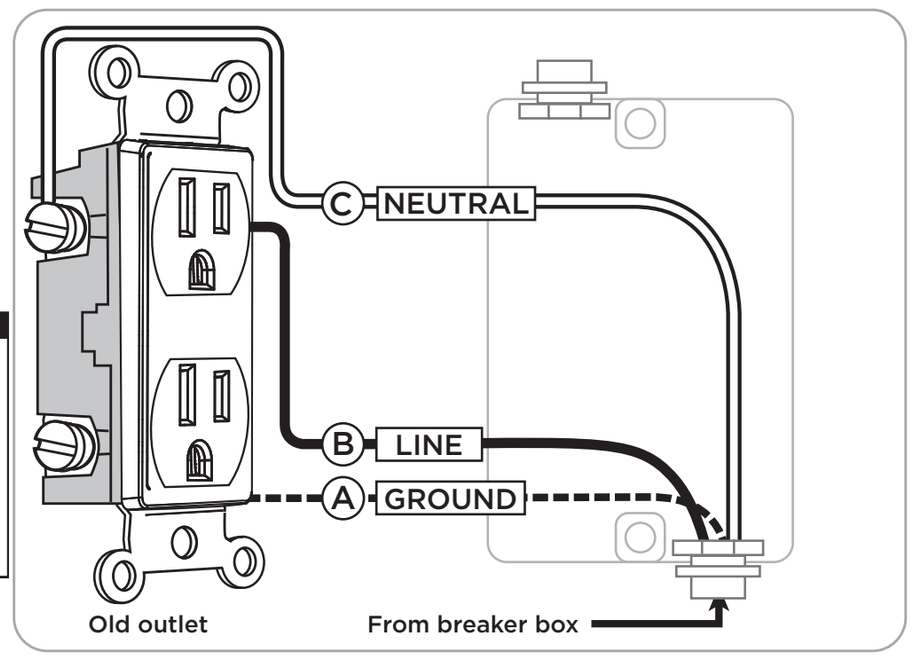

This product can be operated in any Z-Wave network with other Z-Wave certified devices from other manufacturers.
All mains operated nodes within the network will act as repeaters regardless of vendor to increase reliability of the network

Z-WAVE OUTLET WIRING

WIRING REQUIREMENTS
Attach using the enclosure's holes, strip insulation 5/8in. (16mm).
Tighten screws to 12lbf-in. (14Kgf-cm).

IMPORTANT! The screw terminals in this receptacle are intended for only copper wire. Consult a qualified electrician if you have aluminum wiring.
Use 14 or 12AWG wire suitable for at least 90° C for supplying line (hot), neutral and ground connections.

1. Connect green/bare wire to the GROUND terminal.
2. Connect the black wire from the power source (hot) to the LINE terminal.
3. Connect the white wire to the NEUTRAL terminal – use jumper if necessary.
4. Secure the smart device into the electrical box with the provided mounting screws – ensure wires are not pinched or crushed
5. Install the wallplate.
6. The blue indicator LED flashes twice per second for up to 10 minutes to indicate the device is in pairing mode.

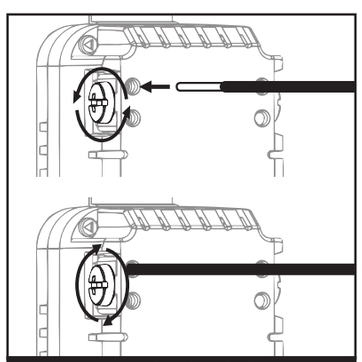

Insert wires into holes,
DO NOT wrap wires around screws

DO NOT remove screws

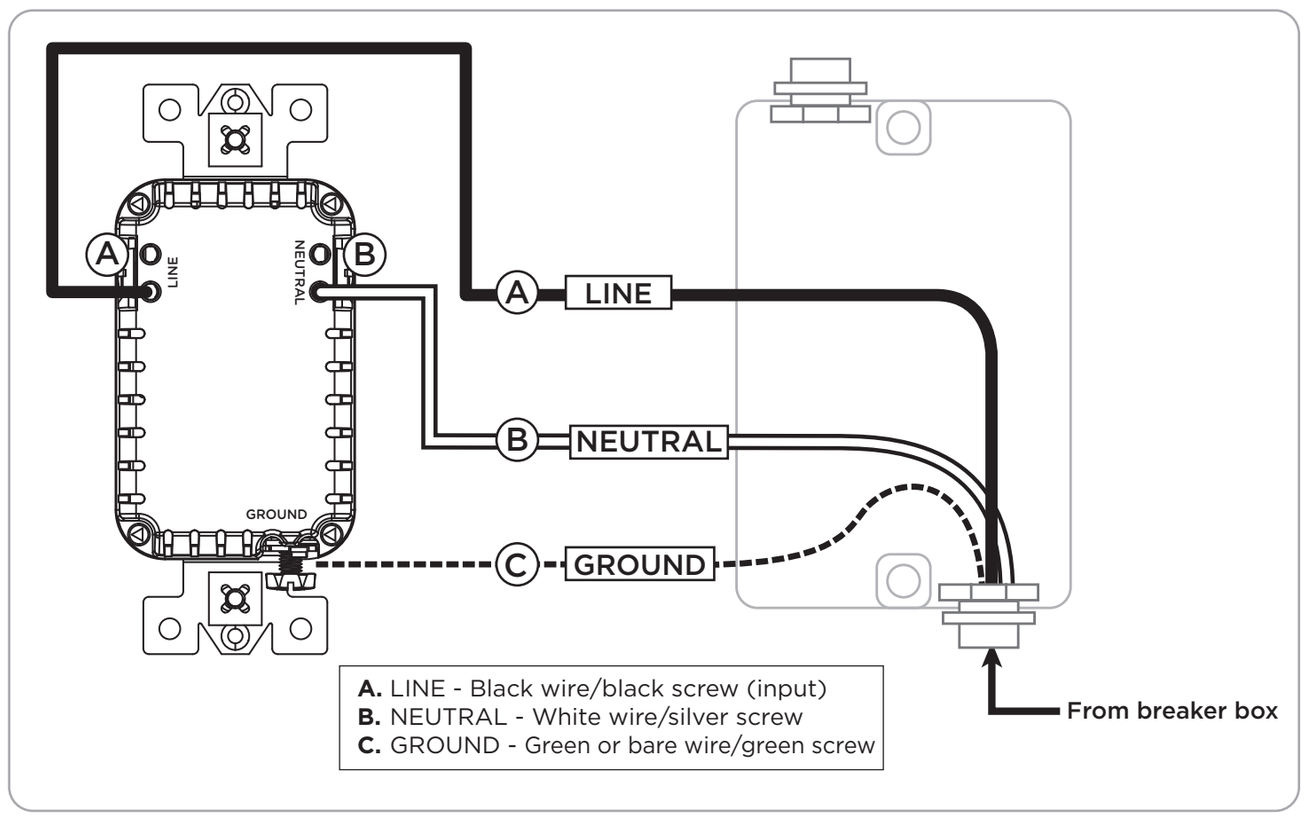

A. LINE - Black wire/black screw (input)
B. NEUTRAL - White wire/silver screw
C. GROUND - Green or bare wire/green screw

ADDING/INCLUSION YOUR DEVICE TO A Z-WAVE NETWORK

1. Follow the instructions for your Z-Wave certified controller to add a device to the Z-Wave network.
2. Once the controller is ready to add your device, press the program button.

You have complete control to turn ON/OFF the smart outlet according to groups, scenes, schedules and interactive automations programmed by your controller.

If your Z-Wave certified controller features remote access, you can control your outlet from your mobile devices.

If prompted by the controller to enter the S2 security code, refer to the QR code/security number on the side of the box or the QR code label on the product (see Figure 1). Enter the 5-digit code.

Figure 1:

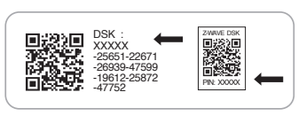

TO REMOVE/EXCLUSION AND RESET THE DEVICE

1. Follow the instructions for your Z-Wave certified controller to remove a device from the Z-Wave network.
2. Once the controller is ready to remove your device, press the program button.

TO RETURN TO FACTORY DEFAULTS

Press the program button three times, then, press and hold the button for at least three seconds. The LED blinks five times to confirm.

NOTE: *This should only be used if your network's primary controller is missing or otherwise inoperable.*

NOTE: *SmartStart enabled products can be added into a Z-Wave network by scanning the QR code on the product with a controller providing SmartStart inclusion. No further action is required and the SmartStart product will be added automatically within 10 minutes of being switched on in the network vicinity.*

SPECIFICATIONS — IMPORTANT!

ZWA1003
Power: 125VAC, 60Hz
Signal frequency: 908.4/916MHz
Operating temperature range: 32-104° F (0-40° C)
Total max load for both outlets: 1875W (15A) resistive load
Max load for Z-Wave controlled outlet:
1000W incandescent
1/2HP motor
1875W (15A) resistive load
4.0A CFL/LED
Specifications subject to change without notice due to continuing product improvement

FEATURES

IMPORTANT! *The fixture controlled by the Z-Wave smart outlet must not exceed outlet ratings.*

Get to you know your smart outlet
- One Z-Wave controlled outlet
- One always-ON outlet
- Turn ON/OFF manually or through the Z-Wave controller
- Can be added in multiple groups and scenes
- Configurable LED indicates outlet status when turned on
- Screw terminal installation - requires wiring connections for line (hot), neutral and ground
- This Z-Wave device has advanced features that allow you to customize your experience. These features can only be adjusted by a Z-Wave enabled controller that supports the Z-Wave configuration command class. For a complete list of adjustable configurations, visit www.ezzwave.com/config

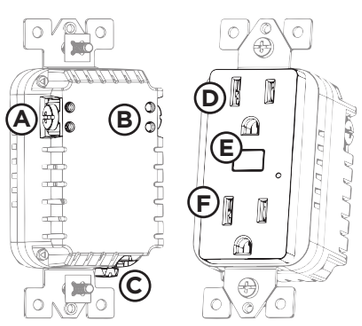

A. Line (hot)
B. Neutral (white)
C. Ground (green/bare)
D. Always-ON outlet
E. Manual/program button
F. Z-Wave controlled outlet

Z-WAVE INTEROPERABILITY
This product can be included and operated in any Z-Wave network with other Z-Wave certified devices from other manufacturers and/or other applications. All non-battery operated nodes within the network will act as repeaters regardless of vendor to increase reliability of the network.

This device supports association command class (2 Groups)
- Association Group 1 supports Lifeline, Binary Switch Report
- Association Group 2 supports Basic Set and is controlled by pressing the ON or OFF button with the local load

All brand names shown are trademarks of their respective owners

MADE IN MALAYSIA
Distributed by Jasco Products Company LLC, 10 E. Memorial Rd., Oklahoma City, OK 73114.
This Jasco product comes with a 5-year limited warranty. Visit www.byjasco.com for warranty details.
Questions? Contact our U.S.-based Consumer Care at 1-800-654-8483 7AM-8PM, M-F, Central Time.
©JASCO 2022 | ZWA1003 | 59387 | 07/19/22 v1

ESPECIFICACIONES ¡IMPORTANTE!

ZWA1003
Alimentación: 125VCA, 60Hz
Frecuencia de señal: 908.4/916MHz
Rango de temperatura de funcionamiento: 32-104° F (0-40° C)
Carga máxima total para ambos tomacorrientes: 1875W (15A), de carga resistiva
Carga máxima para el tomacorriente controlado por Z-Wave:
1000W incandescence
Moteur de 1/2HP
Charge résistive de 1875W (15A)
4.0A CFL/LED
Les caractéristiques techniques peuvent être modifiées sans préavis en raison de l'amélioration continue des produits

CARACTERÍSTICAS

¡IMPORTANTE! *La lámpara controlada por al tomacorriente inteligente Z-Wave no debe superar las clasificaciones el tomacorriente.*

Conozca su tomacorriente inteligent
- Un tomacorriente controlado
- Un tomacorriente siempre activo
- Encendido y apagado manual o mediante el controlador Z-Wave
- Se puede agregar a varios grupos y escenas
- LED configurable que indica el estado del tomacorriente cuando está encendido
- Instalación de terminal de tornillo: requiere conexiones de cableado para línea (energizada), neutro y tierra
- Este dispositivo Z-Wave cuenta con funciones de avanzada para que pueda personalizar su experiencia. Estas funciones solamente pueden ajustarse a través de un controlador habilitado para Z-Wave que admite la clase de comandos de configuración de Z-Wave. Para conocer la lista completa de configuraciones ajustables, visite www.ezzwave.com/config

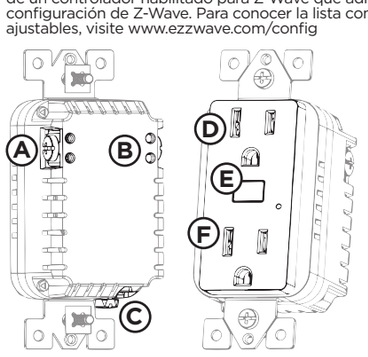

A. Línea (con corriente)
B. Neutro (blanco)
C. Tierra (verde/pelado)
D. Tomacorriente siempre activo
E. Botón de programación
F. Tomacorriente controlado por Z-Wave

INTEROPERABILIDAD DE Z-WAVE
Este producto se puede incluir y operar en cualquier red Z-Wave con otros dispositivos Z-Wave certificados de otros fabricantes u otras aplicaciones. Todos los nodos que no son alimentados por pilas dentro de la red servirán como repetidores sin importar cual sea el proveedor para aumentar la confiabilidad de la red.

Este dispositivo admite la clase de comando de asociación (3 grupos)
- Grupo de asociación 1 admite informes de conmutador binario de la red vital (Lifeline)
- Grupo de asociación 2 admite la configuración básica y se controla presionando el botón de encendido o apagado con la carga local
- Grupo de asociación 3 admite la configuración básica y se controla presionando dos veces el botón de encendido o apagado
- Cada grupo de asociación admite 5 nodos en total

Todos los nombres de marcas son marcas comerciales de sus respectivos propietarios

HECHO EN MALASIA
Distribuido por Jasco Products Company LLC, 10 E. Memorial Rd., Oklahoma City, OK 73114.
Este producto de Jasco tiene una garantía limitada de 5 años. Visite www.byjasco.com para conocer los detalles de la garantía.
¿Tiene preguntas? Comuníquese con nuestro servicio de atención al consumidor de EE. UU. al 1-800-654-8483, de lunes a viernes, de 7 a. m. a 8 p. m. (hora central).
©JASCO 2022 | ZWA1003 | 59387 | 07/19/22 v1

CARACTÉRISTIQUES TECHNIQUES — IMPORTANT!

ZWA1003
Tension : 125VCA, 60Hz
Fréquence du signal: 908.4/916MHz
Plage de températures de fonctionnement : De 32 à 104° F (de 0 à 40° C)
Charge totale maximale pour les deux prises : Charge résistive de 1875W (15A)
Charge maximale pour prise commandée Z-Wave :
1000W incandescence
Moteur de 1/2HP
Charge résistive de 1875W (15A)
4.0A CFL/DEL
Les caractéristiques techniques peuvent être modifiées sans préavis en raison de l'amélioration continue des produits

CARACTÉRISTIQUES

IMPORTANT! *Le dispositif commandé par la prise intelligente Z-Wave ne doit pas dépasser les caractéristiques nominales.*

Découvrez votre la prise intelligent Z-Wave
- Une prise contrôlée par Z-Wave
- Une prise de courant toujours activée
- Mise en marche ou arrêt manuellement au moyen du contrôleur Z-Wave
- Peut être ajouté à de nombreux groupes et à de nombreuses scènes
- Le voyant DEL configurable indique l'état de la prise lors de la mise en marche
- Borne à vis - Nécessite des raccordements de câblage pour le fil sous tension, le fil neutre et le fil de mise à la terre
- Cet appareil Z-Wave possède des fonctions avancées qui vous permettent de personnaliser votre expérience. Ces fonctions ne peuvent être réglées que par une télécommande compatible avec la technologie Z-Wave qui prend en charge la classe de commandes de configuration Z-Wave. Pour une liste complète de configurations, visitez le site suivant : visit www.ezzwave.com/config

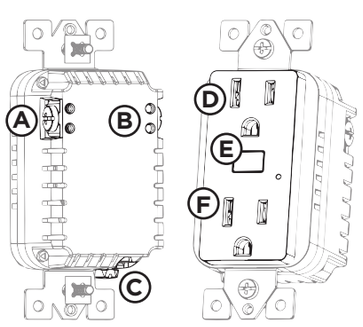

A. Secteur (sous tension)
B. Neutre (blanc)
C. Terre (fil vert/fil nu)
D. Prise toujours activée
E. Bouton de programmation
F. Prise commandée Z-Wave

INTEROPÉRABILITÉ ENTRE LES DISPOSITIFS Z-WAVE
Ce produit peut être utilisé dans un réseau Z-Wave avec d'autres appareils certifiés Z-Wave produits par d'autres fabricants et d'autres applications. Tous les nœuds fonctionnant sans pile au sein du réseau joueront le rôle de répétiteurs, quel que soit le fournisseur, afin de rehausser la fiabilité du réseau.

Cet appareil prend en charge la classe de commandes Association (trois groupes)
- Le groupe d'association 1 prend en charge la ligne de sécurité et le rapport Binary Switch
- Le groupe d'association 2 prend en charge le réglage de base et est commandé par une pression du bouton de marche et d'arrêt par la charge locale
- Le groupe d'association 3 prend en charge le réglage de base et est commandé par une double pression du bouton de marche et d'arrêt
- Chaque groupe d'association prend en charge un total de cinq (5) nœuds

Tous les noms de marque sont des marques de commerce de leurs propriétaires respectifs

FABRIQUÉ EN MALAISIE
Distribué par Jasco Products Company LLC, 10 East Memorial Rd, Oklahoma City, OK 73114.
Ce produit Jasco a une garantie limitée de cinq ans. Visitez le site www.byjasco.com pour obtenir des détails sur la garantie.
Des questions? Veuillez communiquer avec notre service à la clientèle aux États-Unis au 1-800-654-8483, de 7 h à 20 h (HNC), du lundi au vendredi.
©JASCO 2022 | ZWA1003 | 59387 | 07/19/22 v1

WARNING/ADVERTENCIA/AVERTISSEMENT

RISK OF FIRE
RISK OF ELECTRICAL SHOCK
RISK OF BURNS
CONTROLLING APPLIANCES
- DO NOT EXCEED RATINGS
- DO NOT USE TO CONTROL ANY DEVICE WHERE UNINTENDED OPERATION COULD CAUSE UNSAFE CONDITIONS (HEAT LAMP, SUN LAMP, ETC.)
- NOT FOR USE WITH MEDICAL OR LIFE-SUPPORT EQUIPMENT
- FOR INDOOR USE ONLY

RIESGO DE INCENDIO
RIESGO DE DESCARGA ELÉCTRICA
RIESGO DE QUEMADURAS
CONTROL DE DISPOSITIVOS
- NO SOBREPASE LOS VALORES NOMINALES
- NO USE PARA CONTROLAR DISPOSITIVOS EN LOS QUE LA OPERACIÓN IMPREVISTA PUEDA PROVOCAR CONDICIONES POCO SEGURAS (LÁMPARA DE CALOR, LÁMPARA SOLAR, ETC.)
- NO SE DEBE USAR CON EQUIPOS MÉDICOS O DE SOPORTE VITAL
- PARA USO EXCLUSIVO EN INTERIORES

RISQUE D'INCENDIE
RISQUE DE CHOC ÉLECTRIQUE
RISQUE DE BRÛLURES
DISPOSITIFS DE COMMANDE
- NE PAS DÉPASSER LES CARACTÉRISTIQUES NOMINALES
- NE PAS UTILISER POUR COMMANDER DES APPAREILS POUR LESQUELS UN FONCTIONNEMENT IMPRÉVU POURRAIT ENTRAÎNER DES CONDITIONS DANGEREUSES (LAMPE INFRAROUGE, LAMPE SOLAIRE, ETC.)
- NE L'UTILISEZ PAS AVEC UN ÉQUIPEMENT MÉDICAL OU DE SURVIE
- POUR UTILISATION INTÉRIEURE UNIQUEMENT

WARRANTY/GARANTÍA/GARANTIE

Jasco Products Company warrants this product to be free from manufacturing defects for five years from the original date of consumer purchase. This warranty is limited to the repair or replacement of this product only and does not extend to consequential or incidental damage to other products that may be used with this product. This warranty is in lieu of all other warranties, expressed or implied. Some states do not allow limitations on how long an implied warranty lasts or permit the exclusion or limitation of incidental or consequential damage, so the above limitations may not apply to you. This warranty gives you specific rights and you may also have other rights which vary from state to state. Please contact our U.S.-based Consumer Care at 1-800-654-8483 (option 1) between 7AM–8PM, M-F, Central Time or www.byjasco.com if the unit should prove defective within the warranty period.

Jasco Products Company garantiza que este producto estará libre de defectos de fabricación durante cinco años a partir de la fecha de compra original del consumidor. Esta garantía se limita a la reparación o el reemplazo solo de este producto y no se extiende a daños consecuentes o incidentales a otros productos que puedan usarse con este producto. Esta garantía se otorga en lugar de todas las demás garantías expresas o implícitas. Algunos estados no permiten limitaciones a la duración de una garantía implícita ni permiten la exclusión de daños incidentales o consecuentes, por lo que las limitaciones anteriores pueden no aplicarse a usted. Esta garantía le otorga derechos específicos y posiblemente tiene otros derechos que pueden variar de un estado a otro. Comuníquese con nuestro Servicio al Consumidor con sede en EE. UU. al 1-800-654-8483 (opción 1) entre las 7 a. m. y las 8 p. m., hora del centro, o en www.byjasco.com si la unidad resulta defectuosa dentro del periodo de garantía.

Jasco Products Company garantit que ce produit est exempt de tout défaut de fabrication pour cinq ans à compter de la date de l'achat original par l'acheteur. Cette garantie se limite exclusivement à la réparation ou au remplacement de ce produit et n'est pas applicable aux dommages indirects ou accessoires survenus sur d'autres produits utilisés avec ce produit. Cette garantie se substitue à toute autre garantie expresse ou implicite. Certains États ne permettent pas de restrictions quant à la durée d'une garantie implicite ou permettent l'exclusion ou la limitation des dommages indirects et accessoires; il se peut, par conséquent, que cette garantie ne s'applique pas dans votre cas. Cette garantie vous confère des droits juridiques précis; vous pouvez jouir d'autres droits qui peuvent varier d'un État à l'autre. Veuillez communiquer avec notre service à la clientèle aux États-Unis au 1-800-654-8483 (option 1) entre 7 h à 20 h (HNC), du lundi au vendredi ou sur www.byjasco.com si l'appareil devient défectueux pendant la période de garantie.

FCC/IC

Suppliers Declaration of Conformity | Model #: 59387 | Jasco Products Co., 10 E. Memorial Rd., Oklahoma City, OK 73114, www.byjasco.com

This device complies with Part 15 of the FCC and Industry Canada license-exempt RSS standards. Operation is subject to the following two conditions: (1) this device may not cause harmful interference, and (2) this device must accept any interference received, including interference that may cause undesired operation.

FCC NOTE: The manufacturer is not responsible for any radio or TV interference caused by unauthorized modifications to this equipment. Such modifications could void the user's authority to operate the equipment

NOTE: This equipment has been tested and found to comply with the limits for a Class B digital device, pursuant to Part 15 of the FCC Rules. These limits are designed to provide reasonable protection against harmful interference in a residential installation. This equipment generates, uses and can radiate radio frequency energy, and if not installed and used in accordance with the instructions, may cause harmful interference to radio communications. However, there is no guarantee interference will not occur in a particular installation. If this equipment does cause harmful interference to radio or television reception, which can be determined by turning the equipment off and on, the user is encouraged to try to correct the interference by one or more of the following measures:

— Reorient or relocate the receiving antenna.
— Increase the separation between the equipment and receiver.
— Connect the equipment into an outlet on a circuit different to which the receiver is connected.
— Consult the dealer or an experienced radio/TV technician for help.

See product label for FCC/IC certification numbers.

CAN ICES-3(B)/NMB-3(B)

Declaración de conformidad de proveedores | Modelo n.º: 59387 | Jasco Products Co., 10 E. Memorial Rd., Oklahoma City, OK 73114, www.byjasco.com

Este dispositivo cumple con la Sección 15 de la FCC y las normas RSS exentas de licencia de Industry Canada. El funcionamiento depende de las dos condiciones siguientes: (1) este dispositivo no puede causar interferencias perjudiciales, y (2) este dispositivo debe aceptar toda interferencia recibida, incluyendo las que puedan causar un funcionamiento no deseado.

NOTA DE LA FCC: El fabricante no asume ninguna responsabilidad por las interferencias de radio o televisión causadas por modificaciones no autorizadas en este equipo. Este tipo de modificaciones podría anular la autoridad del usuario para operar el equipo

NOTA: Este equipo se sometió a pruebas y se considera que cumple con los límites de un dispositivo digital de clase B, de conformidad con la parte 15 de las normas de la FCC. Estos límites están diseñados para proporcionar una protección razonable contra la interferencia perjudicial en una instalación residencial. Este equipo genera, usa y puede irradiar energía de radiofrecuencia. Si no se instala y usa de acuerdo con estas instrucciones, podrá causar interferencia perjudicial a las radiocomunicaciones. Por otro lado, tampoco es posible garantizar que no ocurrirán interferencias en una instalación en particular. En caso de que este equipo cause interferencias perjudiciales en la recepción de radio o televisión, algo que puede determinarse apagando y encendiendo el equipo, se recomienda al usuario que intente corregir las interferencias aplicando una o varias de las siguientes medidas:

— Cambiar la orientación o ubicación de la antena receptora.
— Aumentar la distancia entre el equipo y el receptor.
— Conectar el equipo a la salida de un circuito diferente al cual está conectado el receptor.
— Consultar al distribuidor o a un técnico de radio/TV experimentado para obtener ayuda.

Vea la etiqueta del producto para conocer los números de certificación FCC/IC.

CAN ICES-3(B)/NMB-3(B)

Déclaration de conformité du fabricant | N° de modèle : 59387 | Jasco Products Co., 10 E. Memorial Rd., Oklahoma City, OK 73114, www.byjasco.com

Cet appareil est conforme à la section 15 des règlements de la FCC et aux normes CNR exemptes de licence d'Industrie Canada. Son utilisation est assujettie aux deux conditions suivantes : (1) cet appareil ne doit pas occasionner de brouillage préjudiciable; et (2) cet appareil doit accepter toutes les interférences reçues, notamment les interférences qui peuvent provoquer un fonctionnement non désiré.

REMARQUE DE LA FCC : Le fabricant n'est pas responsable des interférences sur les fréquences radioélectriques ou télévisuelles pouvant être causées par des modifications non autorisées de cet appareil. De telles modifications peuvent annuler le droit de l'utilisateur à utiliser cet appareil.

REMARQUE : Cet appareil a été testé et certifié conforme aux limites relatives aux appareils numériques de catégorie B définies dans le paragraphe 15 des normes FCC. Ces limites ont été définies afin de fournir une protection raisonnable contre le brouillage préjudiciable en milieu résidentiel. Cet appareil produit, utilise et peut émettre des ondes de fréquence radio et, s'il n'est pas installé et utilisé conformément aux instructions, il peut provoquer un brouillage préjudiciable aux communications radio. Il n'existe toutefois aucune garantie que des interférences ne se produiront pas dans une installation donnée. Si cet appareil provoque un brouillage préjudiciable à la réception radiophonique ou télévisuelle (ce qui peut être vérifié en l'allumant et en l'éteignant), nous encourageons l'utilisateur à essayer de corriger ces interférences en appliquant une ou plusieurs des mesures suivantes :

— Réorienter ou déplacer l'antenne de réception.
— Augmenter la distance entre l'appareil et le récepteur.
— Brancher l'appareil à une prise secteur différente de celle du récepteur.
— Consultez le détaillant ou un technicien qualifié en radio/télévision pour obtenir de l'aide.

Voir l'étiquette du produit pour les numéros de certification FCC/IC.

CAN ICES-3(B)/NMB-3(B)

JASCO PRO SERIES

TOMACORRIENTE AMURALLADO INTELIGENTE

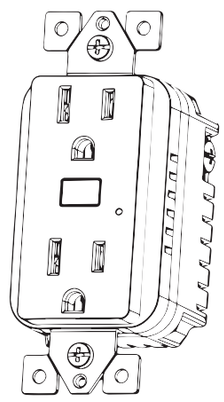

Control inalámbrico de iluminación Z-Wave® certificado

59387
ZWA1003

¡Gracias por su compra!

Instrucciones fáciles
Lea las instrucciones o mire el video con el paso a paso.

Escanee el código o visite byjasco.com/59387i.

Registre su producto
Reciba ofertas exclusivas y registre su producto.

Escanee el código o visite byjasco.com/deals.

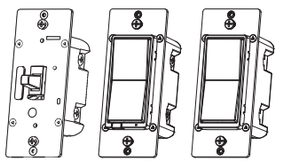

Para ver más productos JascoPro Series, visite nuestro sitio web **www.jascopro.com.**

¿Le gusta nuestro producto?
Deje una reseña en el sitio web de su comercio favorito o en amazon.com.

¿Tiene algún problema?
Díganos cómo podemos ayudar.

Llame al **1-800-654-8483**, de lunes a viernes, de 7 a. m. a 8 p. m., hora central.

AGREGAR SU DISPOSITIVO A UNA RED Z-WAVE

1. Siga las instrucciones correspondientes a su controlador Z-Wave certificado para agregar un dispositivo a la red Z-Wave.
2. Una vez que el controlador esté listo para agregar su dispositivo, presione el botón de programación.

Usted tiene control total para encender o apagar el tomacorriente inteligente de acuerdo con grupos, escenas, horarios y automatizaciones interactivas programadas por su controlador.

Si su controlador Z-Wave certificado cuenta con acceso remoto, puede controlar el tomacorriente desde sus dispositivos móviles.

Si el controlador le pide ingresar el código de seguridad S2, consulte el código QR/número de seguridad en el costado de la caja o la etiqueta del Código QR en el producto (ver Figura 1). Ingrese el código de 5 dígitos.

Figura 1:

PARA RETIRAR Y RESTABLECER EL DISPOSITIVO

1. Siga las instrucciones correspondientes a su controlador Z-Wave certificado para retirar un dispositivo de la red Z-Wave.
2. Una vez que el controlador esté listo para retirar su dispositivo, presione el botón de programación.

PARA VOLVER A LOS AJUSTES DE FÁBRICA

Presione el botón de programación cinco veces, luego, mantenga presionado el botón durante tres segundos como mínimo. El indicador LED parpadea cinco veces para confirmar.

NOTA: *Este procedimiento solo se debe utilizar en ausencia del controlador principal de su red o si el controlador no funciona.*

NOTA: *Los productos habilitados para SmartStart se pueden agregar a una red Z-Wave escaneando el código QR que se encuentra en el producto con un controlador que ofrezca inclusión de SmartStart. No se requieren acciones adicionales y el producto SmartStart se agregará automáticamente dentro de 10 minutos de encenderlo en la proximidad de la red.*

ADVERTENCIA: PELIGRO DE DESCARGA ELÉCTRICA

DESCONECTE la electricidad al circuito derivado para del tomacorriente en el tablero de servicio. Todas las conexiones de los cables deben hacerse con la electricidad DESCONECTADA para evitar lesiones personales o daños al tomacorriente. Este dispositivo está diseñado para instalarse de acuerdo con el National Electric Code y las reglamentaciones locales en Estados Unidos o el Canadian Electrical Code y las reglamentaciones locales de Canadá. Si no está seguro o no se siente capacitado para realizar esta instalación, consulte a un electricista habilitado.

CAMBIAR LA PLACA FRONTAL

Este paso es opcional. Antes de la instalación, es recomendable que cambie la placa frontal para que coincida con la placa de pared o la decoración.

1. Presione el borde de la placa frontal para deslizarla hacia la derecha.
2. Alinee la nueva placa frontal con las ranuras en la parte delantera del receptáculo y deslícela para colocarla en su lugar.

ADVERTENCIA: Use solo piezas de repuesto (WFD1001-RC) con receptáculo (Jasco Products Company, modelo ZWA1003) únicamente.

ADVERTENCIA: RIESGO DE INCENDIO O DESCARGA ELÉCTRICA. No utilice esta pieza de repuesto con ningún receptáculo que no sea el especificado en el empaque de la marca de reemplazo y en estas instrucciones.

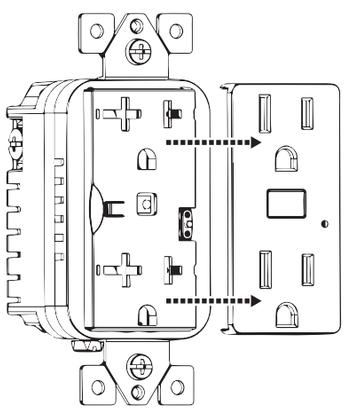

RETIRE TOMACORRIENTE

1. Desconecte la energía al circuito en el disyuntor o la caja de fusibles.

¡IMPORTANTE! *Verifique que la alimentación a la caja del interruptor esté en OFF (APAGADO) antes de continuar.*

2. Retire la placa de pared.
3. Retire los tornillos de montaje del tomacorriente.
4. Retire con cuidado el tomacorriente de la caja eléctrica. NO desconecte los cables.
5. Identifique los siguientes tres cables en la caja eléctrica:
   A. A tierra: verde/pelado
   B. Línea (energizado): negro (conectado a la alimentación)
   C. Neutro: blanco
6. Desconecte los cables del tomacorriente existente. Etiquete los cables de acuerdo con las conexiones de los terminales anteriores.

CICLO DE LUZ LED

El indicador LED actúa como luz de guía o indicador de estado.

Cómo recorrer el ciclo de opciones:
Presione el botón de programación cinco veces para desplazarse por las opciones en el siguiente orden:
1. La luz LED está encendida cuando la carga está encendida (predeterminado)
2. Siempre apagado
3. Siempre encendido

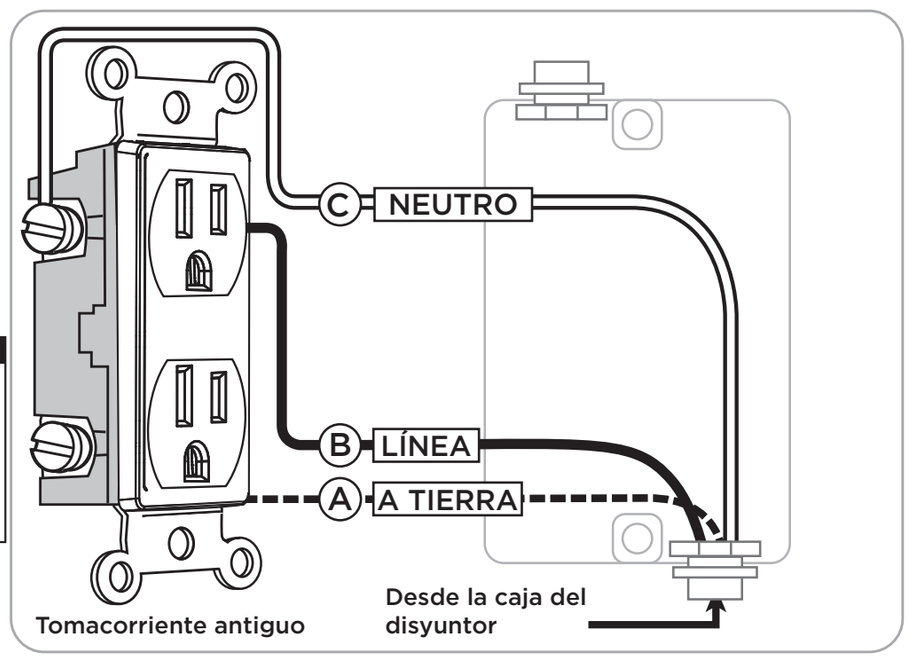

CABLEADO DE TOMACORRIENTE Z-WAVE

REQUISITOS DE CABLEADO
Fije usando los orificios de la caja, pele 5/8 pulg. (16mm) del aislamiento.
Apriete los tornillos para 12lbf-pulg (14Kgf-cm).

¡IMPORTANTE! Los terminales de tornillo incluidos con este tomacorriente están diseñados solo para su uso con alambre de cobre. Consulte a un electricista profesional si sus cables son de aluminio.
Use cables de 14 o 12AWG para que sean adecuados para una temperatura de al menos 90° C para suministro de las conexiones línea (con corriente), neutro y tierra.

1. Conecte el cable verde o pelado al terminal A TIERRA.
2. Conecte el cable negro de la fuente de energía (energizado) al otro terminal de LÍNEA.
3. Conecte el cable blanco al terminal NEUTRO, de ser necesario, use un cable de puente.
4. Fije el tomacorriente a la caja del interruptor con los tornillos de montaje provistos; asegúrese de que los cables no estén pellizcados ni aplastados.
5. Instale la placa de pared.
6. La luz LED azul destella dos veces por segundo por hasta 10 minutos para indicar que el dispositivo está en modo de emparejamiento.

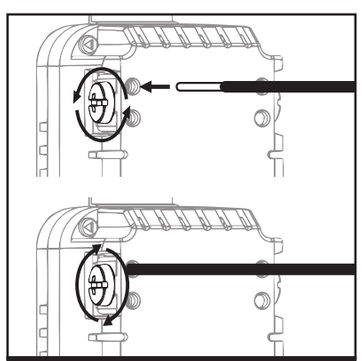

Inserte los cables en los orificios y **NO** enrosque los cables en los tornillos

NO retire los tornillos

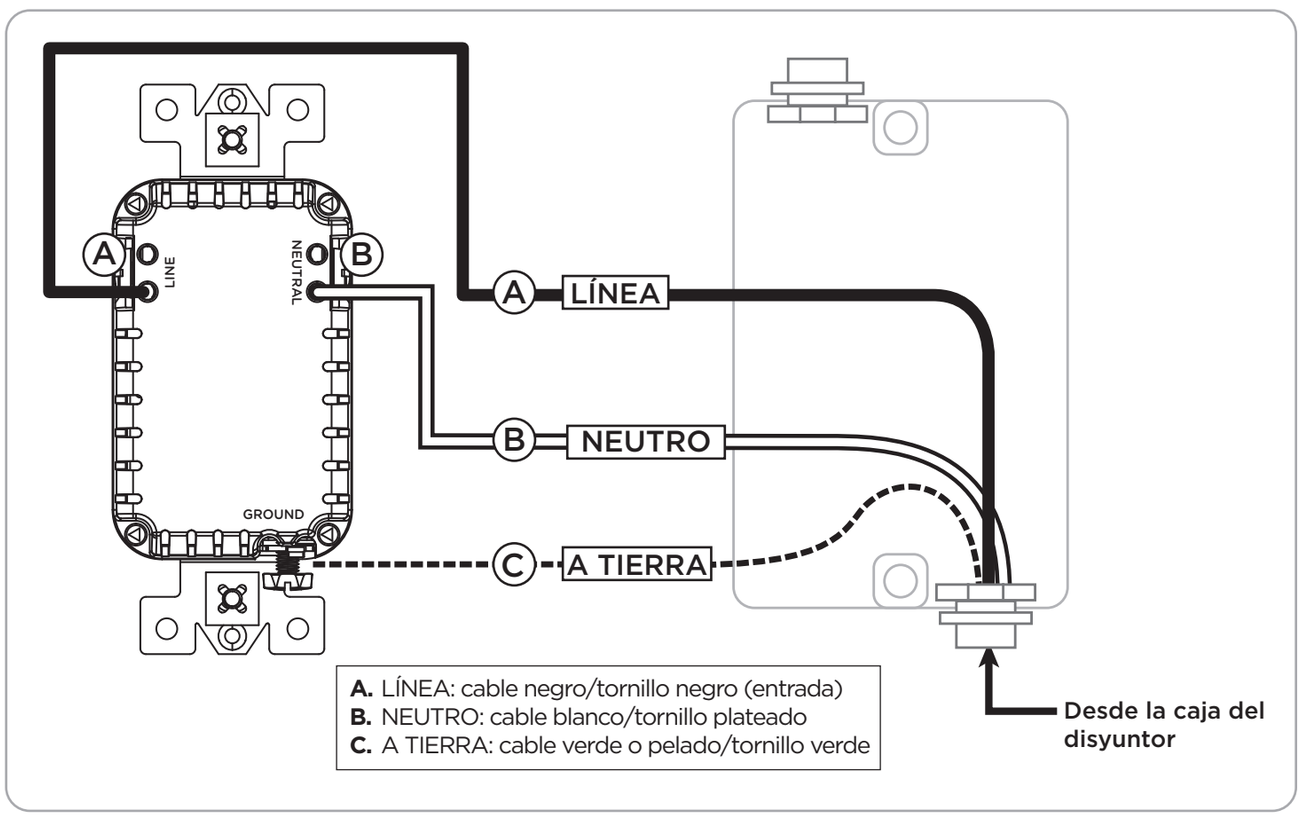

JASCO PRO SERIES

PRISE INTELLIGENT MURAL

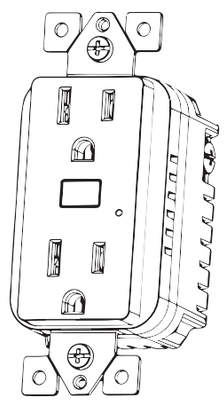

Commande d'éclairage sans fil certifiée Z-Wave®

59387
ZWA1003

Merci de votre achat!

Instructions simplifiées
Lisez les instructions ou regardez la vidéo facile à comprendre.

Balayez le code ou visitez byjasco.com/59387i.

Enregistrer votre produit
Recevez des offres exclusives et enregistrez votre produit.

Balayez le code ou visitez byjasco.com/deals.

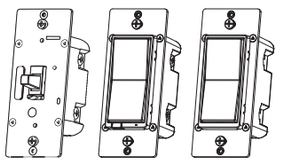

Pour voir d'autres produits JascoPro Series, visitez notre site Web **www.jascopro.com.**

Notre produit vous plaît?
Laissez-nous un avis sur le site de votre détaillant préféré ou sur amazon.com.

Vous éprouvez des problèmes?
Dites-nous ce que nous pouvons faire pour vous aider.

Appelez au **1-800-654-8483** entre 7 h et 20 h (HNC), du lundi au vendredi.

AJOUTER VOTRE APPAREIL À UN RÉSEAU Z-WAVE

1. Suivez les instructions relatives à votre contrôleur certifié Z-Wave pour ajouter un appareil au réseau Z-Wave.
2. Une fois que le contrôleur est prêt à ajouter votre appareil, appuyez sur le bouton de programmation.

Vous avez le contrôle absolu sur la mise en marche et l'arrêt de votre prise intelligente en fonction des groupes, des scènes, des horaires et des automatisations interactives programmés par votre contrôleur.

Si votre contrôleur certifié Z-Wave a une fonction d'accès à distance, vous pouvez contrôler votre prise à l'aide de vos appareils mobiles.

Si le contrôleur vous invite à entrer le code de sécurité S2, reportez-vous au code QR/numéro de sécurité situé sur le côté de la boîte, ou à l'étiquette de code QR présente sur le produit (voir la figure 1). Entrez le code à cinq chiffres.

Figure 1:

RETIRER OU RÉINITIALISER L'APPAREIL

1. Suivez les instructions relatives à votre contrôleur certifié Z-Wave pour retirer un appareil du réseau Z-Wave.
2. Une fois que le contrôleur est prêt à retirer votre appareil, appuyez sur le bouton de programmation.

POUR RÉTABLIR LES CONFIGURATIONS USINE

Appuyez cinq fois sur le bouton de programmation, puis appuyez sur le bouton et maintenez-le enfoncé pendant au moins trois secondes. La DEL clignote cinq fois pour confirmer le rétablissement.

REMARQUE : *Cette mesure ne doit être prise que si le contrôleur principal du réseau est manquant ou autrement inutilisable.*

REMARQUE : *Les produits dotés de la fonction SmartStart peuvent être ajoutés à un réseau Z-Wave. Pour ce faire, il suffit de balayer le code QR qui se trouve sur le produit au moyen d'un contrôleur permettant de l'ajouter à l'aide de la fonction SmartStart. Aucune mesure ne doit être prise. Le produit SmartStart sera automatiquement ajouté dans les 10 minutes qui suivent sa mise sous tension à proximité du réseau.*

AVERTISSEMENT — RISQUE D'ÉLECTROCUTION

COUPEZ l'alimentation dans le circuit de dérivation relatif à la prise sur le panneau de branchement. Tous les branchements de câblage doivent être effectués HORS TENSION pour éviter de vous blesser et d'endommager la prise. Ce dispositif est prévu pour une installation conforme au Code national de l'électricité et aux règlements locaux des États-Unis ou au Code canadien de l'électricité et aux règlements locaux du Canada. Si vous n'êtes pas certain(e) de la façon d'effectuer cette installation ou si vous ne vous sentez pas à l'aise pour l'accomplir, veuillez consulter un électricien qualifié.

MODIFIER LA PLAQUETTE

Cette étape est facultative. Avant l'installation, vous pourriez vouloir changer la plaquette pour l'harmoniser à votre plaque murale ou à votre décor.

1. Poussez le bord de la plaquette pour la faire glisser vers la droite.
2. Alignez la nouvelle plaquette avec les rainures qui se trouvent à l'avant de la prise glissez-la en place.

AVERTISSEMENT - Utilisez uniquement une pièce de rechange (WFD1001-RC) avec prise (Jasco Products Company, modèle ZWA1003) uniquement.

AVERTISSEMENT - RISQUE D'INCENDIE OU DE CHOC ÉLECTRIQUE. N'utilisez pas cette pièce de rechange avec une prise autre que celle spécifiée sur l'emballage de la marque de remplacement et dans ces instructions.

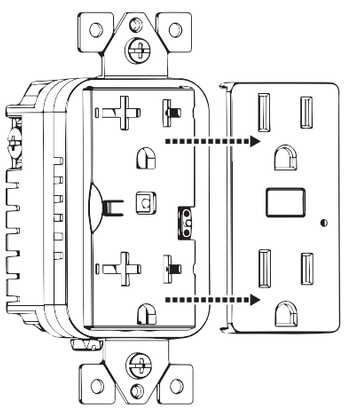

RETIRER LA PRISE

1. Éteignez l'alimentation du circuit au disjoncteur ou à la boîte à fusibles.

IMPORTANT! *Avant de poursuivre, assurez-vous que l'alimentation est COUPÉE à la boîte de jonction.*

2. Retirez la plaque murale.
3. Retirez les vis de montage de la prise.
4. Retirez avec soin la prise du boîtier électrique – NE débranchez PAS les fils.
5. Repérez les trois fils suivants dans le boîtier électrique :
   A. Terre – Fil vert/fil nu
   B. Secteur (sous tension) – Fil noir (relié à l'alimentation)
   C. Neutre – Blanc
6. Débranchez les fils de la prise existant – étiquetez les fils conformément aux précédents raccords terminaux.

DEL DE CYCLE

Le voyant DEL sert d'éclairage de guidage ou d'indicateur d'état.

Passer d'une option à l'autre :
Appuyez cinq fois sur le bouton de programmation pour faire défiler les options dans l'ordre suivant :
1. Le voyant DEL est allumé quand la charge est activée (par défaut)
2. Toujours à l'arrêt
3. Toujours allumée

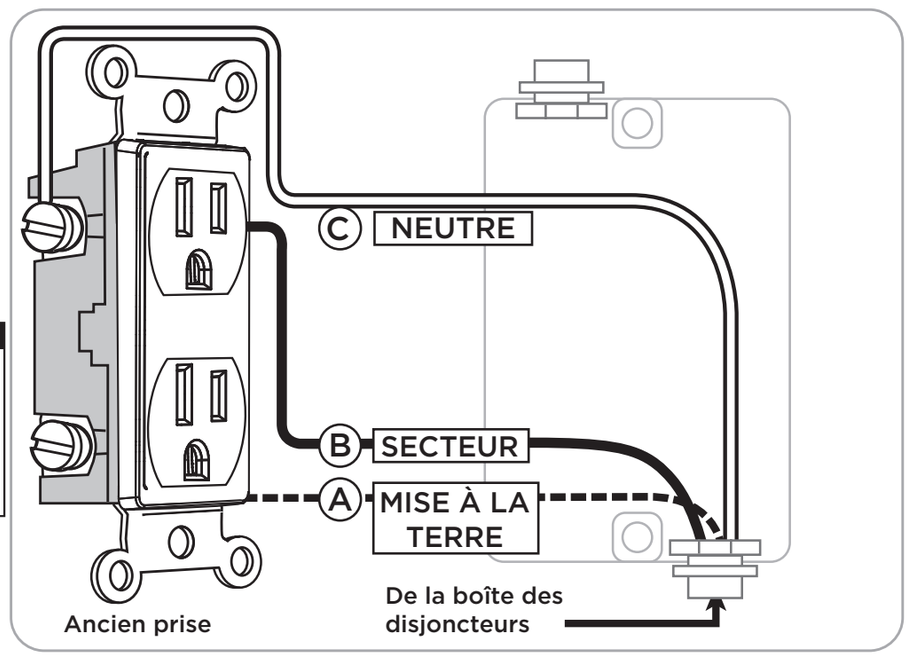

CÂBLAGE AVEC LA PRISE Z-WAVE

EXIGENCES CONCERNANT LE CÂBLAGE
Fixez à l'aide des orifices du boîtier : dénudez l'isolant sur 16mm (5/8po).
Serrer les vis à 14Kgf/cm (12lbf/po).

IMPORTANT! Les bornes à vis dans cette prise sont conçues pour être utilisées uniquement avec du fil en cuivre. Si vous utilisez du câblage d'aluminium, veuillez consulter un électricien qualifié.
Utilisez des fils de calibre 14AWG ou 12AWG des calibre supérieur, adaptés à des températures d'au moins 90°C, pour les raccordements du fil sous tension (SECTEUR), du fil neutre et du fil de mise à la terre.

1. Reliez le fil vert/nu à la borne de MISE À LA TERRE.
2. Raccordez le fil noir de la source d'alimentation (sous tension) à l'autre borne SECTEUR.
3. Raccordez le fil blanc à la borne NEUTRE – utilisez un cavalier au besoin.
4. Fixez l'interrupteur Z-Wave dans la boîte de jonction avec les vis de montage ournies en veillant à ce que les fils ne soient pas pincés ou écrasés.
5. Installez la plaque murale.
6. La DEL bleue clignote deux fois par secondes pour jusqu'à 10 minutes pour indiquer que l'appareil est en mode d'appairage.

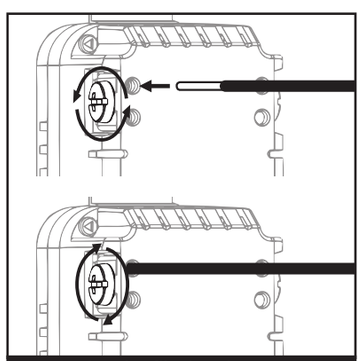

Insérez les fils dans les trous;
NE PAS enrouler les fils autour des vis

NE PAS retirer les vis

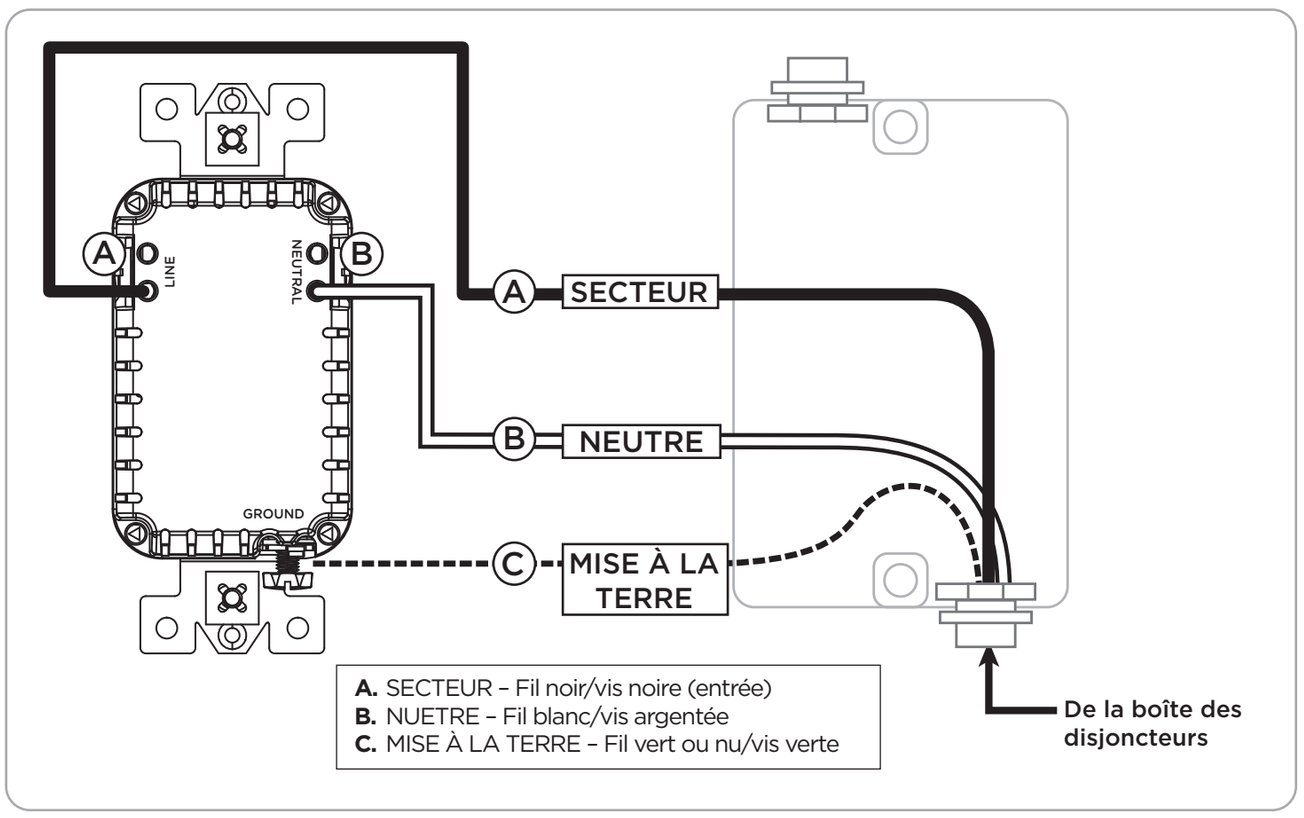

Z-Wave™ Association Capabilities through gateway only

Group ID	Group Profile Name	Profile	Maximum Nodes	Description	Endpoint ID
1	Lifeline	{COMMAND_CLASS_SWITCH_BINARY,SWITCH_BINARY_REPORT}	5	Z-Wave Plus™ Lifeline(When device status change , SWITCH_BINARY_REPORT to report device status)	0
2	Single Press	BASIC Set Value 0x00 will map to SWITCH_BINARY_SET OFF 0x00 BASIC Set Value 0xff will map to SWITCH_BINARY_SET ON 0xff	5	Supports Basic Set and is controlled with the local load by single press	0

Note: Basic Report (Current Value, Duration) maps to Binary Switch Report (Value, Duration).

In-Wall Receptacle

Z-Wave Device Type Identifiers:

ON/OFF Power Switch	GENERIC_TYPE_SWITCH_BINARY
	SPECIFIC_TYPE_NOT_USED

Z-Wave Role Type :

Always On Slave (AOS)	ROLE_TYPE_SLAVE_ALWAYS_ON

Z-Wave Command Class :

Z-Wave Command Class	Version	Controlled	Supported	Supported S2
Application Status	-	NO	YES	NO
Association Group Info	3	NO	YES	YES
Association V2	2	NO	YES	YES
Basic V2	2	YES	YES	YES
Central Scene V3	3	No	YES	YES
Configuration V4	4	NO	YES	YES
Device Reset Locally	-	NO	YES	YES
Firmware Update Meta-Data V5	5	NO	YES	YES
Manufacturer Specific V2	2	NO	YES	YES
Powerlevel	-	NO	YES	YES
Scene Activation	-	NO	YES	YES
Scene Actuator Conf	-	NO	YES	YES
Security S2	-	NO	YES	NO
Supervision	-	NO	YES	NO
Switch Binary V2	2	NO	YES	YES
Transport Service V2	2	NO	YES	NO
Version V3	3	NO	YES	YES
Z-Wave Plus Info V2	2	NO	YES	NO
Indicator	3	NO	YES	YES
Multi-Channel Association	3	NO	YES	YES

Z-Wave Configuration Capabilities

Parameter Number	Parameter Size	Parameter Name	Parameter Description	Parameter Values		Button Press Required?	Simple Button Press method	Advanced Menu Mode Method	Choose Parameter
3	1	LED Light Mode	Set the LED Light Mode	0	LED ON when load is OFF, LED is OFF when load is ON	YES	YES	N/A	N/A
				1 (Default)	LED ON when load is ON, LED is OFF when load is OFF				
				2	LED always OFF				
				3	LED always ON				
35	1	LED Light Intensity	Set the LED Light Intensity	**4 - Medium Brightness**	1 - Lowest to 7-Highest (4-Needs to be the current brighteness of our product today)	NO	N/A	N/A	N/A
36	1	Guidelight Mode Intensity	Set the Guidelight Mode Intensity	**4 - Medium Brightness**	1 - Lowest to 7-Highest (4-Needs to be the current brighteness of our product today)	NO	N/A	N/A	N/A
84	1	Reset Factory Default	Reset Switch to Factory Defaults	0 (Default)	No specific behavior	No	N/A	N/A	N/A
				1	Reset to factory defaults				