FCC/IC

En

This device complies with Part 15 of the FCC and Industry Canada license-exempt RSS standards. Operation is subject to the following two conditions:
(1) this device may not cause harmful interference, and (2) this device must accept any interference received, including interference that may cause undesired operation.

FCC NOTE: The manufacturer is not responsible for any radio or TV interference caused by unauthorized modifications to this equipment. Such modifications could void the user's authority to operate the equipment.

NOTE: This equipment has been tested and found to comply with the limits for a Class B digital device, pursuant to Part 15 of the FCC Rules. These limits are designed to provide reasonable protection against harmful interference in a residential installation. This equipment generates, uses and can radiate radio frequency energy, and if not installed and used in accordance with the instructions, may cause harmful interference to radio communications. However, there is no guarantee interference will not occur in a particular installation. If this equipment does cause harmful interference to radio or television reception, which can be determined by turning the equipment off and on, the user is encouraged to try to correct the interference by one or more of the following measures:

— Reorient or relocate the receiving antenna.
— Increase the separation between the equipment and receiver.
— Connect the equipment into an outlet on a circuit different from which the receiver is connected.
— Consult the dealer or an experienced radio/TV technician for help.

Important note: To comply with the FCC RF exposure compliance requirements, no change to the antenna or the device is permitted. Any change to the antenna or the device could result in the device exceeding the RF exposure requirements and void user's authority to operate the device.

Fr

Cet appareil est conforme au paragraphe 15 des normes FCC et au CNR pour les appareils exempts de licence d'Industrie Canada. Son utilisation est sujette aux deux conditions suivantes : (1) cet appareil ne doit pas occasionner de brouillage préjudiciable et (2) cet appareil doit accepter toutes les interférences reçues, notamment les interférences qui peuvent provoquer un fonctionnement non désiré.

NOTE DE LA FCC : Le fabricant n'est pas responsable des interférences sur les fréquences radioélectriques ou télévisuelles pouvant être causées par des modifications non autorisées de ce matériel. De telles modifications peuvent annuler le droit de l'utilisateur à utiliser cet appareil.

REMARQUE : Cet appareil a été testé et certifié conforme aux limites relatives aux appareils numériques de catégorie B définies dans le paragraphe 15 des normes FCC. Ces limites ont été définies afin de fournir une protection raisonnable contre le brouillage préjudiciable en milieu résidentiel. Cet appareil produit, utilise et peut émettre des ondes de fréquence radio et, s'il n'est pas installé et utilisé conformément aux instructions, il peut provoquer un brouillage préjudiciable aux communications radio. Il n'existe toutefois aucune garantie que des interférences ne se produiront pas au sein d'une installation donnée. Si cet appareil occasionne un brouillage préjudiciable à la réception radiophonique ou télévisuelle, il suffit d'allumer et d'éteindre l'appareil pour déterminer sa responsabilité. Nous encourageons l'utilisateur à essayer de corriger ces interférences en appliquant une ou plusieurs des mesures suivantes :

— Réorienter ou déplacer l'antenne de réception.
— Augmenter la distance entre l'appareil et le récepteur.
— Brancher l'appareil à une prise secteur différente de celle du récepteur.
— Consulter le revendeur ou un technicien spécialisé en postes radio ou téléviseurs.

Remarque importante : Pour se conformer aux exigences de conformité de la FCC concernant l'exposition aux RF, aucune modification apportée à l'antenne ou au dispositif n'est autorisée. Toute modification apportée à l'antenne ou au dispositif pourrait faire en sorte que le dispositif dépasse les exigences d'exposition aux RF et pourrait annuler le droit de l'utilisateur à utiliser ce dispositif.

Es

Este dispositivo cumple con las Especificaciones del apartado 15 de las normas de la FCC y con las especificaciones de las normas radioeléctricas (RSS) del Ministerio de Industria de Canadá aplicables a aparatos exentos de licencia. El funcionamiento está sujeto a las siguientes dos condiciones: (1) este dispositivo no debe provocar interferencia perjudicial, y (2) este dispositivo debe aceptar toda interferencia que reciba, incluso la que pudiera causar un funcionamiento no deseado.

NOTA DE LA FCC: El fabricante no se hace responsable de ninguna interferencia de radio o TV ocasionada por modificaciones no autorizadas efectuadas a este equipo. Dichas modificaciones podrían anular la autoridad del usuario para utilizar el equipo.

NOTA: Este equipo ha sido probado y cumple con los límites para aparatos digitales de Clase B, de conformidad con el apartado 15 de las normas de la FCC. Estos límites están diseñados para proveer protección razonable contra interferencias perjudiciales en una instalación residencial. Este equipo genera, usa y puede irradiar energía de radiofrecuencias y, si no se instala y usa según las instrucciones, puede provocar interferencia perjudicial a las radiocomunicaciones. No obstante, no hay garantías de que no ocurrirá interferencia en una instalación en particular. Si este equipo provoca interferencia perjudicial a la recepción de radio o televisión, lo que puede determinarse encendiendo y apagando el equipo, se recomienda que el usuario intente corregir la interferencia por medio de la implementación de una o más de las siguientes medidas:

—Reorientar o reubicar la antena receptora.
—Incrementar la separación entre el equipo y el receptor.
—Conectar el equipo a un tomacorriente de un circuito diferente del circuito al que está conectado el receptor.
—Consultar al distribuidor o a un técnico con experiencia en radio/televisión para solicitar asistencia.

Nota importante: Para cumplir con los requisitos de cumplimiento de exposición de radiofrecuencia de la FCC, no se permiten cambios a la antena o el dispositivo. Cualquier cambio a la antena o dispositivo podría hacer que el dispositivo supere los requerimientos de exposición de radiofrecuencia y anular la autoridad del usuario para operar el dispositivo.

Responsible Party - US Contact Information | Parte responsable - Información de contacto de los Estados Unidos | Partie responsable - Coordonnées des États-Unis
ZWA3016ENB
FCC ID — QOBZWA3016ENB | IC: 6924A-ZWA3016ENB
Jasco Products Company | Model: ZWA3016ENB/58438
10 E. Memorial Rd., Oklahoma City, OK 73114 | 1-800-654-8483
CAN ICES-3(B)/NMB-3(B)

All brand names shown are trademarks of their respective owners.
Tous les noms de marque illustrés sont des marques de commerce de leurs propriétaires respectifs.
Todas las marcas que aparecen aquí son marcas registradas de sus respectivos dueños.

MADE IN CHINA/FABRIQUÉ EN CHINE/
HECHO EN CHINA

DISTRIBUTED BY
JASCO PRODUCTS COMPANY LLC,
10 E. MEMORIAL RD.,
OKLAHOMA CITY, OK 73114.

©JASCO 2021 | 58438 | ZWA3016ENB | 08/04/21 v1

MANUAL • MANUEL • MANUAL

enbrighten®

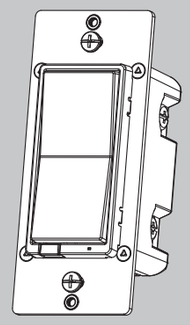

58438
ZWA3016ENB

In-Wall
Smart Dimmer
Montage Mural
Intelligent Gradateur
Interruptor De Pared
Reductor De **luz Inteligente**

READ IT OR WATCH IT

Read instructions or watch easy-to-follow video. Scan QR code or visit https://byjasco.com/58438i

Convert any smart control* to a multi-location switch

*For a list of compatible devices, visit ezzwave.com

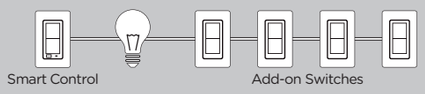

To purchase an add-on switch or for more details, visit ezaddonswitch.com.

Multiple Paddle Colors Available

ezzwave.com/paddlecolors

Purchase additional items at EZzwave.com or visit your local retailer.

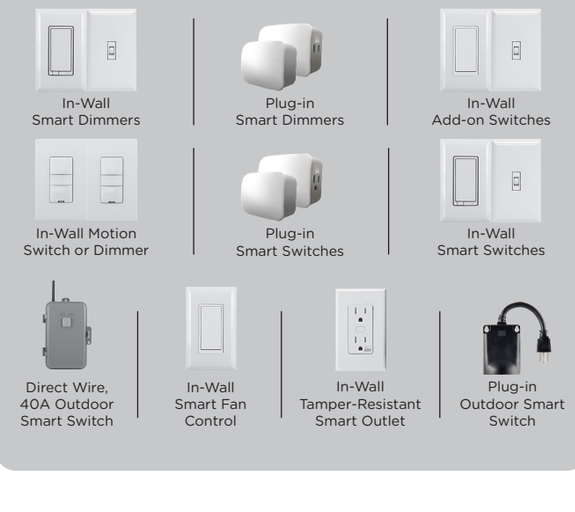

STOP

DO NOT RETURN THIS PRODUCT TO THE STORE
NE RETOURNEZ PAS CE PRODUIT AU MAGASIN
NO DEVUELVA ESTE PRODUCTO A LA TIENDA

Questions? Contact our U.S.-based Consumer Care at 1-800-654-8483 between 7AM-8PM, M-F, Central Time.

For the most up-to-date product support, accessories, electronic (PDF) format manuals and more, visit www.byjasco.com/support.

• No user-serviceable parts in this unit.

Si vous avez des problèmes ou des questions, veuillez communiquer avec notre service à la clientèle aux États-Unis au 1-800-654-8483, option 1, du lundi au vendredi, de 7 h à 20 h (HNC).

Pour le soutien relatif aux produits le plus à jour, les accessoires, les manuels en format électronique (PDF) et plus encore, visitez le site www.byjasco.com/support.

• Aucune des pièces de ce dispositif ne peut être réparée par l'utilisateur.

Si tiene problemas o dudas, comuníquese con nuestro Centro de atención al cliente con sede en EE. UU. al 1-800-654-8483, opción 1 de lunes a viernes, de 7 a.m. a 8 p.m., hora estándar del centro (CST).

Para recibir el soporte técnico más actualizado sobre productos, accesorios, manuales en formato digital (PDF), entre otros, visite www.byjasco.com/support.

• Esta unidad no contiene piezas que el usuario pueda reparar.

WARNING

RISK OF FIRE
RISK OF ELECTRICAL SHOCK
RISK OF BURNS

CONTROLLING APPLIANCES
CAUTION: TO REDUCE THE RISK OF OVERHEATING AND POSSIBLE DAMAGE TO OTHER EQUIPMENT, DO NOT INSTALL TO CONTROL A RECEPTACLE, A MOTOR-OPERATED APPLIANCE, A FLUORESCENT LIGHTING FIXTURE OR A TRANSFORMER-SUPPLIED APPLIANCE.

• ONLY USE TO CONTROL INCANDESCENT OR DIMMABLE CFL/LED BULBS
• DO NOT EXCEED RATINGS
• DO NOT USE TO CONTROL ANY DEVICE WHERE UNINTENDED OPERATION COULD CAUSE UNSAFE CONDITIONS (HEAT LAMP, SUN LAMP, ETC.)
• FOR INDOOR USE ONLY

ADVERTENCIA

RIESGO DE INCENDIO
RIESGO DE DESCARGA ELÉCTRICA
RIESGO DE QUEMADURAS

CONTROL DE EQUIPOS ELECTRODOMÉSTICOS
PRECAUCIÓN: A FIN DE DISMINUIR EL RIESGO DE RECALENTAMIENTO Y DE POSIBLES DAÑOS EN LOS DEMÁS EQUIPOS, NO INSTALAR PARA CONTROLAR APARATOS QUE FUNCIONAN A MOTOR, ARTEFACTOS DE ILUMINACIÓN DE LUZ FLUORESCENTE O APARATOS ALIMENTADOS CON TRANSFORMADORES.

• USAR EXCLUSIVAMENTE PARA CONTROLAR BOMBILLAS CFL/LED INCANDESCENTES O ATENUABLES
• NO SUPERE LOS VALORES NOMINALES ELÉCTRICOS
• NO USAR PARA CONTROLAR DISPOSITIVOS
• USE SOLAMENTE EN INTERIORES

AVERTISSEMENT

RISQUE D'INCENDIE
RISQUE DE CHOC ÉLECTRIQUE
RISQUE DE BRÛLURES

COMMANDE DES APPAREILS
ATTENTION : POUR RÉDUIRE LE RISQUE DE SURCHAUFFE ET DE DOMMAGES POSSIBLES À D'AUTRES APPAREILS, NE PAS INSTALLER POUR COMMANDER UN APPAREIL ACTIONNÉ PAR MOTEUR, UN APPAREIL D'ÉCLAIRAGE FLUORESCENT OU UN APPAREIL ALIMENTÉ PAR UN TRANSFORMATEUR.

• UTILISER SEULEMENT POUR COMMANDER LES AMPOULES À DEL ET FLUOCOMPACTES À INCANDESCENCE OU À INTENSITÉ RÉGLABLE
• NE PAS DÉPASSER LES CARACTÉRISTIQUES NOMINALES
• NE PAS UTILISER POUR COMMANDER DES APPAREILS POUR LESQUELS UN FONCTIONNEMENT IMPRÉVU POURRAIT ENTRAÎNER DES CONDITIONS DANGEREUSES (LAMPE À RAYONS INFRAROUGES, LAMPE SOLAIRE, ETC.)
• POUR UTILISATION INTÉRIEURE UNIQUEMENT

NOT FOR USE WITH MEDICAL OR LIFE-SUPPORT EQUIPMENT
Z-WAVE ENABLED DEVICES SHOULD NEVER BE USED TO SUPPLY POWER TO OR CONTROL THE ON/OFF STATUS OF MEDICAL OR LIFE-SUPPORT EQUIPMENT.

NE PAS UTILISER AVEC UN ÉQUIPEMENT MÉDICAL OU DE SURVIE
LES DISPOSITIFS COMPATIBLES AVEC LA TECHNOLOGIE Z-WAVE NE DEVRAIENT JAMAIS ÊTRE UTILISÉS POUR ALIMENTER OU COMMANDER LA MISE EN MARCHE OU L'ARRÊT DE L'ÉQUIPEMENT MÉDICAL OU DE SURVIE.

SE PROHÍBE SU EMPLEO EN EQUIPO MÉDICO O EQUIPO PARA EL MANTENIMIENTO DE LAS FUNCIONES VITALES
LOS DISPOSITIVOS Z-WAVE NUNCA SE DEBEN USAR PARA SUMINISTRAR ENERGÍA ELÉCTRICA AL EQUIPO MÉDICO O AL EQUIPO PARA EL MANTENIMIENTO DE FUNCIONES VITALES, NI PARA CONTROLAR EL ESTADO DE ENCENDIDO O APAGADO DE DICHOS EQUIPOS.

WARRANTY
Jasco Products Company warrants this product to be free from manufacturing defects for five years from the original date of consumer purchase. This warranty is limited to the repair or replacement of this product only and does not extend to consequential or incidental damage to other products that may be used with this product. This warranty is in lieu of all other warranties, expressed or implied. Some states do not allow limitations on how long an implied warranty lasts or permit the exclusion or limitation of incidental or consequential damage, so the above limitations may not apply to you. This warranty gives you specific rights, and you may also have other rights which vary from state to state. Please contact our U.S.-based Consumer Care at 1-800-654-8483 (option 1) between 7AM–8PM, M-F, Central Time or www.byjasco.com if the unit should prove defective within the warranty period.

GARANTIE
Jasco Products Company garantit que ce produit est exempt de tout défaut de fabrication pour une période de cinq ans à compter de la date de l'achat original par l'acheteur. Cette garantie se limite exclusivement à la réparation ou au remplacement de ce produit et n'est pas applicable aux dommages indirects ou accessoires survenus sur d'autres produits utilisés avec ce produit. Cette garantie se substitue à toute autre garantie expresse ou implicite. Certains États ne permettent pas de restrictions quant à la durée d'une garantie implicite ou permettent l'exclusion ou la limitation des dommages indirects et accessoires; il se peut, par conséquent, que cette garantie ne s'applique pas dans votre cas. Cette garantie vous confère des droits juridiques précis; vous pouvez jouir d'autres droits qui peuvent varier d'un État à l'autre. Veuillez communiquer avec notre service à la clientèle aux États-Unis au 1-800-654-8483 (option 1) entre 7 h et 20 h (heure normale du Centre) ou par l'intermédiaire de notre site web www.byjasco.com si l'appareil s'avère défaillant au cours de la période de garantie.

GARANTÍA
Jasco Products Company garantiza que este producto está libre de defectos de fabricación durante un periodo de cinco años a partir de la fecha original de compra por parte del consumidor. Esta garantía se limita a la reparación o sustitución de este producto solamente y no se extiende a daños derivados o accidentales causados a otros productos que se usen con esta unidad. Esa garantía remplaza a todas las demás garantías expresas o implícitas. Algunos estados no autorizan limitaciones en cuanto a la duración de una garantía implícita ni permiten la exclusión o limitación por daños accidentales o derivados; por lo tanto, puede que las anteriores limitaciones no apliquen en su caso. Esta garantía le da a usted derechos específicos, y otros que usted puede tener y que varían según el estado en el que usted reside. Si la unidad resultare defectuosa dentro del periodo de garantía, Por favor, comuníquese con nuestro Centro de atención al cliente con sede en EE. UU. al 1-800-654-8483 (opción 1) entre 7 y 20 h, Hora del Centro, o a través de nuestro sitio de internet www.byjasco.com.

Jasco Products Company LLC, Building B
10 E. Memorial Rd. Oklahoma City, OK 73114.

SPECIFICATIONS
ZWA3016ENB
Power: 120VAC, 60Hz
Signal (frequency): 908.4/916MHz
Maximum loads: 1-gang 600W, 2-gang 500W or 3-gang 400W incandescent, 300W dimmable CFL/LED
Range: Up to 150ft. line of sight between the wireless controller and the closest Z-Wave receiver module.
Operating temperature range: 32-104° F (0-40° C)
Type 1 enclosure, independently mounted (vertical position only), operating control: type 1.c action, pollution degree (2), impulse voltage (2500V), software class A
For indoor use only
Specifications subject to change without notice due to continuing product improvement

SPÉCIFICATIONS
ZWA3016ENB
Tension : 120VCA, 60Hz
Signal (fréquence) : 908.4/916MHz
Charges maximales : 1 compartiments 600W, 2 compartiments 500W, 3 compartiments 400W lampes à incandescent 3000W ampoules à DEL et fluocompactes à intensité réglable
Portée : Distance à vue entre la télécommande et le module de réception Z-Wave le plus proche allant jusqu'à 150 pi (45.7m)
Plage de températures de fonctionnement : De 32 à 104° F (de 0 à 40° C)
Boîtier de type 1, monté indépendamment (position verticale seulement), intervention de type 1.c commande de fonctionnement, degré de pollution (2), tension de choc de (2500V), logiciel de classe A
Utilisation intérieure uniquement
En raison d'améliorations continues du produit, les spécifications peuvent faire l'objet de changements sans préavis

ESPECIFICACIONES
ZWA3016ENB
Alimentación: 120VCA, 60Hz
Señal (frecuencia): 908.4/916MHz
Cargas máximas: caja para 1 conexiones 600W, caja para 2 conexiones 500W, caja para 3 conexiones 400W sólo las lámparas incandescente 300W CFL/LED atenuables
Alcance: Hasta 150 pies (45.7m) en línea de visión directa entre el control remoto inalámbrico y el módulo receptor Z-Wave más cercano
Rango de temperatura de funcionamiento: 32-104° F (0-40° C)
Recinto de tipo 1, independientemente montado (solo en posición vertical), control de operación: acción tipo 1.c, grado de contaminación (2), voltaje de impulso (2500V), software de clase A
Para uso en espacios interiores solamente
Especificaciones sujetas a cambio sin aviso debido a continuas mejoras del producto

1.

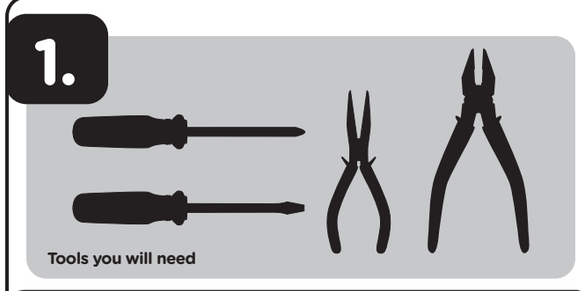

IMPORTANT!
The fixture controlled by the Z-Wave in-wall smart dimmer must not exceed 600W incandescent, 300W dimmable CFL/LED. The dimmer is designed only for use with permanently installed fixtures.

Getting to know your new Z-Wave device

- Turn ON/OFF and adjust dim levels manually or remotely via the Z-Wave controller
- Can be added in multiple groups and scenes
- May be used in single-pole installation or with up to four add-on switches (46199/59339) in 3-way or 4-way wiring configurations
- Compatible with all incandescent and most dimmable CFL/LED bulbs
- Auto line/load detection
- Interchangeable paddle — white & light almond paddle in package
- Uses a standard, rocker-style wallplate for single-gang installations (wallplate not included)
- Multicolor LED indicates dimmer location in a dark room
- Z-Wave certified for simple pairing and integrated home automation
- Screw terminal installation — requires wiring connections for line (hot), load, neutral and ground. Traveler wire required for 3-way or 4-way installation
- This Z-Wave device has advanced features that allow you to customize your experience. These features can only be adjusted by a Z-Wave enabled controller that supports the Z-Wave configuration command class. For a complete list of adjustable configurations, visit www.ezzwave.com/config

2.

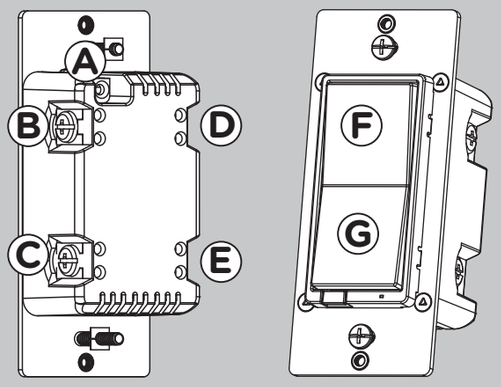

A. **Ground** (Green/Bare)
B. **Line or Load** (Black)
C. **Line or Load** (Black)
D. **Traveler** (Red/Other)
E. **Neutral** (White)

F. **Top rocker** — press & release to turn dimmer ON, press & hold increases brightness
G. **Bottom rocker** — press & release to turn dimmer OFF, press & hold to dim

3.

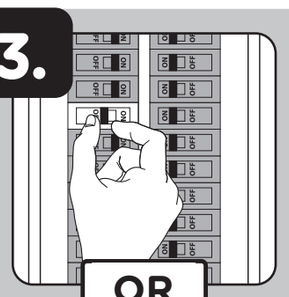

OR

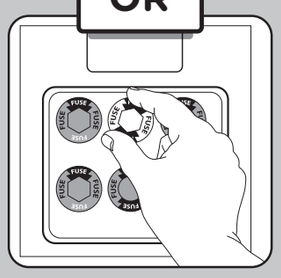

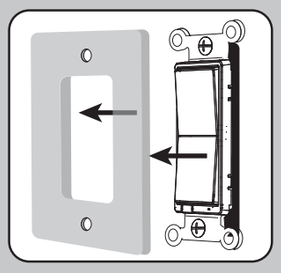

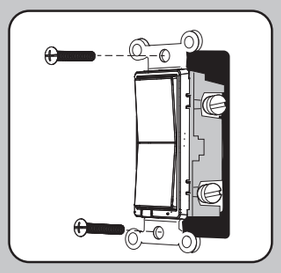

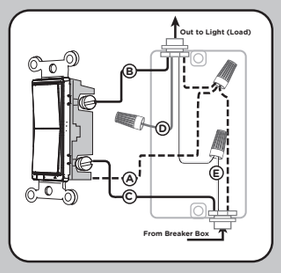

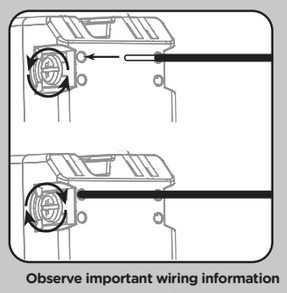

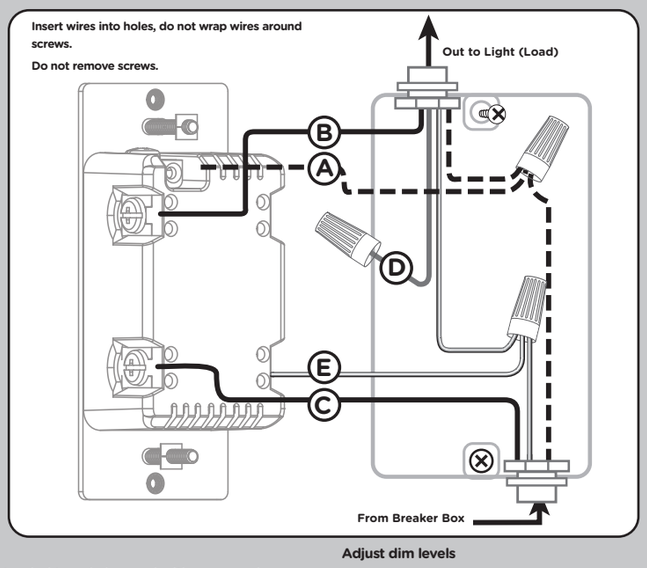

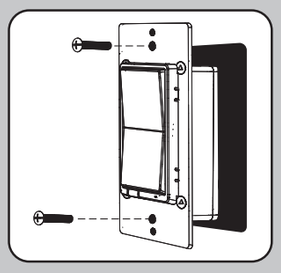

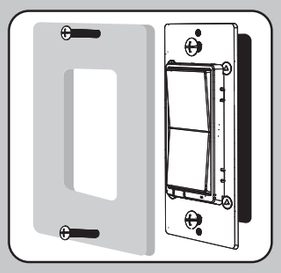

WARNING — SHOCK HAZARD

Turn OFF the power to the branch circuit for the dimmer and lighting fixture at the service panel. All wiring connections must be made with the POWER OFF to avoid personal injury and/or damage to the dimmer. This device is intended for installation in accordance with the National Electric Code and local regulations in the United States or the Canadian Electrical Code and local regulations in Canada. If you are unsure or uncomfortable about performing this installation, consult a qualified electrician.

Multi-switch wiring
For 3-way installations, please refer to add-on switch (46199/59339) manual

Single-switch wiring
Before installation, you may wish to change the paddle color to match your wallplate or décor. Please proceed to section 5.

1. Shut off power to the circuit at circuit breaker or fuse box.

IMPORTANT! ***Verify power is OFF to switch box before continuing.***

2. Remove wallplate.
3. Remove the switch mounting screws.
4. Carefully remove the switch from the switch box. DO NOT disconnect the wires.
5. There are up to five screw terminals on the switch; these are marked:
   A. GROUND — Green/Bare
   B. LINE OR LOAD — Black (connected to power or lighting)
   C. LINE OR LOAD — Black (connected to power or lighting)
   D. TRAVELER — Red/Other (only in 3-way installations)
   E. NEUTRAL — White

   Match these screw terminals to the wires connected to the existing switch.
6. Disconnect the wires from the existing switch. Label wires according to the previous terminal connection.

Observe important wiring information
IMPORTANT! ***This switch is rated for and intended to only be used with copper wire.***

Wire gauge requirements
Use 14AWG or larger wires suitable for at least 80° C for supplying line (hot), load, neutral, ground and traveler connections.

Wire strip length
For attachment using the enclosure's holes, strip insulation 5/8in. (16mm).
UL specifies the tightening torque for the screws is 14Kgf-cm (12lbf-in).

1. Connect the green or bare copper ground wire to the GROUND terminal.
2. Connect the black wire from the electrical service panel (hot) to either LINE/LOAD terminal.
3. Connect the black wire from the light to the other LINE/LOAD terminal.
4. Connect the white wire to the NEUTRAL terminal (use a jumper wire if needed).

NOTE: *The traveler terminal is only used for 3-way or 4-way wiring and should remain unused if the dimmer is being installed in a 2-way system (one switch & one load).*

5. Insert dimmer into the switch box being careful not to pinch or crush wires.
6. Dimmer must be independently mounted (vertical position only).
7. Secure the dimmer to the box using the supplied screws.
8. Mount the wallplate.
9. Reapply power to the circuit at fuse box or circuit breaker and test the system.

Basic operation
The connected light can be turned ON/OFF and adjust dim levels in two ways:

1. Manually from the front panel of the dimmer.
2. Remotely with a Z-Wave controller.

Manual control
The front panel rocker dimmer allows the user to turn ON/OFF the connected fixture.

1. To turn the connected fixture ON, press and release the top of the rocker.
2. To turn the connected fixture OFF, press and release the bottom of the rocker.

Adjust dim levels

1. To increase brightness, press and hold the top of the rocker.
2. To decrease brightness, press and hold the bottom of the rocker.

Cycle LED light
The LED below the dimmer acts as a guide light or status indicator.
How to cycle through options: Press up three times and down once quickly.

1. LED is ON when the load is OFF (guide light in the dark) (default)
2. LED is ON when the load is ON (indicates the dimmer is ON)
3. LED is always OFF
4. LED is always ON (illuminates dimmer in the dark)

LED bulb adjustments
Not all LED bulbs are made the same, and performance varies between dimmer brands. This can cause adverse bulb behavior, such as flickering or strobing. To account for this scenario, this dimmer features adjustable dim and brightness thresholds to allow setting minimum and maximum levels.

Minimum dim threshold

1. Press ON button four times, then OFF button once quickly.
2. Light starts at the most recent dim level (default — 1%).
3. Press the top or bottom rocker button until the bulb reaches desired brightness without flickering.
4. The LED stops flashing 10 seconds after releasing the button to indicate the minimum threshold is set.

NOTE: This can be set by Z-Wave configuration parameter 30/size: 1 byte/values 1-99 (default — 1)

Maximum brightness threshold

1. Press OFF button four times, then ON button once quickly.
2. Light starts at the most recent brightness (default — 99%)
3. Press the top or bottom rocker button until the bulb reaches desired brightness without flickering.
4. The LED stops flashing 10 seconds after releasing the botton to indicate the maximum threshold is set.

NOTE: This can be set by Z-Wave configuration parameter 31/size: 1 byte/values 1-99 (default — 99)

4.

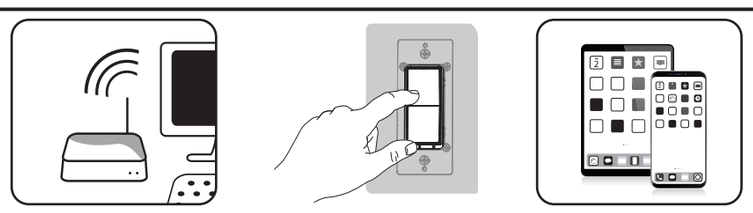

Adding your device to a Z-Wave network:

1. Follow the instructions for your Z-Wave certified controller to add a device to the Z-Wave network.
2. Once the controller is ready to add your device, press the top or bottom of the wireless smart dimmer (rocker).

The controller's app will indicate if it has discovered the dimmer. If prompted by the controller to enter the S2 security code, refer to the QR code/security number on the side of the box or the QR code label on the product (see Figure 1). Enter the 5-digit code.

You have complete control to turn your fixture ON/OFF/DIM and create groups, scenes, schedules and interactive automations programmed by your controller.

If your Z-Wave certified controller features remote access, you can control your fixture from your mobile devices.

Figure 1: DSK : XXXXX -25651-22671 -26939-47599 -19612-25872 -47752 — Z-WAVE DSK — PIN: XXXXX

To remove and reset the device:

1. Follow the instructions for your Z-Wave certified controller to remove a device from the Z-Wave network.
2. Once the controller is ready to remove your device, press the top or bottom of the wireless smart dimmer (rocker).

To return your switch to factory defaults:
Pull the airgap switch. Press and hold the bottom button, push the airgap switch in and continue holding the bottom button for 10 seconds. The LED will flash once each of the 8 colors then stop.

NOTE: *This should only be used if your network's primary controller is missing or otherwise inoperable.*

NOTE: SmartStart enabled products can be added into a Z-Wave network by scanning the QR code on the product with a controller providing SmartStart inclusion. No further action is required and the SmartStart product will be added automatically within 10 minutes of being switched on in the network vicinity.

5.

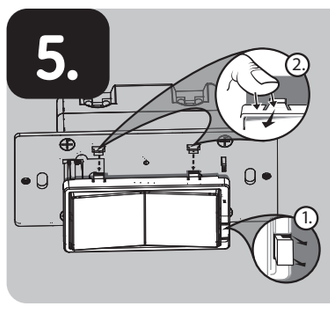

To change color of the paddle
This step is optional. Before installation, you may want to change the color of the paddle to match your wallplate or décor.

1. Lift the air gap tab at the base of the paddle.
2. Push side tabs in on one side and then the other to release paddle. Lift the cover up and off.
3. Simply put the new paddle onto the switch by inserting the air gap and side tabs and snapping securely into place.

Once this step has been completed, please return to section 3.

Add-on switch (46199/59339) is required for multi-switch 3-way or 4-way installations.
Connecting the traveler terminal of this dimmer to a standard switch will cause damage or result in improper function. If this dimmer is a part of a 3-way or 4-way multi-switch installation, do not connect the traveler wire or apply power until add-on switches are correctly installed. For more information on 3-way or 4-way installations, view the manual or quick-start guide with the add-on switch (46199/59339).

Z-WAVE INTEROPERABILITY
This product can be added and operated in any Z-Wave network with other Z-Wave certified devices from other manufacturers and/or other applications. All non-battery operated nodes within the network will act as repeaters regardless of vendor to increase reliability of the network.

NOTE: ***Actual performance of any CFL or LED will vary from bulb type to bulb type and among manufacturers. It is important to note only bulbs designed as dimmable should be used on a dimmer. To find out if your bulb is dimmable, please check the package, the bulb itself or call the bulb manufacturer directly.***
For a complete list of recommended CFL/LED bulbs for this and other Z-Wave products from Jasco, please vist www.ezzwave.com

This device supports Association Command Class (3 Groups)

- Association Group 1 supports Lifeline, Multi-level Switch report
- Association Group 2 supports Basic Set and is controlled with the local load
- Association Group 3 supports Basic Set and is controlled by double pressing the ON or OFF button
- Each Association Group supports 5 total nodes

1.

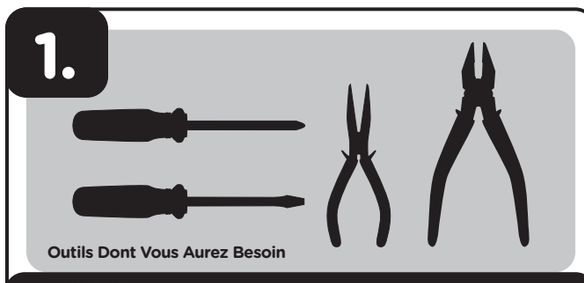

Outils Dont Vous Aurez Besoin

IMPORTANT!
Le luminaire commandé par le gradateur à montage mural Z-Wave ne doit pas dépasser une résistance de 600W lampe à incandescence ou ampoules à DEL et fluocompactes de 300W à intensité réglable. Le gradateur est conçu pour être utilisé uniquement avec des appareils d'éclairage installés de façon permanente.

Familiarisez-vous Avec l'utilisation de Votre Nouveau Dispositif Z-Wave

- Mise en marche ou arrêt et ajustement de la luminosité manuellement ou à distance au moyen de la télécommande Z-Wave
- Peut être inclus dans de nombreux groupes et de nombreuses scènes
- Peut être utilisé en installation unipolaire ou avec un ou quatre interrupteurs supplémentaires dans des (46199/59339) configurations de câblage à trois ou quatre voies
- Compatible avec toutes les lampes incandescentes et la plupart des ampoules à DEL et fluocompactes à intensité réglable
- Ligne automatique/détection de charge
- Palette d'interrupteur interchangeable — le dispositif est livré avec une palette blanche et une palette amande pâle
- Se fixe sur une plaque murale décorative de taille standard pour des installations à compartiment unique (plaque murale non incluse)
- La DEL multicolore indique l'emplacement de l'interrupteur dans une pièce sombre
- Le Z-Wave est certifié pour un appairage simple et une domotique intégrée
- Borne à vis – nécessite des raccordements de câblage pour le fil sous tension, le fil à la charge, le fil neutre et le fil de mise à la terre. Un fil pendentif est requis pour une installation à trois ou quatre voies.
- Cet appareil Z-Wave possède des fonctions avancées qui vous permettent de personnaliser votre expérience. Ces fonctions ne peuvent être réglées que par une télécommande compatible avec la technologie Z-Wave qui prend en charge la classe de commandes de configuration Z-Wave - pour accéder à une liste complète de configurations, visitez le site suivant www.ezzwave.com/config

2.

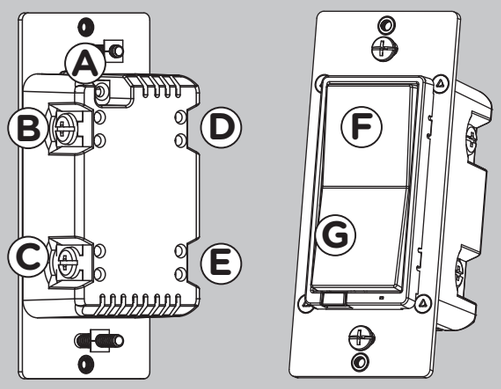

A. **Terre** (Ground) (Fil vert/Fil nu)
B. **Ligne ou Charge** (Line or load) (Fil noir)
C. **Ligne ou Charge** (Line or load) (Fil noir)
D. **Pendentif** (Traveler) (Fil rouge/Autre couleur)
E. **Neutre** (Neutral) (Fil blanc)
F. **Partie supérieure de l'interrupteur basculant** — appuyez et relâchez pour allumer; appuyez et maintenez enfoncée pour augmenter la luminosité.
G. **Partie inférieure de l'interrupteur basculant** — appuyez et relâchez pour éteindre; appuyez et maintenez enfoncée pour diminuer la luminosité

3.

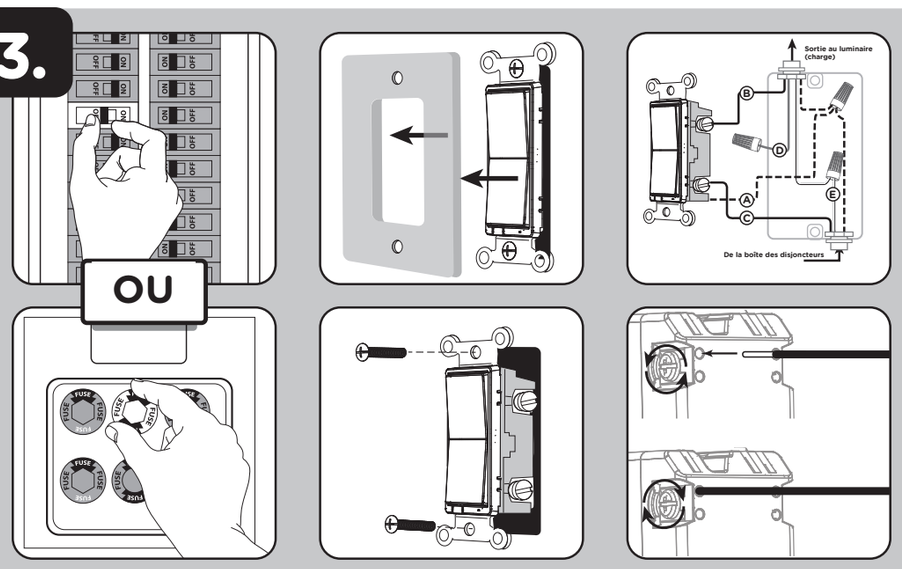

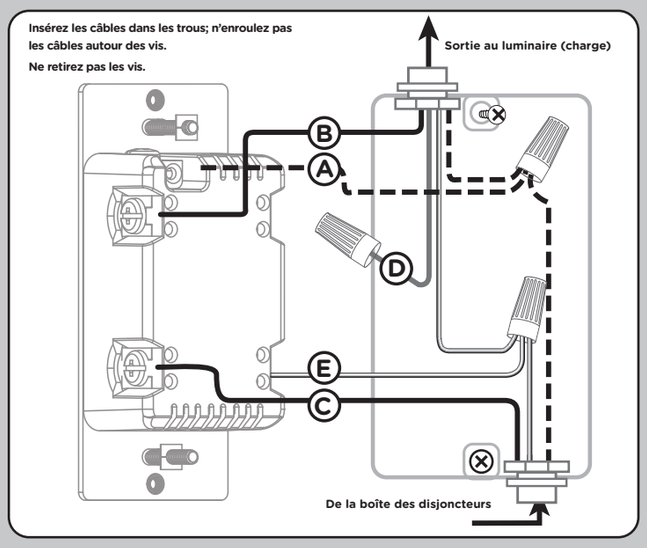

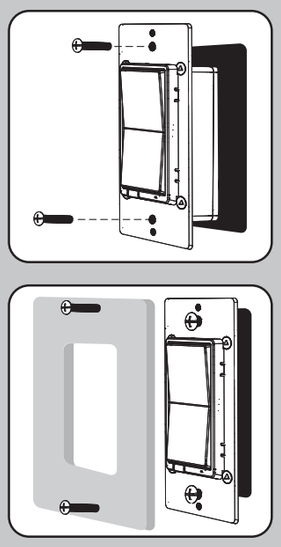

AVERTISSEMENT — RISQUE D'ÉLECTROCUTION

Coupez l'alimentation dans le circuit de dérivation relatif à l'interrupteur et à l'appareil d'éclairage sur le panneau de branchement. Toutes les connexions de câblage doivent être effectuées HORS TENSION pour éviter de vous blesser ou d'endommager l'interrupteur.
Ce dispositif est prévu pour une installation conforme au Code national de l'électricité et aux règlements locaux des États-Unis ou au Code canadien de l'électricité et aux règlements locaux du Canada. Si vous n'êtes pas certain de la façon d'effectuer cette installation ou si vous ne vous sentez pas à l'aise pour l'accomplir, veuillez consulter un électricien qualifié.

Câblage des installations multi-interrupteurs
Pour les installations à trois voies, veuillez consulter le manuel complémentaire (46199/59339).

Câblage avec un seul interrupteur
Avant de commencer, vous pourriez vouloir changer la couleur de la palette pour l'harmoniser à votre plaque murale ou à la décoration. Veuillez passer à la section 5.

1. Coupez l'alimentation au disjoncteur ou à la boîte à fusibles.

IMPORTANT! Avant de poursuivre, assurez-vous que l'alimentation est COUPÉE à la boîte de jonction.

2. Retirez la plaque murale.
3. Retirez les vis de montage de l'interrupteur.
4. Retirez avec soin l'interrupteur de la boîte de jonction. NE débranchez PAS les fils.
5. Il y a cinq bornes à vis sur l'interrupteur. Celles-ci sont indiquées.
   A. TERRE (GROUND) — Fil vert/Fil nu
   B. LIGNE OU CHARGE (LINE or LOAD) — Fil noir (relié à l'alimentation ou à l'éclairage)
   C. LIGNE OU CHARGE (LINE or LOAD) — Fil noir (relié à l'alimentation ou à l'éclairage)
   D. PENDENTIF (TRAVELER) — Fil rouge ou d'une autre couleur (uniquement pour les installations à trois voies)
   E. NEUTRE (NEUTRAL) — Fil blanc
   Faites correspondre ces bornes à vis avec les fils reliés à l'interrupteur existant.
6. Retirez les fils de l'interrupteur existant. Prenez soin de marquer les fils selon leurs raccordements antérieurs aux bornes.

Notez les renseignements importants relatifs au câblage
IMPORTANT! *Cet interrupteur est conçu pour et doit être utilisé uniquement avec du fil en cuivre.*

Exigences en matière de calibre de fil
Utilisez des fils de calibre 14AWG ou de calibre supérieur, adaptés à des températures d'au moins 80° C, pour les raccordements du fil sous tension, du fil à la charge, du fil neutre, du fil de mise à la terre et du fil pendentif.

Longueur de fil à dénuder :

1. Pour les fixations utilisant les orifices du boîtier : Dénudez l'isolant sur 5/8 po (16mm).

UL précise que le couple de serrage des vis est de 14Kgf/cm (12 lbf/po).

2. Raccordez le fil de mise à la terre vert ou en cuivre nu à la borne de mise à la terre (GROUND).
3. Raccordez le fil noir de l'appareil d'éclairage à la borne marquée secteur (LINE) ou charge (LOAD).
4. Raccordez le fil noir du panneau de branchement électrique (sous tension) à la borne marquée secteur (LINE) ou charge (LOAD).

REMARQUE : *La borne du fil pendentif est seulement utilisée pour le câblage à trois ou quatre voies et doit rester isolée si l'interrupteur est installé dans un système à deux voies (un interrupteur et une charge).*

5. Insérez l'interrupteur dans la boîte de jonction en prenant soin de ne pas pincer ou écraser les fils.
6. Gradateur doit être monté indépendamment (position verticale seulement).
7. Fixez l'interrupteur sur la boîte à l'aide des vis fournies.
8. Montez la plaque murale.
9. Rétablissez l'alimentation dans le circuit, à la boîte à fusibles ou au disjoncteur et mettez le système à l'essai.

Fonctionnement de base
Le luminaire branché peut alors être allumé ou éteint et la luminosité ajustée de deux façons différentes :

1. Manuellement, à partir du panneau avant de l'interrupteur mural.
2. À distance, à l'aide de la télécommande Z-Wave.

Commande manuelle
L'interrupteur basculant du panneau avant permet à l'utilisateur, d'allumer et d'éteindre le luminaire branché.

1. Pour allumer le luminaire branché : Appuyez sur la partie supérieure de l'interrupteur basculant, et relâchez-la.
2. Pour éteindre le luminaire branché : Appuyez sur la partie inférieure de l'interrupteur basculant, et relâchez-la.

Réglage de la luminosité

1. Pour augmenter la luminosité : Appuyez sur la partie supérieure de l'interrupteur basculant, et maintenez-la enfoncée.
2. Pour diminuer la luminosité : Appuyez sur la partie inférieure de l'interrupteur basculant, et maintenez-la enfoncée.

DEL de cycle
La DEL sous le gradateur sert d'éclairage de guidage ou d'indicateur d'état.
Comment passer d'une option à l'autre: Appuyez rapidement trois fois vers le haut et une fois vers le bas.

1. La DEL est allumée lorsque la charge est désactivée (guide la lumière dans le noir) (défaut)
2. La DEL est allumée lorsque la charge est activée (indique que le gradateur est sous tension)
3. La DEL est toujours éteinte
4. La DEL est toujours allumée (éclaire le gradateur dans le noir)

Réglages d'une ampoule à DEL
Les ampoules à DEL ne sont pas toutes conçues de la même façon et leur performance est variable en fonction des marques de gradateurs. Cela peut nuire au comportement de l'ampoule et engendrer, p. ex., des papillotements ou un effet stroboscopique. Pour y remédier, ce gradateur permet de définir un seuil de gradation minimal et un seuil de luminosité maximal.

Seuil de gradation minimal

1. Appuyer sur le bouton OFF à quatre reprises, puis sur le bouton ON une fois rapidement.
2. La lumière s'allume et applique le niveau de gradation le plus récent (valeur implicite — 1%).
3. Appuyer sur le bouton ON ou OFF jusqu'à ce que l'ampoule atteigne la luminosité désirée sans papillotements.
4. La DEL arrête de clignoter 10 secondes après que le bouton a été relâché pour indiquer que le seuil minimal est défini.

REMARQUE : Cela peut être réglé avec la technologie Z-Wave, paramètre 30/taille : 1 octet/valeurs 1-99 (valeur implicite — 1)

Seuil de luminosité maximal

1. Appuyer sur le bouton ON à quatre reprises, puis sur le bouton OFF une fois rapidement.
2. La lumière s'allume et applique le niveau de luminosité le plus récent (valeur implicite — 99%).
3. Appuyer sur le bouton ON ou OFF jusqu'à ce que l'ampoule atteigne la luminosité désirée sans papillotements.
4. La DEL arrête de clignoter 10 secondes après que le bouton a été relâché pour indiquer que le seuil maximal est défini.

REMARQUE : Cela peut être réglé avec la technologie Z-Wave, paramètre 31/taille : 1 octet/**valeurs** 1-99 (valeur implicite — 99)

4.

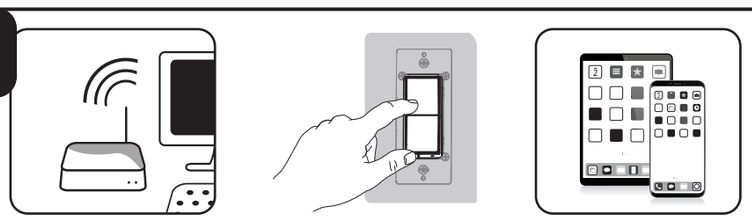

Ajoutez votre appareil à un réseau Z-Wave

1. Suivez les instructions relatives à votre contrôleur certifié Z-Wave afin d'inclure l'appareil au réseau Z-Wave.
2. Une fois que le contrôleur est prêt à inclure votre appareil, appuyez sur la partie supérieure ou inférieure du gradateur basculant intelligent sans fil et relâchez-la afin d'inclure votre appareil au réseau.

Vous avez maintenant le contrôle absolu sur la mise en marche et l'arrêt de votre appareil en fonction des groupes, des scènes, des horaires et des automatisations interactives programmés par votre contrôleur.
Si votre contrôleur certifié Z-Wave a une fonction d'accès à distance, vous pouvez maintenant contrôler votre ventilateur à l'aide de vos appareils mobiles.

Pour exclure ou réinitialiser un appareil

1. Suivez les instructions relatives à votre contrôleur certifié Z-Wave afin d'exclure un appareil du réseau Z-Wave.
2. Une fois que le contrôleur est prêt à exclure votre appareil, appuyez sur la partie supérieure ou inférieure du gradateur basculant intelligent sans fil et relâchez-la afin d'exclure votre appareil au réseau.

Pour rétablir les configurations usine de votre interrupteur

1. Appuyez rapidement trois (3) fois sur le bouton de mise en marche (partie supérieure), puis appuyez immédiatement trois (3) fois sur le bouton d'arrêt (partie inférieure). Le témoin DEL clignotera marche/arrêt 5 fois lorsque l'opération est effectuée avec succès.

REMARQUE : *Cette étape ne doit être effectuée qu'en cas de perte du contrôleur principal du réseau ou s'il est rendu inutilisable.*

REMARQUE : *Les produits compatibles SmartStart peuvent être ajoutés à un réseau Z-Wave en scannant le code QR sur le produit avec un contrôleur fournissant l'inclusion SmartStart. Aucune autre action n'est requise et le produit SmartStart sera ajouté automatiquement dans les 10 minutes suivant sa mise sous tension à proximité du réseau.*

Figure 1 : DSK : XXXXX -25651-22671 -26939-47599 -19612-25872 -47752 — ZWAVE DSK PIN: XXXXX

5.

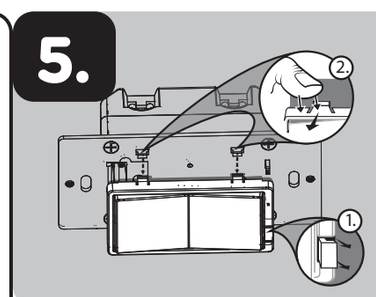

Pour changer la couleur de la palette
Cette étape est facultative. Avant de commencer, vous pourriez vouloir changer la couleur de la palette pour l'harmoniser à votre plaque murale ou à la décoration.

1. Soulevez la languette à la base de la palette.
2. Enfoncez les languettes latérales une après l'autre pour libérer la palette. Soulevez le couvercle et retirez-le.
3. Placez simplement la nouvelle palette sur l'interrupteur et insérez la languette à la base de la palette et les languettes latérales dans les fentes, puis enclenchez la palette.

Une fois cette étape terminée, revenez à la section 3.

Un interrupteur supplémentaire est exigé pour les installations multi-interrupteurs à trois ou quatre voies (46199/59339)
Raccorder la borne du fil pendentif de cet interrupteur à un interrupteur standard qui n'est pas de marque entraînera des dommages ou altérera son fonctionnement. Dans le cas où cet interrupteur fait partie d'une installation multi-interrupteurs à trois ou quatre voies, ne raccordez pas le fil pendentif ou ne le mettez pas sous tension tant que les interrupteurs supplémentaires ne sont pas correctement installés. Pour plus de renseignements sur les installations à trois ou quatre voies, consultez le manuel ou le guide d'installation rapide livré avec l'interrupteur supplémentaire (46199/59339).

INTEROPÉRABILITÉ ENTRE LES DISPOSITIFS Z-WAVE
Ce produit peut être utilisé dans un réseau Z-Wave avec d'autres appareils certifiés Z-Wave produits par d'autres fabricants et d'autres applications. Tous les nœuds fonctionnant sans pile au sein du réseau joueront le rôle de répétiteurs, quel que soit le fournisseur, afin de rehausser la fiabilité du réseau.

REMARQUE ***: Le rendement réel des ampoules fluocompactes ou à DEL varie selon le type d'ampoule et le fabricant. Il est important de préciser que seules les ampoules à intensité réglable doivent être utilisées avec un gradateur. Pour savoir s'il s'agit d'une ampoule à intensité réglable, veuillez vérifier l'emballage, l'ampoule ou appeler le fabricant de l'ampoule.***
Pour obtenir une liste complète des ampoules à DEL ou fluocompactes recommandées pour ce produit et les autres produits Z-Wave de Jasco, veuillez visiter le site

Ce dispositif prend en charge la classe de commandes Association (trois groupes)

- Le groupe d'association 1 prend en charge la ligne de sécurité et le rapport Multi-level
- Le groupe d'association 2 prend en charge le réglage de base et est commandé par la charge locale
- Le groupe d'association 3 prend en charge le réglage de base et est commandé par une double pression du bouton ON ou OFF (marche ou arrêt)
- Chaque groupe d'association prend en charge un total de cinq (5) nœuds

1.

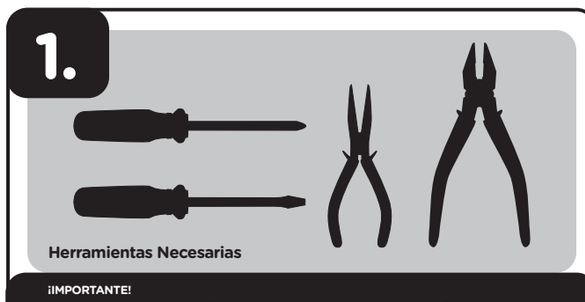

Herramientas Necesarias

¡IMPORTANTE!
El accesorio controlado por el interruptor del reductor de luz en la pared Z-Wave no debe exceder los 600W incandescente o 300W atenuable CFL/LED. Este interruptor está diseñado para usarse con aparatos de iluminación de instalación permanente.

Cómo Familiarizarse con su Nuevo Dispositivo Z-Wave

- ENCENDIDO/APAGADO y regulador de los niveles de atenuación, manual o remoto, a través del controlador Z-Wave
- Se puede incluir en varios grupos y escenas
- Se puede utilizar en una instalación monofásica o con hasta cuatro interruptores auxiliares en configuraciones de cableado de tres o cuatro vías (46199/59339)
- Compatible con todas las bombillas incandescentes y la mayoría de las bombillas CFL/LED
- Detección de línea/carga automática
- Interruptor de paleta intercambiable — el paquete incluye una paleta blanca y marrón claro
- Utiliza una placa de pared estándar y decorativa para instalaciones de conexión sencilla (de salida única) (la placa de pared no está incluida)
- Un LED azul multicolor la ubicación del interruptor en habitaciones oscuras
- Z-Wave está certificado para sincronización simple y automatización integrada del hogar
- Instalación de terminales de tornillo — requiere de conexiones de cables para linea (con corriente) (line [hot]) carga (load), neutro (neutral) and tierra (ground). Se requiere un cable puente para instalaciones de 3 o 4 vías.
- Este dispositivo Z-Wave cuenta con características avanzadas que le permiten personalizar su experiencia. Estas características solo pueden ser ajustadas por un controlador habilitado por Z-Wave que sea compatible con la clase de comandos de configuración de Z-Wave. Consulte la lista integral de configuraciones ajustables en www.ezzwave.com/config

2.

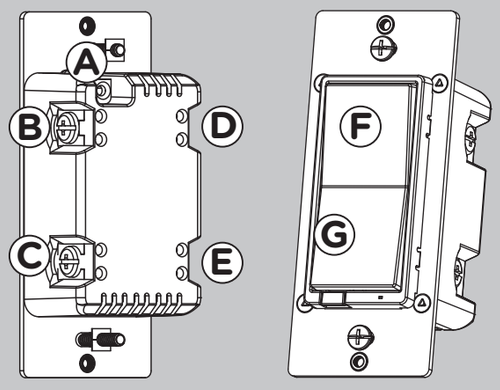

A. **Tierra** (Ground) (Verde/Pelado)
B. **Línea o Carga** (Line or load) (Negro)
C. **Línea o Carga** (Line or load) (Negro)
D. **Puente** (Traveler) (Rojo/Otro)
E. **Neutro** (Neutral) (Blanco)
F. **Interruptor basculante superior** — presione y suelte para encender el interruptor y presione sin soltar para aumentar la intensidad de brillo
G. **Interruptor basculante inferior** — presione y suelte para apagar el interruptor y presione sin soltar para disminuir la intensidad de brillo

3.

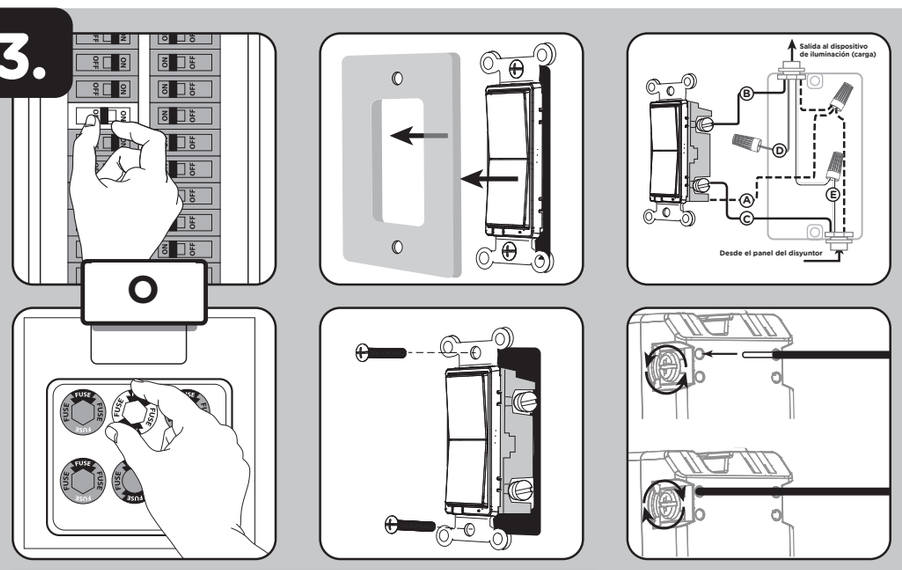

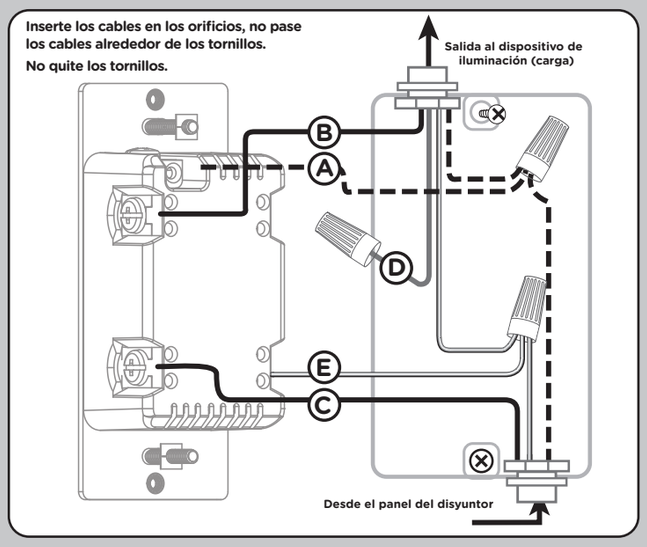

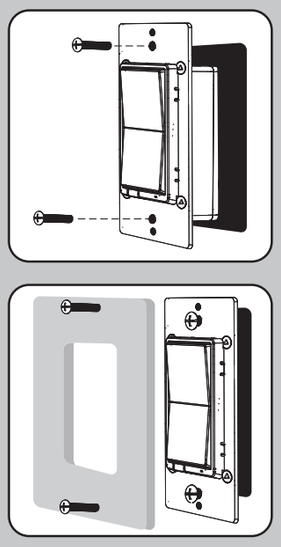

ADVERTENCIA — DESCARGA ELÉCTRICA

Interrumpa el suministro de corriente del circuito de derivación del interruptor y del artefacto de iluminación en el panel de servicio. Todas las conexiones de cableados deben realizarse con el SUMINISTRO DE CORRIENTE INTERRUMPIDO para evitar lesiones personales y/o provocar daños al interruptor. Este dispositivo está diseñado para la instalación conforme al Código de Normas de Electricidad y las reglamentaciones locales en EE. UU. o el Código de Normas de Electricidad y las reglamentaciones locales en Canadá. Si no está seguro o tiene dudas sobre cómo realizar la instalación, contacte a un electricista profesional.

Cableado de interruptores múltiples
Para instalaciones de 3 vías, consulte el manual sobre Interruptores auxiliares (46199/59339)

Cableado del interruptor monofásico
Antes de comenzar, tal vez necesite cambiar la paleta para que combine con la placa o la decoración de pared. Continúe con la sección 5.

1. Interrumpa el suministro de energía al circuito desde el panel de fusibles o el de cortacircuitos.

IMPORTANTE: *Antes de continuar, compruebe que se ha INTERRUMPIDO la alimentación eléctrica a la caja del interruptor.*

2. Quite la placa de la pared.
3. Retire los tornillos de montaje del interruptor.
4. Saque el interruptor de la caja con cuidado. NO desconecte los cables.
5. Hay hasta cinco terminales de tornillo en el interruptor; están marcados de la siguiente manera:
   A. TIERRA (Ground) — Verde/Pelado
   B. LÍNEA O CARGA (Line or Load) — Negro (conectado a la alimentación o a la luz)
   C. LÍNEA O CARGA (Line or Load) — Negro (conectado a la alimentación o a la luz)
   D. PUENTE (Traveler)— Rojo/Otro (solo en instalaciones de 3 vías
   E. NEUTRO (Neutral) — Blanco)
   Haga corresponder estos terminales de tornillo con los cables conectados al interruptor existente.
6. Desconecte los cables del interruptor existente. Tome la precaución de rotular los cables según la conexión anterior al terminal.

Observe la siguiente información importante sobre el cableado
IMPORTANTE: *Este interruptor ha sido clasificado para usarse exclusivamente con alambre de cobre y está diseñado precisamente para ese tipo de alambre.*

Requisitos de calibre del cableado
Use cables de 14AWG o superior que sean adecuados para una temperatura de al menos 80° C para suministro de las conexiones línea [con corriente] (line [hot]), carga (load), neutro (neutral), tierra (ground) y puente (traveler).

Longitud de cable sin aislamiento:

1. Para conectar utilizando los orificios del recinto: pelar 5/8in. (16mm) del aislamiento.

La norma de UL especifica que el par de apriete de los tornillos debe ser de 14Kgf-cm (12 lbf-in).

2. Conecte el cable de cobre verde o pelado de conexión a tierra al terminal tierra (GROUND)
3. Conecte el cable negro del dispositivo de iluminación a cualquiera de los terminales marcados línea/carga (LINE/LOAD).
4. Conecte el cable negro del panel de servicio eléctrico (hot) (con corriente) a cualquiera de los terminales marcados línea/carga (LINE/LOAD).
5. Conecte el cable blanco al terminal neutro (use el cable del puente incluido, de ser necesario).

NOTA: *El terminal puente solo se usa para el cableado de tres o cuatro vías y deberá permanecer aislado si el interruptor se instala en un sistema de dos vías (un interruptor y una carga).*

6. Introduzca el interruptor en la caja del interruptor, teniendo cuidado de no comprimir o presionar los cables.
7. El interruptor debe ser montado independientemente (solo en posición vertical).
8. Asegure bien el interruptor a la caja usando los tornillos que se suministran.
9. Coloque la placa de la pared.
10. Reanude el suministro de energía al circuito desde el panel de fusibles o el de cortacircuitos y pruebe el sistema.

Funcionamiento básico
La luz conectada se puede encender o apagar y regular los niveles de atenuación de dos formas:

1. De manera manual, desde el panel frontal del interruptor incorporado en la pared.
2. De manera remota con el controlador Z-Wave.

Control manual
Con el interruptor basculante del panel frontal, el usuario puede:
ENCENDER/APAGAR el dispositivo conectado.

1. Para ENCENDER el dispositivo conectado: pulse y suelte la parte superior del interruptor basculante.
2. Para APAGAR el dispositivo conectado: pulse y suelte la parte inferior del interruptor basculante.

Regulación de la atenuación

1. Para aumentar la intensidad del brillo: presione sin soltar la parte superior del interruptor basculante.
2. Para disminuir la intensidad del brillo: presione sin soltar la parte inferior del interruptor basculante.

Ciclo de luz LED
El LED debajo del atenuador actúa como una luz guía o indicador de estado.
Como alternar las opciones: Pulse hacia arriba tres veces y luego hacia abajo una vez rápidamente.

1. La luz LED está ENCENDIDA cuando la carga está apagada (luz guía en la oscuridad) (opción predeterminada).
2. La luz LED está ENCENDIDA cuando la carga está ENCENDIDA (Indica si el atenuador está ENCENDIDO)
3. La luz LED siempre está APAGADA.
4. La luz LED siempre está ENCENDIDA (Ilumina el atenuador en la oscuridad).

Ajustes de bulbos LED
No todos los bulbos LED son iguales, y el rendimiento varía entre las diferentes marcas de reguladores de intensidad. Esto puede provocar que los bulbos muestren comportamientos adversos, como parpadeo o efecto de estroboscopio. Para evitar estos problemas, este regulador de intensidad cuenta con umbrales ajustables de atenuación y brillo, los cuales permiten configurar los niveles mínimos y máximos.

Umbral de atenuación mínima

1. Presione el botón de APAGADO cuatro veces y luego presione rápidamente el botón de ENCENDIDO una sola vez.
2. La luz iniciará en el nivel de atenuación más reciente (predeterminado: 1%).
3. Presione el botón de ENCENDIDO o APAGADO hasta que el bulbo alcance el brillo deseado sin parpadear.
4. El LED dejará de parpadear 10 segundos después de soltar el botón para indicar que se configuró el umbral mínimo.

NOTA: Esto se puede configurar con el parámetro 30/tamaño de Z-Wave: 1 byte/valores 1-99 (predeterminado: 1)

Umbral de brillo máximo

1. Presione el botón de ENCENDIDO cuatro veces y luego presione rápidamente el botón de APAGADO una sola vez.
2. La luz iniciará en el nivel de brillo más reciente (predeterminado: 99%).
3. Presione el botón de ENCENDIDO o APAGADO hasta que el bulbo alcance el brillo deseado sin parpadear.
4. El LED dejará de parpadear 10 segundos después de soltar el botón para indicar que se configuró el umbral máximo.

NOTA: Esto se puede configurar con el parámetro 31/tamaño de Z-Wave: 1 byte/valores 1-99 (predeterminado: 99)

4.

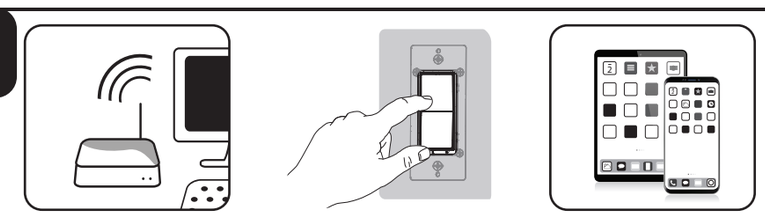

Agregar su dispositivo a una red Z-Wave

1. Siga las instrucciones provistas para su controlador Z-Wave certificado para incluir un dispositivo a la red Z-Wave.
2. Una vez que el controlador esté listo para incluir su dispositivo, presione y suelte la parte superior o inferior del interruptor inalámbrico inteligente (basculante) para incluirlo en la red.

Ahora tiene control total para ENCENDER/APAGAR el aparato según los grupos, escenas, horarios y automatizaciones interactivas que su controlador programó.
Si su controlador Z-Wave certificado cuenta con acceso remoto, entonces ahora podrá controlar el aparato desde dispositivos móviles.

Para excluir y restablecer el dispositivo

1. Siga las instrucciones provistas para su controlador Z-Wave certificado para excluir un dispositivo de la red Z-Wave.
2. Una vez que el controlador esté listo para excluir su dispositivo, presione y suelte la parte superior o inferior del interruptor inalámbrico inteligente (basculante) para excluirlo de la red.

Para restablecer los ajustes de fábrica del interruptor

1. Presione rápidamente el botón superior ON tres (3) veces y luego presione de inmediato el botón inferior OFF tres (3) veces. La luz LED parpadeará ON/OFF 5 veces cuando se haya completado el proceso de forma exitosa.

NOTA: *Realice esta acción solo en caso de que falte el controlador principal de su red o que no funcione.*

NOTA: *Los productos habilitados para SmartStart se pueden agregar a una red Z-Wave escaneando el código QR en el producto con un controlador que proporciona la inclusión de SmartStart. No se requieren más acciones y el producto SmartStart se agregará automáticamente dentro de los 10 minutos posteriores a su encendido en las cercanías de la red.*

Figura 1: DSK : XXXXX -25651-22671 -26939-47599 -19612-25872 -47752 — ZWAVE DSK PIN: XXXXX

5.

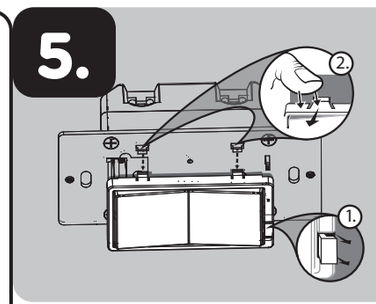

Para cambiar el color de la paleta
Este paso es opcional. Antes de comenzar, tal vez necesite cambiar el color de la paleta para que combine con la placa o la decoración de pared.

1. Levante la presilla del entrehierro en la base de la paleta.
2. Presione las presillas laterales primero de un lado y luego del otro para aflojar la paleta. Levántela y sáquela.
3. Simplemente coloque la nueva paleta sobre el interruptor al insertar el entrehierro y las presillas laterales encajándolas bien en su lugar.

Una vez completado este paso, regrese a la sección 3.

El interruptor auxiliar es necesario para instalaciones de interruptores múltiples 3 o 4 vías (46199/59339).
Conectar el terminal puente de este interruptor a un interruptor estándar que no sea provocará daños o mal funcionamiento. Si este interruptor es parte de una instalación de varios interruptores de 3 o 4 vías, no conecte el cable puente ni suministre electricidad hasta que los interruptores auxiliares estén instalados correctamente. Para obtener más información sobre instalaciones de interruptores de 3 o 4 vías, consulte el manual o la guía rápida que viene con el interruptor auxiliar (46199/59339).

INTEROPERABILIDAD Z-WAVE
Este producto se puede incluir y puede funcionar en cualquier red Z-Wave con dispositivos de otros fabricantes y otras aplicaciones que cuenten con la certificación Z-Wave. Todos los nodos que formen parte de la red y que funcionen sin pilas actuarán de repetidores independientemente del proveedor con el fin de aumentar la fiabilidad de la red.

NOTA: ***El rendimiento real de cualquier bombilla CFL o LED variará de un tipo de bombilla a otro y de un fabricante a otro. Es importante tener en cuenta que, con un reductor de luz, se deben usar únicamente bombillas diseñadas como atenuables. Para averiguar si la bombilla es atenuable, consulte el paquete, la propia bombilla o bien llame directamente a su fabricante.***
Para consultar una lista completa de bombillas CFL/LED recomendadas para este producto Z-Wave u otros de Jasco, por favor visite www.ezzwave.com

Este dispositivo es compatible con la Clase de comandos de asociación (3 grupos)

- Grupo de asociación 1 es compatible con la red vital (Lifeline), informe de conmutador de varios niveles
- Grupo de asociación 2 es compatible con la configuración básica y es controlado con la carga local
- Grupo de asociación 3 es compatible con la configuración básica y, para controlarlo, se presiona dos veces el botón de encendido/apagado
- Cada grupo de asociación es compatible con un total de 5 nodos

Z-Wave Configuration Capabilities

Parameter Number	Parameter Size	Parameter Name	Parameter Description	Parameter Values		Button Press Required?	Simple Button Press method	Advanced Menu Mode Method	Choose Parameter	Adjust Parameter setting	Save Parameter Setting	Further Explanation
3	1	LED Light Mode	Set the LED Light Mode	**0 (Default)**	LED ON when load is OFF, LED is OFF when load is ON	YES	N/A	Press and hold menu button for 5 seconds	Press 3 up and 1 down to begin **Cycling** between options.	=> The Indicator light will begin to flash Blue:: Press top paddle 1x for "LED ON when load is OFF, LED OFF when load is ON", the LED indicator will light up in **Orange** color. Press top paddle 2x for "LED ON when Load is ON, LED OFF when load is OFF", the LED indicator will light up in **Yellow** color. Press top paddle 3x for "2 LED always OFF", the LED indicator will light up in **Pink** color. Press top paddle 4x for "3 LED always ON", the LED indicator will light up in **Purple** color.	Press Menu button once Successful : => LED light flashes Green Twice to Confirm, and exit the menu Unsuccessful : Timeout interval for no any paddle switch press Time : 10 seconds LED Indication Light flashes **RED Twice** to exit menu	This parameter changes the Indicator light (located at the bottom of the paddle, or behind the toggle) between the 4 options (This line is only for the Paddle Dimmers)
				1	LED ON when load is ON, LED is OFF when load is OFF							
				2	LED always OFF							
				3	LED always ON							
4	1	Invert Switch	Reverse the default ON/OFF Paddle switch setting	**0 (Default)**	Default Paddle Switch orientation	NO	N/A	N/A	N/A	N/A	N/A	In case the user installs the dimmer upside down, this will invert the up and down function. If this inverter switch is enabled, all setup keys will subject to change and according to the new inverter switch definition.
				1	Invert (up side down) the Paddle Switch orientation							
5	1	Select 3-Way Type	Configure between standard 3-Way Switch or Add-On Switch is being used	**0 (Default)**	Add-On Switch	YES	N/A	N/A See "adjust parameter setting" for full advanced procedure	N/A	Pull the Airgap switch. Press and hold the top button switch, push the airgap switch in and continue holding the top button switch for 5 seconds to cycle between the two options. The LED will flash yellow three times to confirm Standard 3-Way is selected. The LED will flash blue three times to confirm Add-On Switch is selected.	N/A	Devices will be operable with a standard 3-Way switch or an Add-On Switch. The consumer will have to select between the two configurable options for their setup process.
				1	Standard 3-Way Switch							
16	1	Switch Mode	Set control mode: 0 Dim mode ; 1 Switch mode	**0 (Default)**	Disable (Regulator; Dim Mode)	YES	N/A	Press and hold menu button for 5 seconds	Press 5 up and 1 down to begin **Cycling** between options.	N/A	Successful : => LED light flashes **Green Twice** to Confirm, and exit the menu	When Switch mode is enabled, manually the light will only work 0-100%. Press and hold will not dim or brighten. Any Z-Wave levels set 1-99% will be mapped to 100%. Transition should be instant, there should be no ramping. 100% should be dependent on parameter 31
				1	Enable (Switch Mode)							
19	1	Alternate Exclusion	Alternative way to perform Exclusion	**0 (Default)**	Default Press Single Paddle switch (up or down paddle switch) once	NO	N/A	N/A	N/A	N/A	N/A	This parameter changes how the On/Off Switch will send the NIF so it can be excluded from the network (This is for both Paddle and Toggle On/Off Switches)
				1	Press Menu button once							
30	1	Minimum Dim Threhold	Minimum Dim Threhold	**1 (Default)**	1-99 *Regardless lowest number is the minimum dim level	YES	N/A	Press and hold menu button for 5 seconds	Press 6 up and 1 down to begin **Cycling** between options.	=> The connected light will turn to the lowest current set level and LED indicator light will flash yellow Press and hold the top or bottom paddle switch to set the minimum dim level. '=> Press up paddle switch once will increase one level. E.g : current level 23 -> new level 24 '=> Press and hold up paddle switch will increase the level continuously with 500ms interval between level-to-level.	Press Menu button once Successful : => LED light flashes **Green Twice** to Confirm, and exit the menu Unsuccessful : Timeout interval for no any paddle switch press Time : 10 seconds LED Indication Light flashes **RED Twice** to exit menu	For troublesome LED bulbs that flicker at a low level - move up the minimum dim level that the dimmer will start at.
31	1	Maximum Brightness Threhold	Maximum Brightness Threhold	**99 (Default)**	1-99 *Regardless highest number is the maximum bright level	YES	N/A	Press and hold menu button for 5 seconds	Press 7 up and 1 down to begin **Cycling** between options.	=> The connected light will turn to the lowest current set level and LED indicator light will flash purple Press and hold the top or bottom paddle switch to set the maximum brightness level. '=> Press bottom paddle switch once will decrease one level. E.g : current level 84 -> new level 83 '=> Press and hold bottom paddle switch will decrease the level continuously with 500ms interval between level-to-level.	Press Menu button once Successful : => LED light flashes **Green Twice** to Confirm, and exit the menu Unsuccessful : Timeout interval for no any paddle switch press Time : 10 seconds LED Indication Light flashes **RED Twice** to exit menu	For troublesome LED bulbs that flicker at a high level - move down the maximum brightness level that the dimmer will end at.
32	1	Brightness Level	Dimmer will turn ON to this level	**0 (Default)**	Normal behavior to return to last known brightness level	NO	N/A	N/A	N/A	N/A	N/A	Dimmer will always turn on to this level when being turned on manually
				1 - 99	Dimmer will always turn ON to this level when being turned ON manually							
34	1	LED Light Color	Set the LED Light Color	1	RED	YES	N/A	Press and hold menu button for 5 seconds	Press 1 up and 1 down to cycle between options.	=> The Light will turn the current set color:: Press top and bottom paddle switch to cycle between options. (up moves forward through the options, down moves back through the options in reverse order) The LED indicator light color will be same as what we current choosed.	Press Menu button once Successful : => Save the setting => LED light flashes Green Twice to Confirm, and exit the menu Unsuccessful : Timeout interval for no any key press => Time : 10 seconds => Unsave the setting => LED Indication Light flashes **RED Twice**, and exit the menu	The Switch will contain a multi-color LED and we want to be able to adjust it between these colors
				2	ORANGE							
				3	YELLOW							
				4	GREEN							
				5 (Default)	BLUE							
				6	PINK							
				7	PURPLE							
				8	WHITE							
35	1	LED Light Intensity	Set the LED Light Intensity	**4 - Medium Brightness**	1 - Lowest to 7-Highest	YES	N/A	Press and hold menu button for 5 seconds	Press 2 up and 1 down to cycle between options.	=> The Light will turn the current set intensity:: Press top and bottom paddle switch to cycle between options. (up moves brighter, down moves dimmer) The LED indicator light color should be same as parameter 34. The LED indicator light brightness should be same as what we current choosed.	Press Menu button once Successful : => Save the setting => LED light flashes Green Twice to Confirm, and exit the menu Unsuccessful : Timeout interval for no any key press => Time : 10 seconds => Unsave the setting => LED Indication Light flashes **RED Twice**, and exit the menu	This parameter allows the user to change how bright the LED Indicator light is
36	1	Guidelight Mode Intensity	Set the Guidelight Mode Intensity	**4 - Medium Brightness**	1 - Lowest to 7-Highest	YES	N/A	Press and hold menu button for 5 seconds	Press 4 up and 1 down to cycle between options.	=> The Light will turn the current set intensity:: Press top and bottom paddle switch to cycle between options. (up moves brighter, down moves dimmer) The LED indicator light color should be same as parameter 34. The LED indicator light brightness should be same as what we current choosed.	Press Menu button once Successful : => Save the setting => LED light flashes Green Twice to Confirm, and exit the menu Unsuccessful : Timeout interval for no any key press => Time : 10 seconds => Unsave the setting => LED Indication Light flashes **RED Twice**, and exit the menu	This parameter allows the user to change how bright the LED Indicator light is when Paremeter 3 is set to 0 (Guidelight Setting)
84	1	Reset Factory Default	Reset Switch to Factory Defaults	**0 (Default)**	No specific behavior	No	N/A	N/A	N/A	N/A	N/A	This parameter will cause the dimmer to reset to factory defaults without touching the switch. Once set to 1, the Switch should reset to factory defaults which will reverse this parameter back to 0. The switch should perform all normal actions when it is factory reset.
				1	Reset to factory defaults							

Z-Wave Command Class :

Z-Wave Command Class	Version	Controlled	Supported
COMMAND_CLASS_ZWAVEPLUS_INFO	2	NO	YES
COMMAND_CLASS_APPLICATION_STATUS	1	NO	YES
COMMAND_CLASS_ASSOCIATION	2	NO	YES
COMMAND_CLASS_ASSOCIATION_GRP_INFO	3	NO	YES
COMMAND_CLASS_MULTI-CHANNEL_ASSOCIATION	3	NO	YES
COMMAND_CLASS_MANUFACTURER_SPECIFIC	2	NO	YES
COMMAND_CLASS_POWERLEVEL	1	NO	YES
COMMAND_CLASS_CONFIGURATION	4	NO	YES
COMMAND_CLASS_FIRMWARE_UPDATE_META_DATA	5	NO	YES
COMMAND_CLASS_INDICATOR	3	NO	YES
COMMAND_CLASS_VERSION	3	NO	YES
COMMAND_CLASS_BASIC	2	YES	YES
COMMAND_CLASS_SWITCH_MULTILEVEL	4	NO	YES
COMMAND_CLASS_SECURITY2	1	NO	YES
COMMAND_CLASS_CENTRAL_SCENE	3	NO	YES
COMMAND_CLASS_SUPERVISION	1	NO	YES
COMMAND_CLASS_TRANSPORT_SERVICE	2	NO	YES
COMMAND_CLASS_DEVICE_RESET_LOCALLY	1	NO	YES

Note:
BASIC SET will map to SWITCH_MULTILEVEL_SET and their value will map the same .
Basic Report (Current Value, Duration) map to SWITCH_MULTILEVEL_REPORT (Value, Duration).